SUF 1

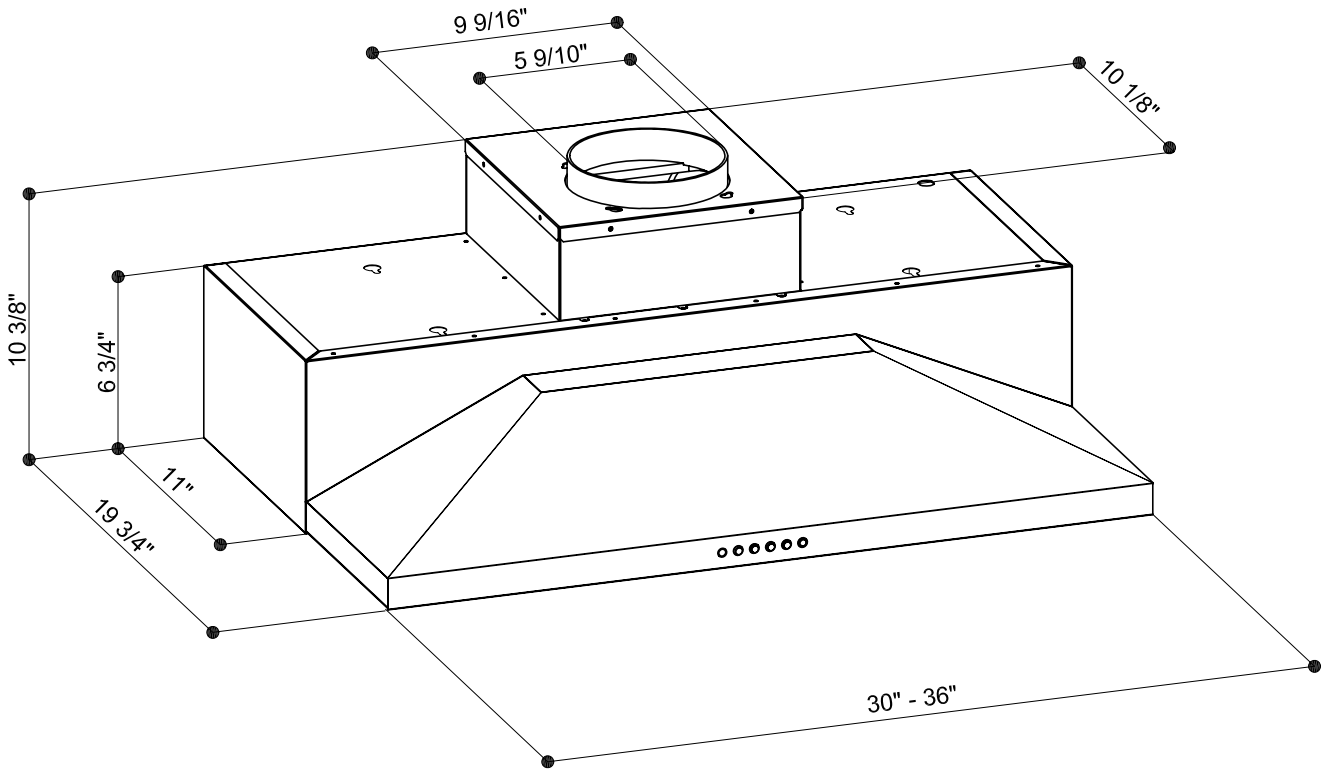

7.04.05