6101120600RP - Grill Assembly for TBQ
Replacement Instructions

1. Unplug unit.
2. Remove Drip Tray from the back of the BBQ.
3. Remove six (6) Phillips screws to remove rear panel of BBQ (Fig. 1).
4. Accessing the underside of the grill, remove one (1) M6x6 socket hex head bolt and washer on either side of the grill (Fig. 2).
5. Remove four (4) Phillips screws from underneath the Control Assembly (Fig. 3).
6. Swivel Control Panel Skin out from the bottom and pull down until tabs of skin clear chassis (Fig. 4). Remove skin.
7. Remove eight (8) Phillips screws from bottom panel of Control Assembly (Fig. 5).
8. Carefully pull bottom panel down and free from Control Assembly.
9. Trace the two (2) cables which lead from the grill and loosen the plastic nuts from each of their strain relief bushings (Fig. 6).
10. Cut all cable ties leading from grill cables.
11. Trace wires from grill cables to circuit board and remove the two (2) wire connections, noting their original locations (Fig. 6).
12. With wires and cables completely freed, feed wires and cables through bottom panel and chassis and remove Grill Assembly from above. Keep plastic strain reliefs and nuts for reassembly.
13. Feed cables from replacement Grill Assembly through holes in chassis and position grill in place as original.
14. Slide plastic strain reliefs onto cable and continue to slide cable through the strain reliefs located in the bottom panel of the control assembly.
15. Loosely thread the strain relief nuts onto the strain reliefs.
16. Connect wires from new Grill Assembly to circuit board following Fig. 6 and Wiring description below.
17. Leaving some slack in the wires, tighten plastic nuts onto strain reliefs.
18. Follow steps 1 through 8 in reverse order to reassemble BBQ.

Wiring:

Black wire from left side grill cable to JP5 terminal of board.

White wire from right side grill cable to JP1 terminal.

Black wire from power cord to JP2 terminal.

White wire from power cord to JP3 terminal.

Fig. 1

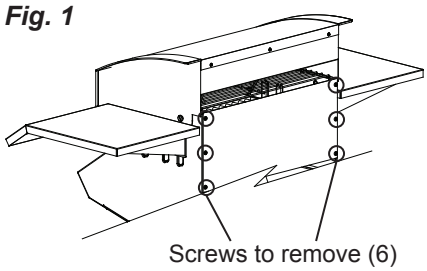

Fig. 2

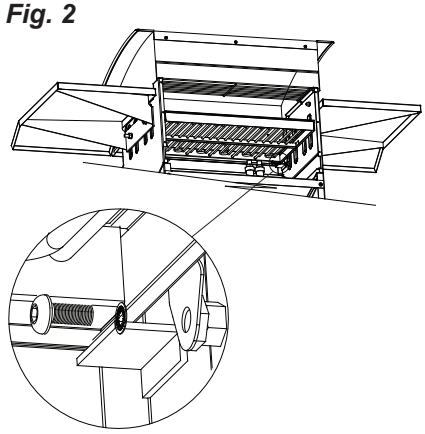

Fig. 3

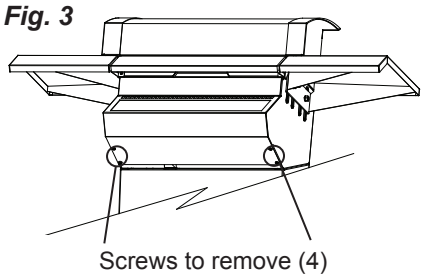

Fig. 4

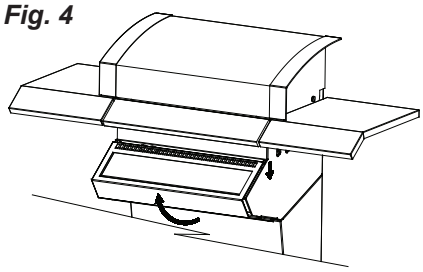

Fig. 5

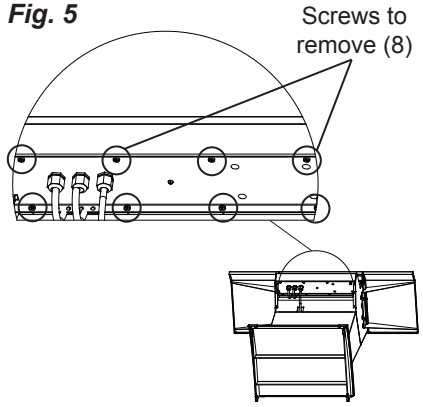

Fig. 6

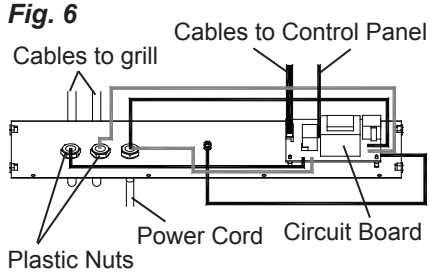

Dimplex North America Limited
1367 Industrial Road • Cambridge ON Canada N1R 7G8
1-888-346-7539 • www.dimplex.com

© 2010 Dimplex North America Limited

In keeping with our policy of continuous product development, we reserve the right to make changes without notice.

7210420100rev00

6101120600RP - Grille pour modèle TBQ
Instructions de remplacement

1. Débrancher l'appareil.
2. Retirer le plateau d'égouttage à partir de l'arrière du gril.
3. Enlever les six (6) vis Phillips pour retirer le panneau arrière du gril (fig. 1).
4. À partir du dessous du gril, retirer un (1) boulon à tête hexagonale épaisse M6x6 et une (1) rondelle de chaque côté du gril (fig. 2).
5. Retirer les quatre (4) vis Phillips sous le boîtier du tableau de commande (fig. 3).
6. Faire pivoter l'enveloppe extérieure du tableau de commande à partir du bas et la tirer vers le bas jusqu'à ce que ses languettes se détachent du boîtier (fig. 4). Enlever l'enveloppe extérieure.
7. Retirer les huit (8) vis Phillips fixant le panneau inférieur au boîtier du tableau de commande (fig. 5).
8. Tirer le panneau inférieur soigneusement vers le bas et le retirer du boîtier du tableau de commande.
9. Suivre les deux (2) câbles reliant la grille, puis desserrer les écrous de plastique de chacune de leurs bagues anti-traction (fig. 6).
10. Couper tous les colliers de serrage reliés aux câbles de la grille.
11. Suivre les câbles reliant la grille à la carte de circuit imprimé, puis défaire les deux (2) connexions de fils, en notant leur emplacement original (fig. 6).
12. Une fois les fils et les câbles entièrement libérés, les acheminer au travers du panneau inférieur et du boîtier du gril, puis enlever la grille à partir du dessus. Réserver les bagues anti-traction et les écrous en plastique en vue du réassemblage.
13. Acheminer les câbles de la grille de rechange au travers des trous du boîtier du gril et la positionner à l'emplacement de la grille originale.
14. Glisser les bagues anti-traction en plastique sur le câble et continuer d'acheminer le câble au travers des bagues anti-traction situées dans le panneau inférieur du boîtier du tableau de commande.
15. Visser légèrement les écrous anti-traction sur les bagues anti-traction.
16. Connecter les fils de la nouvelle grille à la carte de circuit imprimé en se référant à la figure 6 et à la description du câblage ci-dessous.
17. En laissant un peu de jeu dans les fils, serrer les écrous de plastique sur les bagues anti-traction.
18. Suivre les étapes 1 à 8 en sens inverse pour réassembler le gril.

Câblage :

Fil noir du câble gauche de la grille à la borne JP5 de la carte de circuit imprimé.

Fil blanc du câble droit de la grille à la borne JP1.

Fil noir du cordon d'alimentation à la borne JP2.

Fil blanc du cordon d'alimentation à la borne JP3.

Fig. 1

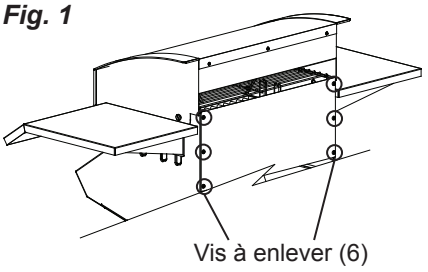

Fig. 2

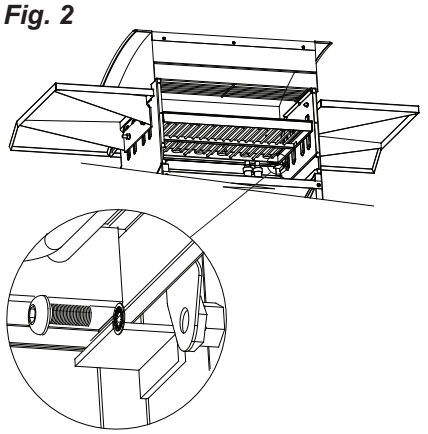

Fig. 3

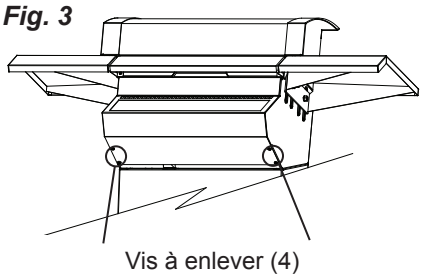

Fig. 4

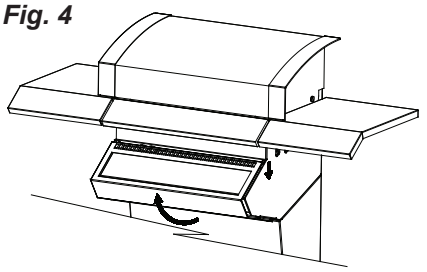

Fig. 5

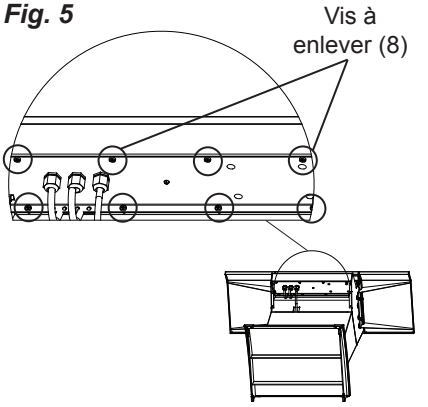

Fig. 6

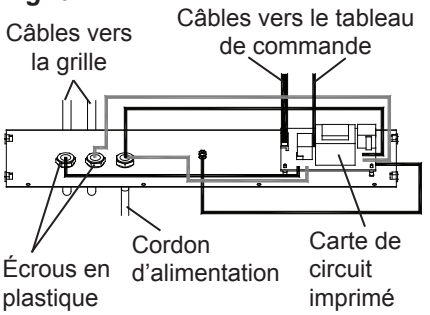

Dimplex North America Limited
1367 Industrial Road • Cambridge ON Canada N1R 7G8
1-888-346-7539 • www.dimplex.com

© 2010 Dimplex North America Limited

Conformément à notre politique visant à améliorer sans cesse nos produits, nous nous réservons le droit d'effectuer des modifications sans préavis.

7210420100rev00

6101120600RP - Conjunto de parrilla para el modelo TBQ
Instrucciones de reemplazo

1. Desenchufe la unidad.
2. Retire la bandeja de goteo de la parte posterior de la barbacoa.
3. Retire los seis (6) tornillos Phillips para retirar el panel trasero de la barbacoa (Fig. 1).
4. Desde la parte de abajo de la parrilla, retire un (1) perno de cabeza hueca hexagonal M6x6 y la arandela de cualquier lado de la parrilla (Fig. 2).
5. Retire los cuatro (4) tornillos Phillips que están debajo del conjunto de control (Fig. 3).
6. Incline hacia afuera el revestimiento metálico del panel de control de la parte inferior y tire hacia abajo hasta desencajar las lengüetas del revestimiento metálico del chasis (Fig. 4). Retire el revestimiento metálico.
7. Retire los ocho (8) tornillos Phillips del panel inferior del conjunto de control (Fig. 5).
8. Tire del panel inferior hacia abajo con cuidado y libérelo del conjunto de control.
9. Busque los dos (2) cables que van a la parrilla y afloje las tuercas de plástico de cada uno de sus casquillos de protección contra tirones (Fig. 6).
10. Corte todas las uniones de cables que provengan de los cables de la parrilla.
11. Busque los hilos de los cables de la parrilla que van a la tablilla del circuito y retire las dos (2) conexiones de hilos, observando sus ubicaciones originales (Fig. 6).
12. Una vez que haya liberado los hilos y cables por completo, pase los hilos y los cables por el panel inferior y el chasis, y retire el conjunto de parrilla de encima. Conserve las protecciones contra tirones y las tuercas de plástico para volver a ensamblarlo todo.
13. Pase los cables del conjunto de parrilla de reemplazo por los orificios del chasis y coloque la parrilla en su lugar original.
14. Deslice las protecciones contra tirones de plástico por el cable y siga deslizando el cable por las protecciones contra tirones que se encuentran en el panel inferior del conjunto de control.
15. Enrosque levemente las tuercas de protección contra tirones en las protecciones para tirones.
16. Conecte los hilos del nuevo conjunto de parrilla a la tablilla del circuito siguiendo la Fig. 6 y la descripción “Cableado” que se presenta a continuación.
17. Dejando un poco de holgura en los cables, ajuste las tuercas de plástico en las protecciones contra tirones.
18. Siga los pasos 1 a 8 en el orden inverso para volver a ensamblar la barbacoa.

Cableado:

El hilo negro del cable de la parrilla del lado izquierdo va al terminal JP5 de la tablilla.

El hilo blanco del cable de la parrilla del lado derecho va al terminal JP1.

El hilo negro del cable de alimentación va al terminal JP2.

El hilo blanco del cable de alimentación va al terminal JP3.

Fig. 1

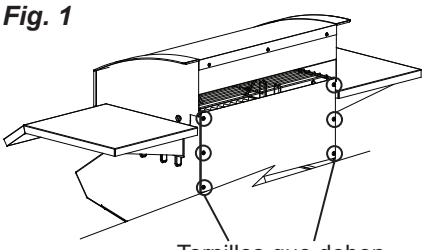

Fig. 2

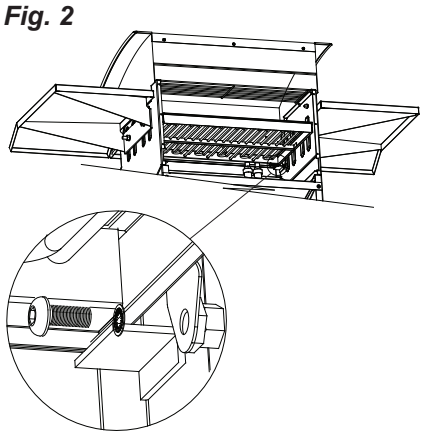

Fig. 3

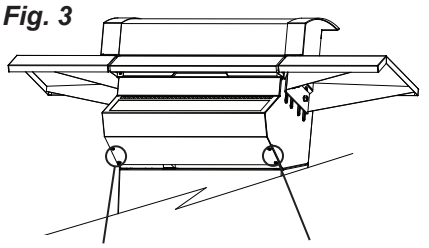

Fig. 4

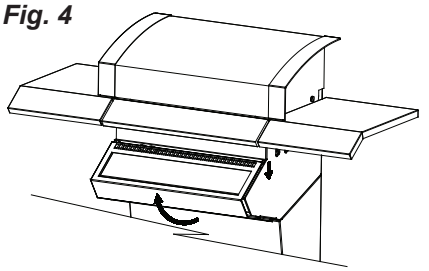

Fig. 5

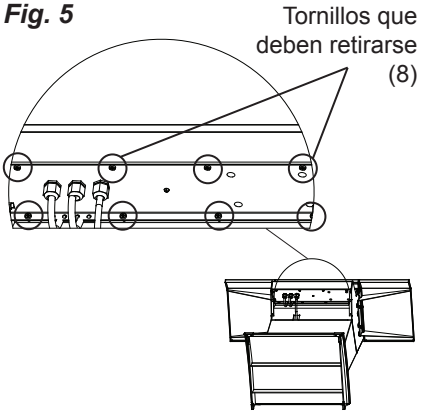

Fig. 6

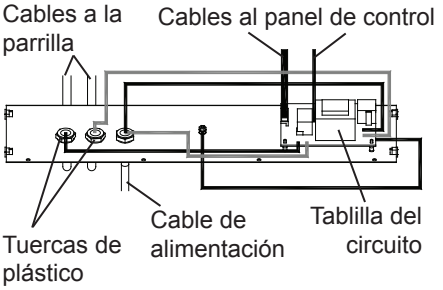

Dimplex North America Limited
1367 Industrial Road • Cambridge ON Canada N1R 7G8
1-888-346-7539 • www.dimplex.com

© 2010 Dimplex North America Limited

Para mantener nuestra política de desarrollo continuo del producto, nos reservamos el derecho a hacer cambios sin notificación previa.

7210420100rev00