INSTRUCTION MANUAL ENCLOSED
MANUEL D'INSTRUCTION À L'INTÉRIEUR
MANUAL DE INSTRUCCIONES ADJUNTO

STOP

ATTENTION

STOP

IF YOU HAVE ANY PROBLEMS OR QUESTIONS, EMAIL OR CALL CUSTOMER SERVICE BEFORE YOU RETURN THIS PRODUCT TO THE STORE WHERE IT WAS PURCHASED.

For Customer Service: www.twinstarhome.com
in English Call: 866-661-1218
in Spanish Call: 866-661-1218
in French Call: 866-374-9203

PARE

ATENCIÓN

PARE

SI TIENE ALGÚN PROBLEMA O PREGUNTAS, ENVÍE UN MENSAJE DE CORREO ELECTRÓNICO O LLAME AL SERVICIO DE ATENCIÓN AL CLIENTE ANTES DE DEVOLVER ESTE PRODUCTO A LA TIENDA EN LA QUE LO COMPRÓ.

Servicio de atención al cliente: www.twinstarhome.com
Línea para llamadas en inglés: 866-661-1218
Línea para llamadas en español: 866-661-1218
Línea para llamadas en francés: 866-374-9203

ARRÊT

ATTENTION

ARRÊT

SI VOUS AVEZ DES PROBLÈMES OU DES QUESTIONS, ENVOYEZ UN COURRIEL AU SERVICE À LA CLIENTÈLE OU APPELEZ LE SERVICE À LA CLIENTÈLE AVANT DE RETOURNER CE PRODUIT OÙ VOUS L'AVEZ ACHETÉ.

Pour le service à la clientèle : www.twinstarhome.com
pour le service en anglais, appelez au: 866-661-1218
pour le service en espagnol, appelez au: 866-661-1218
pour le service en français, appelez au: 866-374-9203

INSTRUCTION MANUAL ENCLOSED
MANUEL D'INSTRUCTION À L'INTÉRIEUR
MANUAL DE INSTRUCCIONES ADJUNTO

ELECTRIC FIREPLACE

INSERT

VENT FREE FIREPLACE WITH HEATER

OWNERS OPERATING MANUAL

MODELS: 36EF027GRT & 36EF027GRC

CONSUMER SAFETY INFORMATION

PLEASE READ THIS MANUAL BEFORE INSTALLING AND OPERATING THIS APPLIANCE

WARNING!!

IF THE INFORMATION IN THIS MANUAL IS NOT FOLLOWED EXACTLY, AN ELECTRIC SHOCK OR FIRE MAY RESULT CAUSING PROPERTY DAMAGE, PERSONAL INJURY OR LOSS OF LIFE.

DO NOT STORE OR USE GASOLINE OR OTHER FLAMMABLE VAPORS AND LIQUIDS IN THE VICINITY OF THIS OR ANY OTHER APPLIANCE.

Thank you and congratulations on your purchase of a Twin-Star International, Inc. fireplace. Please read the Installation & Operating Instructions before using this appliance.

IMPORTANT: Read all instructions and warnings carefully before starting installation. Failure to follow these instructions may result in a possible electric shock, fire hazard and/or injury and will void the warranty.

Installation of Electric Fireplace Insert, should take 15 minutes. The only tool required is a Phillips head screwdriver, not supplied with this unit.

www.twinstarhome.com

Twin-Star International, Inc.
Delray Beach, FL 33445
U.S.A.

Made in China
Printed in China

ATTENTION

ALSO Requires-
Wood Fireplace Mantel

For product warranty registeration please visit:

www.twinstarhome.com/registration

Before setting up this product please record the model number and serial number of this product in the spaces below for in registration and warranty reference.

Mantel Model Number

Insert Model Number

Serial Number

For product warranty registeration please visit:

www.twinstarhome.com/registration

Before setting up this product please record the model number and serial number of this product in the spaces below for in registration and warranty reference.

Mantel Model Number

Insert Model Number

Serial Number

For product warranty registeration please visit:

www.twinstarhome.com/registration

Before setting up this product please record the model number and serial number of this product in the spaces below for in registration and warranty reference.

Mantel Model Number

Insert Model Number

Serial Number

IMPORTANT INSTRUCTIONS

When using electrical appliances, basic precautions should always be followed to reduce the risk of fire, electrical shock, and injury to persons including the following:

1. Read all instructions before using this appliance.
2. This appliance is hot when in use. To avoid burns, do not let bare skin touch hot surfaces. If provided, use handles when moving this appliance. Keep combustible materials, such as furniture, pillows, bedding, papers, clothes and curtains at least 3 feet (0.9 m) from the front of this appliance.
   WARNING: In order to avoid overheating, do not cover the heater. It cannot be used in a wardrobe.
3. CAUTION: Whenever the heater is left operating and unattended, extreme caution is necessary if children or invalids are nearby.
4. The appliance is not to be used by children or persons with reduced physical, sensory or mental capabilities, or lack of experience and knowledge, unless they have been given supervision or instruction.
5. Children being supervised not to play with the appliance.
6. If possible, always unplug this appliance when not in use.
7. Do not operate any heater with a damaged cord or plug or after the appliance malfunctions, or if it has been dropped or damaged in any manner.
8. If the supply cord is damaged, it must be replaced by the manufacturer, its service agent or similarly qualified persons in order to avoid a hazard.
9. Any repairs to this fireplace should be carried out by a qualified service person.
10. Under no circumstance should this fireplace be modified. Parts having to be removed for servicing must be replaced prior to operating this fireplace again.
11. Do not use outdoors.
12. This heater is not intended for use in bathrooms, laundry areas and similar indoor locations. Never locate this appliance where it may fall into a bathtub or other water container.
13. Do not run cord under carpeting. Do not cover cord with throw rugs, runners or the like. Arrange cord away from traffic areas and where it will not be tripped over.
14. To disconnect this appliance, turn controls to the off position, then remove plug from outlet.
15. Connect to properly grounded outlets only.
16. This appliance, when installed, must be electrically grounded in accordance with local codes or, in the absence of local codes, with the current CSA C22.1 Canadian Electrical Code or for U.S.A. installations, follow local codes and the National Electrical Code, ANSI/NFPA NO.70.
17. There is a thermostat limiter inside the heater. When the inner temperature over-heats or abnormal heating occurs, the thermostat protective device would cut off power supply to prevent damage or risk of fire.
18. The heaters must not be located immediately below a socket-outlet.
19. Do not insert or allow foreign objects to enter any ventilation or exhaust opening as this may cause an electric shock or fire, or damage the appliance.
20. To prevent a possible fire, do not block air intakes or exhaust in any manner. Do not use on soft surfaces, like a bed, where opening may become blocked.
21. This appliance has hot and arcing or sparking parts inside. Do not use it in areas where gasoline, paint or flammable liquids are used or stored. This fireplace should not be used as a drying rack for clothing. Christmas stockings or decorations should not be hung in the area of it.
22. Use this appliance only as described in the manual. Any other use not recommended by the manufacturer may cause fire, electric shock or injury to persons.
23. Avoid the use of an extension cord because the extension cord may overheat and cause risk of fire. However, if you have to use an extension cord, the cord must be No.14 AWG minimum size and rated not less than 1875 Watts. The extension cord must be a three wire cord with grounding type plug and cord connection. The extension cord shall not be more than 20 feet (6 m) in length.
24. See directions in Figure 1.
    This heater is for use on 120 volts. The cord has a plug as shown in figure 1. See Figure 1 for grounding instruction. An adapter as shown at C is available for connecting three-blade grounding type plugs to two-slot receptacles. The green grounding plug extending from the adapter must be connected to a permanent ground such as a properly grounded outlet box. The adapter should not be used if a three-slot grounded receptacle is available.

Figure 1

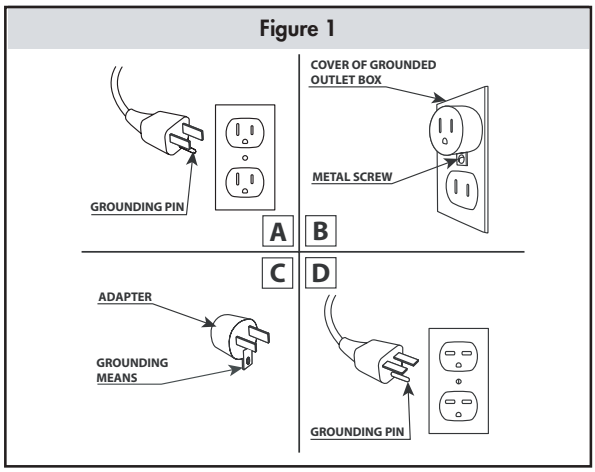

SAVE THESE INSTRUCTIONS

PRODUCT SPECIFICATIONS

VOLTAGE	AMPS	WATTS
120 VAC, 60 Hz	11.7 Amps	1400 Watts

PACKAGE CONTENTS

WARNING
To avoid injury from unexpected starting or electrical shock, do not plug the power cord into a source of power during unpacking and assembly. The cord must remain unplugged whenever you are adjusting/assembling the fireplace.

If any part is missing or damaged, do not attempt to use or plug in the power cord until the missing or damaged part is correctly replaced. To avoid electric shock, use only identical replacement parts and when servicing use double-insulated tools.

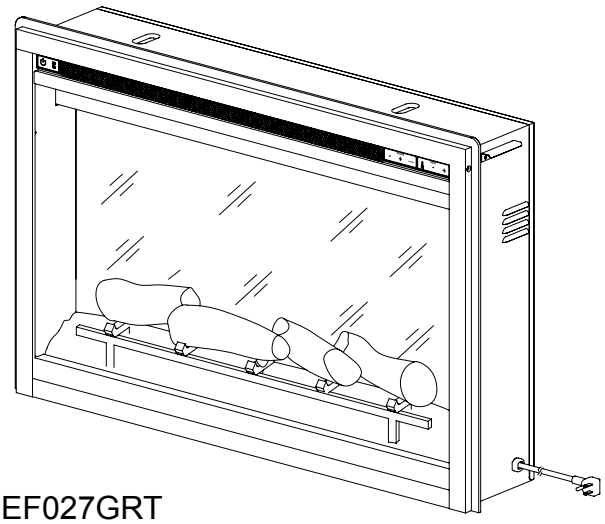

A

B

36EF027GRT

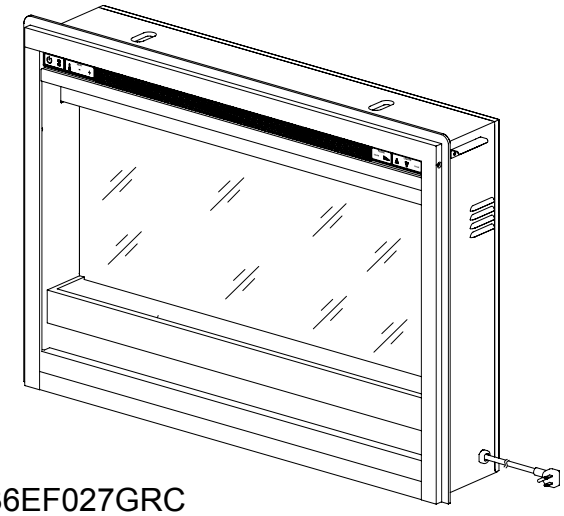

A

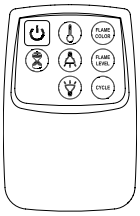

B

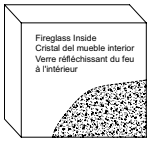

C

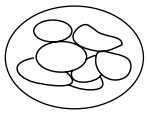

D

36EF027GRC

Part	Description	36EF027GRT	36EF027GRC
A	Fireplace Insert	1	1
B	Remote control with batteries	1	1
C	Fireglass	0	1
D	Rocks	0	1

Note: Rocks and Fireplace must be placed to the insert before assembly with mantel.

1. Unscrew 2 screws on right and left side of fireplace insert (Fig. 1).

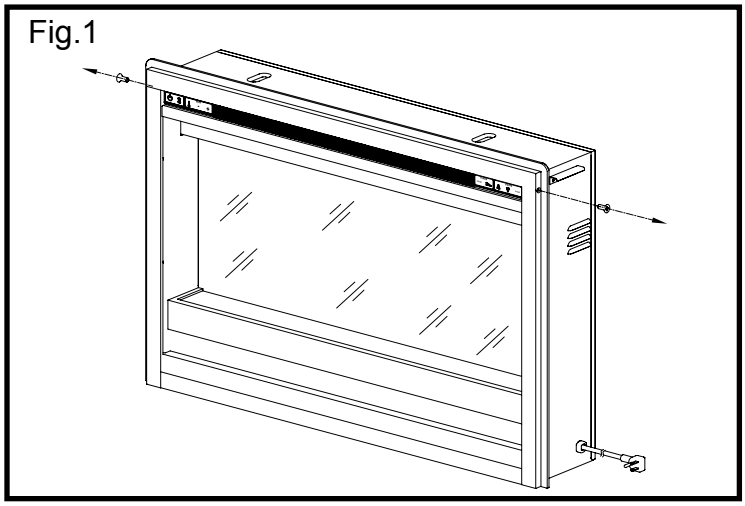

2. Lift up insert frame (Fig. 2).

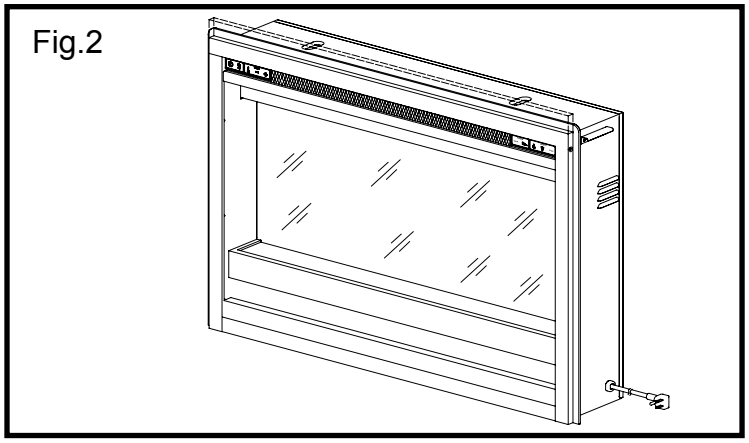

3. Remove front glass front from the insert (Fig. 3).

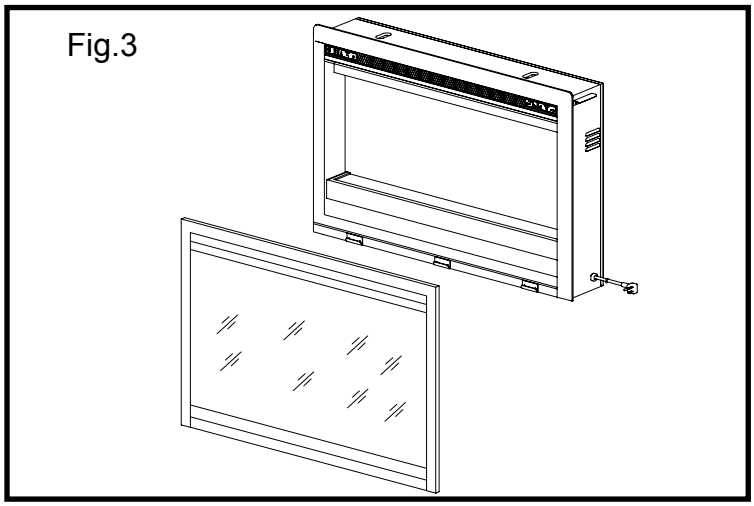

4. Place fireglass as desired (Fig. 4). Reinstall the glass front turning the corner screws.

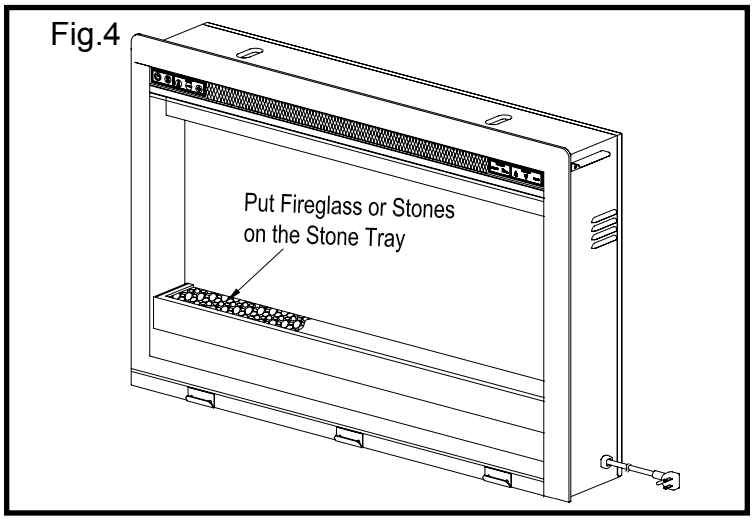

Position your completed mantel close to its final location. Make sure you can access the back of the mantel as your Electric Fireplace Insert will be installed from the back.

Using a Phillips head screwdriver, remove the screws and the metal mounting brackets attached on either side of the fireplaces center opening. Next unpack the Electric Fireplace Insert carefully. Position the insert behind the fireplace with front facing the wood mantel.
With the help of an adult assistant, lift the Insert and gently slide it into the opening in the mantel until the flange is flush against the inside of the mantel. Make sure insert is centered left and right in the opening. Be careful when placing insert and adjusting, bottom of insert could scratch the finish of the base/hearth of your fireplace. Re-attach the mounting brackets with the Phillips head screwdriver, and supplied screws. DO NOT OVER TIGHTEN.
With the help of an assistant, carefully lift completed unit and place it with the front facing out in the final location you have chosen for your fireplace.

Make sure to secure the electrical cord before lifting or moving completed fireplace. When choosing a final location, make sure you will have clear access to a grounded electrical outlet.

Read and follow all instructions in this manual before operating your new fireplace.

Fig.4

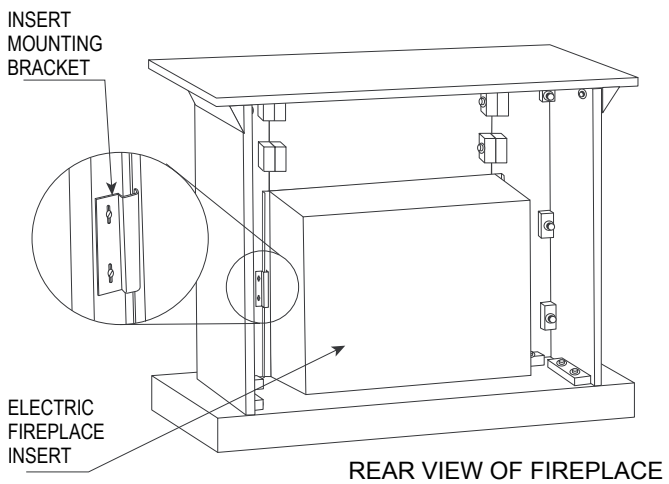

PREPARATION

When choosing a location for your new fireplace, follow the general instructions. Also, for best effect, install the fireplace out of direct sunlight.

Cold climate installation recommendation: When installing this unit against a non-insulated exterior wall or chase, it is mandatory that the outer walls be insulated to conform to applicable insulation codes.

ELECTRICAL CONNECTION

A 15-Amp, 120-V, 60 Hz circuit with a properly grounded outlet is required. Preferably, the fireplace will be on a dedicated circuit as other appliances on the same circuit may cause the circuit breaker to trip or the fuse to blow when the heater is in operation. The unit comes standard with 6-ft. three-wire cord, exiting from the rear of the fireplace. Avoid using an extension cord. If an extension cord must be used, it must be a minimum 14 AWG, three wire with grounding type plug connector and rated not less than 1875 watts. The cord shall not be more than 20 ft. in length.

OPERATING INSTRUCTIONS

- POWER
The POWER button supplies power to all of the functions of the fireplace. The POWER button will put the insert in a standby mode. This will turn off all functions at once but will hold the settings in the memory. By pressing the POWER button again the unit will turn on at the same settings.

NOTE: Holding the POWER button on the control panel for 10 second will disable the heater function.

- TIMER
Press the TIMER button will cycle through the 10 timer settings (30 minutes, 1 Hour, 2H, 3H, 4H, 5H, 6H, 7H, 8H and 9H) and the OFF setting.

FLAME Brightness
The flame brightness level can be adjusted using the + - or FLAME LEVEL ( ) buttons.

- HEATER
1. Pressing the HEATER button will turn on and off the heat function.
2. Pressing the HEAT +/ - buttons will change the thermostat by 2 °F (1 °C.) The temperature setting range is between 62 °F - 82 °F (17 °C and 27 °C) or always on.
3. The default temperature is 72 °F (22 °C.)

NOTE: To change between °F and °C press and hold the HEATER button on the control panel for 3 seconds.
NOTE: After the heater function or power is shut off the blower will continue to run for several minutes to cool the internal components.

EMBERS (36EF027GRT)
Turn on/off undulating emberbed effect.

COLOR (36EF027GRC)
There are 3 flame color levels you can cycle through: yellow, blue, blue-yellow.

- DOWNLIGHT (36EF027GRC)
Pressing this button will change the downlight between white,white/red, red, red/green, green, blue/green, white/red, blue, red/green and off.

- UPLIGHT (36EF027GRC)
Pressing this button will change the uplight between white,white/red, red/green, red, green, blue/green, blue/white, blue, red/blue and off.

CYCLE (36EF027GRC)
Turn on/off undulating uplight and downlight effect.

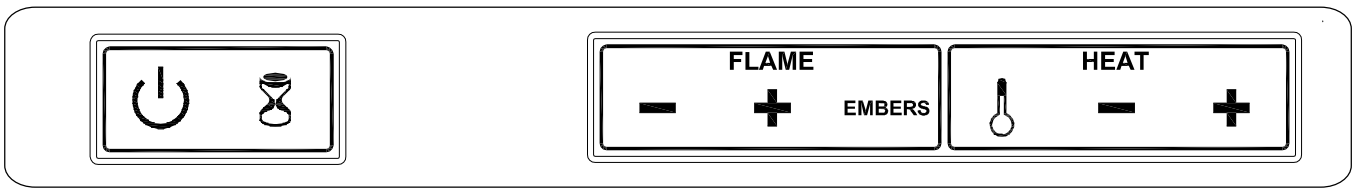

36EF027GRT

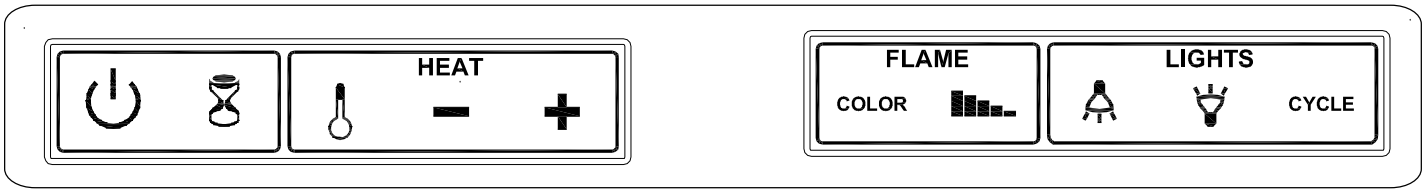

36EF027GRC

Fig . 1

Note: When a function is changed from the control panel or remote control there will be a corresponding indicator (see Figure 1) on the upper-right of the projection screen. The indicator shows the function changed and the level selected by the control panel or remote control. When the function is turned off, the corresponding indicator will flash several times and then fade off.

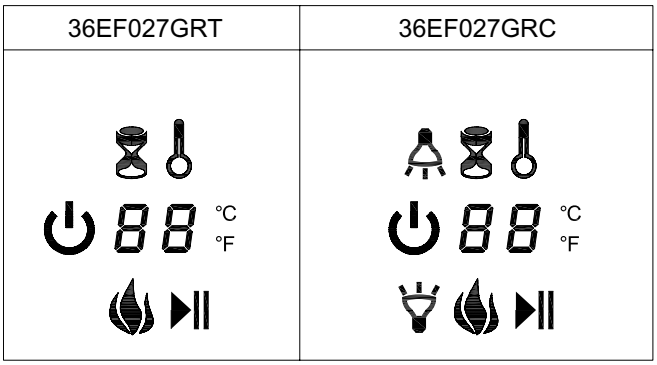

Fig . 2

NOTE: This equipment has been tested and found to comply with the limits for Class B digital device, pursuant to part 15 of the FCC Rules. These limits are designed to provide reasonable protection against harmful interference in a residential installation. This equipment generates, uses, and can radiate radio frequency energy and, if not installed and used in accordance with the instructions, may cause harmful interference to radio or television reception, which can be determined by turning the equipment off and on, the user is encouraged to try to correct the interference by one or more of the following measures:

- Reorient or relocate the receiving antenna.
- Increase the separation between the equipment and the receiver.
- Connect the equipment into an outlet on a circuit different from that to which the receiver is connected.
- Consult the dealer or an experienced radio/TV technician for help.

This device complies with Part 15 of the FCC Rules. Operation is subject to the following two conditions:
(1) This device may not cause harmful interference, and
(2) this device must accept any interference received, including interference that may cause undesired operation.
Modifications not approved by the party responsible for compliance could void user's authority to operate the equipment.

This Class B digital apparatus complies with Canadian ICES-003.

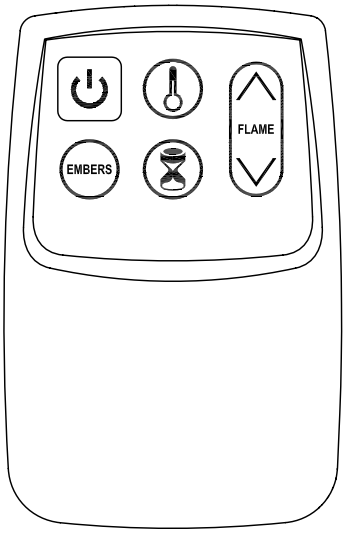

36EF027GRT

Fig . 3

Note: please operate remote transmitter at a slow measured pace. Press the remote control buttons with an even motion and gentle pressure. Repeatedly pressing buttons in rapid succession may cause the transmitter to malfunction.

36EF027GRC

Fig . 4

REPLACING THE REMOTE CONTROL BATTERIES

When the remote control stops operating or its range seems reduced, it is time to replace the battery with a new one. Note: Battery should be removed if the product is to be left unused for a long time.

1. The battery compartment is located on the back end of the remote.
2. Press and slide the battery door open and remove the old battery.
3. Insert 2pc AAA batteries, checking that the + and - sides of the battery match inside the battery compartment.
4. Replace the battery compartment door.

Note: Do not mix old and new batteries.
Do not mix alkaline, standard (carbonzinc), or rechargeable (nicad, nimh, etc) batteries.

DISPOSAL OF USED BATTERIES

Battery may contain hazardous substances which could be endangering to enviroment and human health.

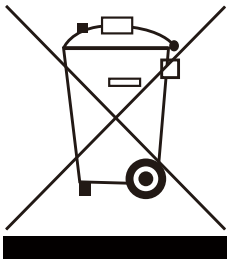

This symbol marked on the battery and/or packaging indicates that used battery shall not be treated as municipal waste. Instead it shall be left at the appropriate collection point for recycling.

By ensuring the used batteries are disposed of correctly, you will help preventing potential negative consequences for the environment and human health. The recycling of materials will help to converse natural resources.

For more information about collection and recycling of used batteries, please contact your local municipality, your waste disposal service or the point of sale where you purchased this point.

CARE AND MAINTENANCE

- The motors used on the fan and the flame generator assembly are pre-lubricated for extended bearing life and require no further lubrication. Howerer, we recommend periodic cleaning/vacuuming of the fan/ heater.

- Make sure the unit is turned OFF and unplugged whenever you are cleaning the heater or fireplace.

WARNING: Make sure the power is turned off before proceeding. Any electrical repairs or rewiring of this unit should be carried out by a licensed electrician in accordance with national and local codes.

If repairing or replacing any electrical component or wiring, the original wire routing, color coding and securing locations must be followed.

WARNING: Electrical outlet wiring must comply with local building codes and other applicable regulations to reduce the risk of fire, electrical shock and injury to persons.

WARNING: Do not use this fireplace if any part of it has been under water. Immediately call a qualified service technician to inspect the fireplace and replace any part of the electrical system.

WARNING: Disconnect power before attempting any maintenance or cleaning to reduce the risk of fire, electrical shock or personal injury.

WARNING: During any service of this appliance, the power to the unit must be turned off. First turn the main power switch to the OFF position. Then remove the electrical plug from the wall outlet.

TROUBLESHOOTING

PROBLEM	POSSIBLE CAUSE	CORRECTIVE ACTION
No power, tray does not glow.	1. Power cord was not plugged in the outlet. 2. Main power switch is not in the “ON” position.	1. Check that unit is plugged into a standard 120V outlet. 2. Press power button several times, making sure power is set to the “ON” position.
Tray glows, but no flame effect.	Flame button is not in the “ON” position.	Press the flame button several times.
Heater does not blow warm air.	The current room temperature is higher than the temperature setting.	Adjust the temperature settings to ensure that the thermostat is set higher than the current room temperature.
Heater doesn’t work, but Power and Heater settings are “ON” and thermostat is set accordingly. (see solution above)	The thermal protection device has tripped.	Turn all switches to the “OFF” position and unplug the unit from the wall outlet for 5 minutes. After 5 minutes plug the unit back into wall outlet, and operate as normal. Insure that no objects are blocking the air intake or output vents which creates excessive heat build-up.
Flame effect works but heater function does not and the tray flashes when the heater button is pressed.	Heater function is disabled.	Press and hold the POWER button for 10 seconds to re-enable the heater function.

1-YEAR LIMITED WARRANTY

The manufacturer warrants this product to be free from manufacturing and material defects for a period of one year from date of purchase, subject to the following conditions and limitations.

1. Install and operate this Electric Fireplace in accordance with the installation and operating instructions furnished with the product at all times. Any unauthorized repair, alteration, willful abuse, accident, or misuse of the product shall nullify this warranty.
2. This warranty is non-transferable, and is made to the original owner, provided that the purchase was made through an authorized supplier of the product.
3. The warranty is limited to the repair or replacement of part(s) found to be defective in material or workmanship, provided that such part(s) have been subjected to normal conditions of use and service, after said defect is confirmed by the manufacturer's inspection.
4. The manufacturer may, at its discretion, fully discharge all obligations with respect to this warranty by refunding the wholesale price of the defective part(s).
5. Any installation, labor, construction, transportation, or other related costs/expenses arising from defective part(s), repair, replacement, or otherwise of same, will not be covered by this warranty, nor shall the manufacturer assume responsibility for same.
6. The owner/user assumes all other risks, if any, including the risk of any direct, indirect or consequential loss or damage arising out of the use, or inability to use the product, except as provided by law.
7. All other warranties – expressed or implied –with respect to the product, its components and accessories, or any obligations/liabilities on the part of the manufacturer are hereby expressly excluded.
8. The manufacturer neither assumes, nor authorizes any third party to assume on its behalf, any other liabilities with respect to the sale of the product.
9. The warranties as outlined within this document do not apply to non accessories used in conjunction with the installation of this product.
10. This warranty gives you specific legal rights, and you may also have other rights which vary from state to state.

This warranty is void if:

a. The fireplace is subjected to prolonged periods of dampness or condensation.
b. Any unauthorized alteration, willful abuse, accident, or misuse of the product.
c. You do not have the original receipt of purchase.

IF WARRANTY SERVICE IS NEEDED

Contact the manufacturer by calling customer service department at 1-866-661-1218, 9 a.m.-5 p.m., EST, Monday-Friday. Make sure you have your warranty, your sales receipt, location of purchase and the model/serial number of your product.

FOYER ÉLECTRIQUE

ENCASTRABLE

POÊLE À VENTILATION DIRECTE AVEC CHAUFFERETTE

MANUEL D'UTILISATION À L'USAGE DES PROPRIÉTAIRES

MODÈLES: 36EF027GRT & 36EF027GRC

CONSIGNES DE SÉCURITÉ À L'USAGE DU CONSOMMATEUR

VEUILLEZ LIRE LE PRÉSENT MANUEL AVANT D'INSTALLER ET D'UTILISER CET APPAREIL

AVERTISSEMENT!

SI LES CONSIGNES DU PRÉSENT MANUEL NE SONT PAS RIGOUREUSEMENT RESPECTÉES, LES RISQUES DE CHOC ÉLECTRIQUE OU D'INCENDIE AUGMENTENT, CE QUI PEUT CAUSER DOMMAGES MATÉRIELS, BLESSURES CORPORELLES OU DÉCÈS.

NE PAS ENTREPOSER OU UTILISER DE L'ESSENCE, DES SUBSTANCES VAPORISÉES OU D'AUTRES LIQUIDES INFLAMMABLES À PROXIMITÉ DE CET APPAREIL OU DE TOUT A UTRE APPAREIL.

Merci et félicitations d'avoir acheté ce poêle Twin-star. Veuillez lire les instructions d'installation et d'utilisation avant de mettre en marche cet appareil.

IMPORTANT : Veuillez lire attentivement toutes les instructions et tous les avertissements avant de commencer l'installation. Le non-respect de ces instructions risquerait de causer des chocs électriques, des incendies ou des blessures corporelles et annulerait la garantie.

L'installation du poêle électrique encastrable devrait prendre 15 minutes. Le seul outil nécessaire est un tournevis à pointe cruciforme, non fourni avec cette unité.

Service à la clientèle :

www.twinstarhome.com
Service en anglais : 866-661-1218
Service en français : 866-374-9203
Service en espagnol : 866-661-1218

Twin-Star International, Inc.
Delray Beach, FL33445
États-Unis
Imprimé en Chine
Fabriqué en Chine

ATTENTION

EXIGE AUSSI-

Manteau en bois pour foyer

Pour l'enregistrement de la garantie du produit veuillez consulter :

www.twinstarhome.com/registration

Avant la mise en place de ce produit veuillez noter le numéro de modèle et le numéro de série de celui-ci dans l'espace prévu ci-dessous pour l'enregistrement et les références de garantie demandées ultérieurement.

Le Numéro de modèle du Foyer

Le Numéro de modèle du Ipoêle

Le Numéro de Série

Pour l'enregistrement de la garantie du produit veuillez consulter :

www.twinstarhome.com/registration

Avant la mise en place de ce produit veuillez noter le numéro de modèle et le numéro de série de celui-ci dans l'espace prévu ci-dessous pour l'enregistrement et les références de garantie demandées ultérieurement.

Le Numéro de modèle du Foyer

Le Numéro de modèle du Ipoêle

Le Numéro de Série

Pour l'enregistrement de la garantie du produit veuillez consulter :

www.twinstarhome.com/registration

Avant la mise en place de ce produit veuillez noter le numéro de modèle et le numéro de série de celui-ci dans l'espace prévu ci-dessous pour l'enregistrement et les références de garantie demandées ultérieurement.

Le Numéro de modèle du Foyer

Le Numéro de modèle du Ipoêle

Le Numéro de Série

INSTRUCTIONS IMPORTANTES

Lors de l'utilisation d'appareils électriques, pour éviter les risques d'incendie, d'électrocution et de blessures, toujours suivre les consignes de sécurité de base suivantes :

1. Lire toutes les instructions avant d'utiliser l'appareil.
2. Cet appareil est chaud pendant son utilisation. Pour éviter toute brûlure, la peau nue ne doit jamais toucher directement les surfaces chaudes. Si elles sont fournies, utiliser les poignées pour déplacer cet appareil. Garder les matières inflammables comme les meubles, coussins et oreillers, articles de literie, papiers, vêtements et rideaux à au moins 0,9 m (3 pi) de l'appareil.
   AVERTISSEMENT : Pour éviter une surchauffe, ne pas recouvrir l'appareil de chauffage. Ne pas utiliser dans une garde-robe.
3. ATTENTION : Lorsque l'appareil de chauffage fonctionne sans surveillance, une prudence extrême est requise si des enfants ou des personnes handicapées sont à proximité.
4. Cet appareil ne doit pas être utilisé par des enfants, des personnes à capacités physiques, sensorielles ou mentales restreintes, ou des personnes qui connaissent peu le produit ou qui ne sont pas familières avec son utilisation, à moins qu'ils soient supervisés ou qu'on leur donne des instructions précises.
5. Les enfants ne doivent pas jouer avec l'appareil, même sous supervision.
6. Dans la mesure du possible, toujours débrancher l'appareil lorsqu'il n'est pas utilisé.
7. Ne pas faire fonctionner un appareil de chauffage si le cordon électrique ou la fiche sont abîmés, après une défectuosité de l'appareil ou si ce dernier a été échappé ou endommagé de quelque façon.
8. Si le cordon d'alimentation fourni est endommagé, il doit être remplacé par le fabricant, un de ses agents ou autre personne qualifiée afin d'éviter tout danger.
9. Confier la réparation du foyer à un technicien qualifié.
10. Cet appareil ne doit être modifié en aucun cas. Les pièces retirées pour entretien ou réparation doivent être remplacées avant de remettre le poêle en marche.
11. Ne pas utiliser le produit à l'extérieur.
12. Cet appareil de chauffage n'est pas conçu pour être utilisé dans une salle de bain, une salle de lavage ou tout endroit semblable. Ne jamais le placer là où il pourrait tomber dans une baignoire ou un autre récipient contenant de l'eau.
13. Ne pas glisser le cordon électrique sous un tapis. Ne pas recouvrir le cordon d'une carpette, d'un tapis d'escalier ou de couloir ou d'un autre tapis semblable. Éloigner le cordon des endroits passants et de là où il pourrait faire trébucher.
14. Pour débrancher cet appareil, tourner les boutons de réglage en position arrêt puis retirer la fiche de la prise de courant.
15. Brancher uniquement dans une prise de courant convenablement mise à la terre.
16. Une fois installé, ce foyer doit être mis à la terre conformément aux codes locaux ou, en l'absence de tels codes, conformément à la dernière édition de la norme CSA C22.1 du Code canadien de l'électricité ou, si le produit est installé aux États Unis, aux codes locaux et à la norme ANSI/NFPA 70 du National Electrical Code.
17. On retrouve un limiteur de thermostat à l'intérieur de l'appareil de chauffage. Lorsque la température interne devient trop élevée ou varie de façon anormale, le limiteur de thermostat coupe l'alimentation afin d'éviter des dommages au foyer ou des risques d'incendie.
18. Les appareils de chauffage ne doivent pas être installés directement sous une prise de courant.
19. N'insérer aucun objet dans la ventilation ou la bouche d'évacuation, car cela pourrait causer des chocs électriques, un incendie ou des dommages à l'appareil.
20. Pour éviter un incendie, ne bloquer d'aucune façon les entrées ou sorties d'air. Ne pas utiliser cet appareil sur une surface molle, comme un lit, où les ouvertures pourraient être bloquées.
21. À l'intérieur de cet appareil se trouvent des pièces chaudes qui produisent des étincelles. Ne pas utiliser cet appareil dans un endroit où sont entreposés ou utilisés des liquides inflammables comme de l'essence, de la peinture ou autre. Cet appareil ne doit pas être utilisé comme séchoir pour les vêtements, et il ne faut pas accrocher les bas et décorations de Noël à proximité.
22. Utiliser uniquement cet appareil de la façon prescrite dans ce manuel. Tout autre usage non recommandé par le fabricant pourrait causer un incendie, un choc électrique ou des blessures corporelles.
23. Éviter l'utilisation d'une rallonge électrique, qui pourrait surchauffer et créer des risques d'incendie. Toutefois, s'il est nécessaire d'utiliser une rallonge électrique, celle-ci devra être d'un calibre minimal de 14 AWG et d'une capacité nominale d'au moins 1 875 W. La rallonge doit être composée de trois fils conducteurs avec une fiche de mise à la terre, et ne pas dépasser 6 m (20 pi) de long.
24. Consulter la figure 1 afin de prendre connaissance des directives suivantes. Cet appareil de chauffage a été conçu pour être utilisé sous une tension de 120 V. La fiche du cordon est montrée à la figure 1. Consulter la figure 1 afin de prendre connaissance des instructions de mise à la terre. L'adaptateur montré en C est disponible pour brancher des fiches à trois branches avec mise à la terre dans des prises à deux fentes. La fiche verte de mise à la terre qui sort de l'adaptateur doit être reliée à une boîte de sortie convenablement mise à la terre. L'adaptateur ne doit pas être utilisé lorsqu'une prise mise à la terre à trois fentes est disponible.

Figure 1

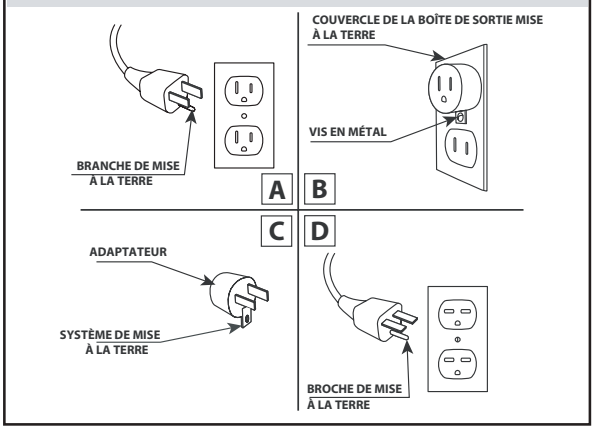

CONSERVER CES INSTRUCTIONS

CARACTÉRISTIQUES DU PRODUIT

TENSION	Ampères	WATTS
120 VAC 60 Hz	11,7 ampères	1400 Watts

CONTENU DE L'EMBALLAGE

AVERTISSEMENT

Afin d'éviter les blessures qui pourraient résulter d'une mise sous tension imprévue ou d'un choc électrique, ne branchez pas le cordon d'alimentation sur une prise de courant pendant l'assemblage et l'installation. Le cordon ne doit pas être branché pendant l'ajustement ou l'assemblage du foyer.

S'il y a des pièces manquantes ou endommagées, ne tentez pas d'utiliser l'appareil ou de brancher le cordon d'alimentation avant que ces pièces soient remplacées. Afin d'éviter les chocs électriques, n'utilisez que des pièces de rechange identiques à celles d'origine pour les outils à double isolation.

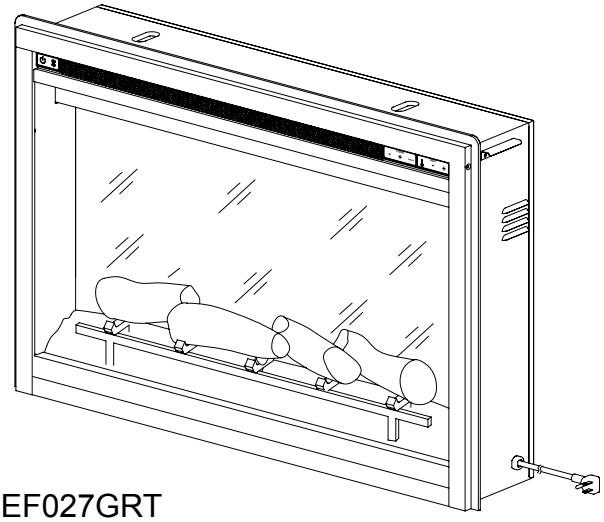

A

B

36EF027GRT

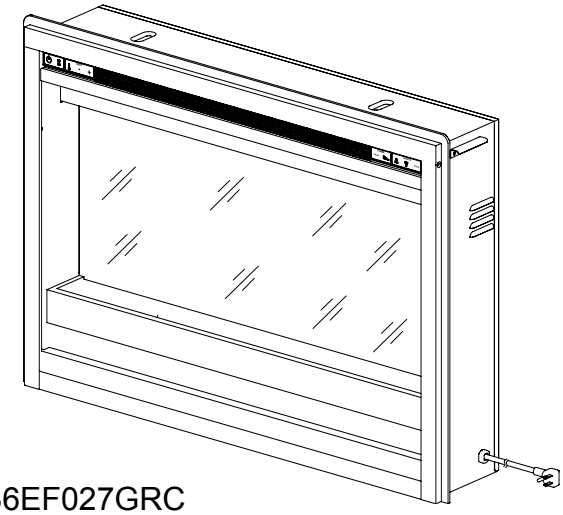

A

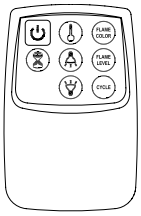

B

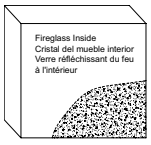

C

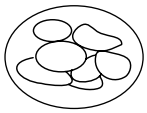

D

36EF027GRC

Pièce	Description	36EF027GRT	36EF027GRC
A	Foyer	1	1
B	Télécommande et pile	1	1
C	Verre réfléchissant	0	1
D	Pierres	0	1

Note : Les Pierres et le Foyer doivent être placés dans l'insert de cheminée avant l'assemblage avec le manteau de cheminée.

1. Dévisser les 2 vis sur les côtés droit et gauche de l'insert de cheminée (Fig. 1).

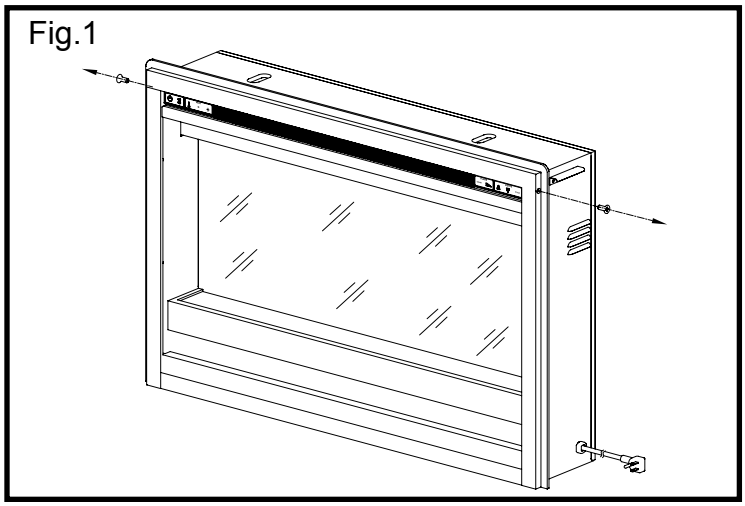

2. Soulever le cadre de l'insert (Fig. 2).

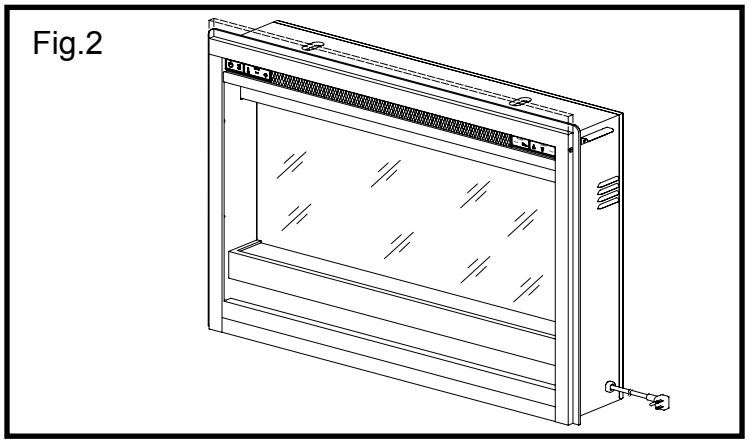

3. Retirer la vitre frontale de l'insert (Fig. 3).

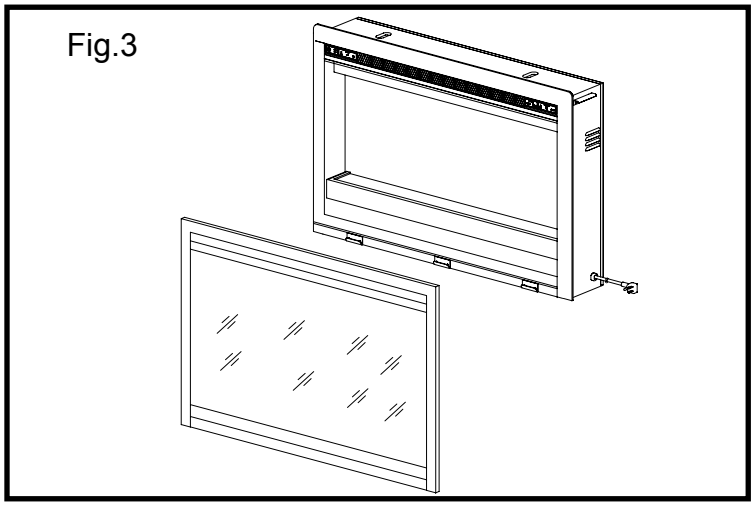

4. Placer le verre réfléchissant au feu comme souhaité (Fig. 4). Réinstaller la vitre frontale en tournant les vis de coin.

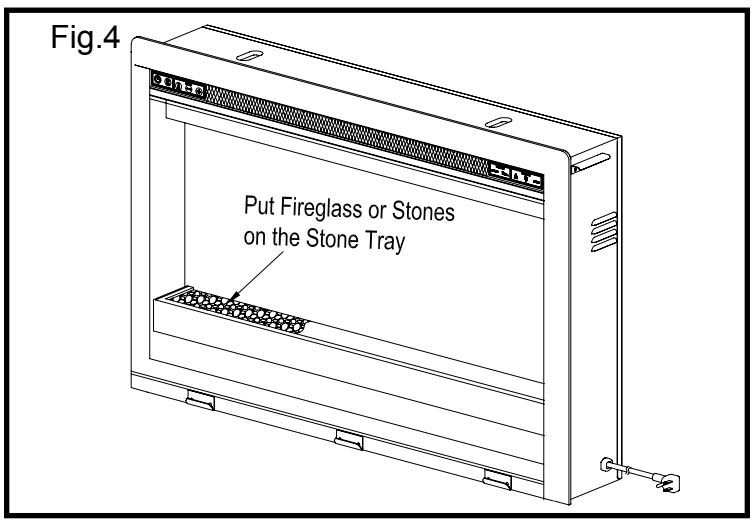

Placer le manteau de cheminée assemblé à proximité de son emplacement final. S'assurer d'avoir accès à l'arrière du foyer, puisque le poêle électrique encastrable sera installé à partir de l'arrière.

À l'aide d'un tournevis à pointe cruciforme, retirer les vis et les supports de fixation vissés de l'un ou l'autre des côtés de l'ouverture centrale du foyer. Ensuite, déballer soigneusement le poêle électrique encastrable et le placer derrière l'ouverture du foyer, la partie avant faisant face au manteau de cheminée en bois. Avec l'aide d'un adulte, soulever le poêle encastrable et le glisser doucement dans l'ouverture du manteau, jusqu'à ce que la collerette s'ajuste contre l'intérieur du manteau. S'assurer que le poêle encastrable est parfaitement centré dans l'ouverture. Placer et ajuster le poêle encastrable avec précaution, car la partie inférieure du poêle pourrait égratigner le fini de la base ou de l'âtre du foyer. Revisser les supports de fixation avec le tournevis à pointe cruciforme et les vis fournies à cet effet. NE PAS SERRER EXCESSIVEMENT LES VIS.

Avec l'aide d'un assistant, soulever délicatement l'unité assemblée et la placer, le devant faisant face à l'extérieur, à l'endroit choisi pour le foyer. Faire attention au cordon électrique avant de soulever ou de déplacer le foyer assemblé. Au moment de choisir l'emplacement final, s'assurer d'avoir un accès direct à une prise électrique mise à la terre.

Veuillez lire et suivre toutes les instructions du présent manuel avant de mettre en marche le nouveau foyer.

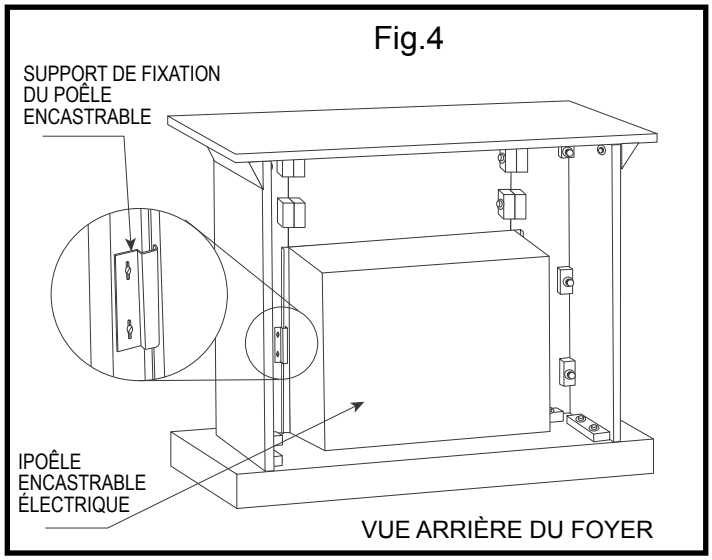

PRÉPARATION

Tenez compte des consignes générales en choisissant l'emplacement de votre nouveau foyer. En outre, pour de meilleurs résultats, installez le foyer à l'abri de la lumière directe du soleil.

Recommandations pour l'installation en climat froid : Lors de l'installation de ce foyer contre un mur extérieur non isolé ou un mur de service, les murs extérieurs doivent être isolés enrespectant les normes en vigueur relatives à l'isolation.

BRANCHEMENT ÉLECTRIQUE

Un circuit de 15 A, 120 V et 60 Hz mis à la terre est nécessaire. Il est recommandé de réserver un circuit au foyer, car d'autres appareils alimentés par le même circuit pourraient causer le déclenchement du disjoncteur ou faire griller le fusible lorsque le radiateur est en fonction. Le foyer est muni d'un cordon à trois broches d'une longueur de 1,82 m (6 pieds) qui se trouve à l'arrière du foyer. Planifiez l'installation pour éviter d'utiliser une rallonge. Si vous devez absolument utiliser une rallonge, choisissez une rallonge trifilaire d'un calibre minimal de 14 et d'une puissance minimale de 1875 watts. Sa longueur ne doit pas excéder 6 m (20 pieds).

INSTRUCTIONS DE FONCTIONNEMENT

- ALIMENTATION

Le bouton d'ALIMENTATION alimente toutes les fonctions du foyer. Le bouton d'ALIMENTATION mettra l'insert en mode veille. Ceci éteindra immédiatement toutes les fonctions mais gardera les paramètres en mémoire. En appuyant de nouveau sur le bouton d'ALIMENTATION, l'appareil s'allumera avec les mêmes paramètres.
NOTE : En restant appuyer sur le bouton d'ALIMENTATION du panneau de contrôle pendant 10 secondes vous désactiverez la fonction chauffage.

- MINUTEUR

Appuyer sur le bouton MINUTERIE et il parcourra le cycle des 10 paramètres de minuterie (30 minutes, 1 Heure, 2H, 3H, 4H, 5H, 6H, 7H, 8H et 9H) et la position arrêt.

Luminosité de la FLAMME

Le niveau de luminosité de la flamme peut être ajusté en utilisant + - ou les boutons < > de la FLAMME.

- CHAUFFAGE

1. En appuyant sur le bouton CHAUFFAGE vous allumerez la fonction de chauffage.
2. En appuyant les boutons CHALEUR +/- vous changerez le thermostat de 2° F (1° C.). La plage de réglage de la température est entre 62° F – 82° F (17° C et 27° C) ou toujours en fonction.
3. La température par défaut est de 72° F (22° C.).

NOTE : Pour changer entre °F et °C rester appuyer pendant 3 secondes sur le bouton CHAUFFAGE du panneau de contrôle.
NOTE : Apres avoir éteint la fonction chauffage ou l'alimentation, le ventilateur continuera de fonctionner pendant quelques minutes afin de de refroidir les parties internes de l'appareil.

BRAISES (36EF027GRT)
Allumer/éteindre l'effet animé.

COULEUR (36EF027GRC)

Il y a 3 niveaux de couleur de la flamme que vous pouvez parcourir : jaune, bleu, bleu-jaune.

- LUMINAIRE (36EF027GRC)

En appuyant sur ce bouton vous changerez les luminaires entre blanc, blanc/rouge, rouge, rouge/vert, vert, bleu/vert, blanc/rouge, bleu, rouge/vert et arrêt.

- PROJECTEUR (36EF027GRC)

En appuyant sur ce bouton vous changerez les projecteurs entre blanc, blanc/rouge, rouge/vert, rouge, vert, bleu/vert, bleu/blanc, bleu, rouge/bleu et arrêt.

CYCLE (36EF027GRC)

Allumer/éteindre l'effet des projecteurs et des luminaires.

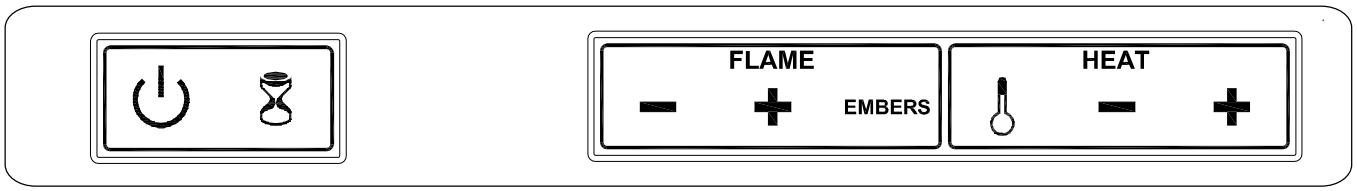

36EF027GRT

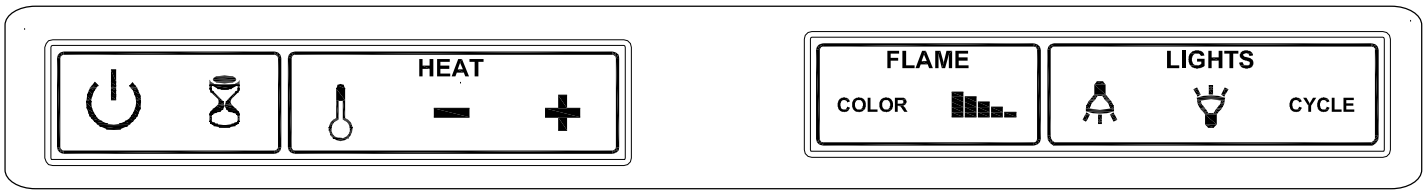

36EF027GRC

Fig . 1

REMARQUE : Lorsqu'une fonction est modifiée à partir du panneau de commande ou de la télécommande, un indicateur correspondant apparaît (voir figure 1) dans le coin supérieur droit de l'écran de projection. L'indicateur montre que la fonction a été modifiée ainsi que le niveau sélectionné au moyen du panneau de commande ou de la télécommande. Lorsque la fonction est mise à l'arrêt, l'indicateur correspondant clignote plusieurs fois et s'arrête dans le coin supérieur droit de l'écran de projection.

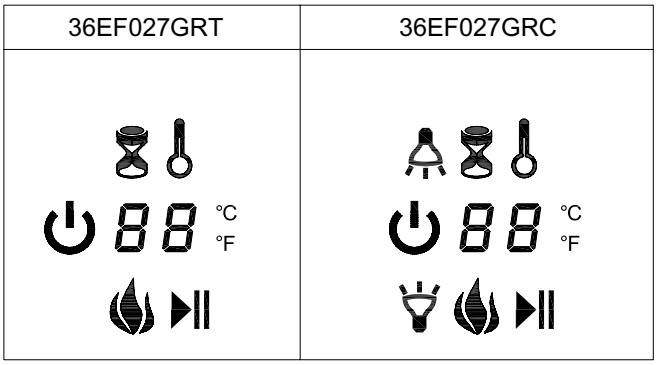

Fig . 2

REMARQUE : Cet appareil a été testé et déclaré conforme aux limites imposées aux appareils numériques de classe B, en vertu de l'alinéa 15 du règlement de la FCC. Ces limites sont destinées à assurer une protection raisonnable contre les interférences nuisibles dans un environnement résidentiel. Cet appareil génère, utilise et peut émettre de l'énergie radiofréquence et, s'il n'est pas installé et utilisé conformément aux directives, risque de provoquer des interférences nuisibles lors de la réception d'émissions de radio ou de télévision (il suffit, pour le vérifier, d'allumer et d'éteindre successivement l'appareil); s'il constate de telles interférences, l'utilisateur devra prendre les mesures nécessaires pour les éliminer.
À cette fin, il devra :

- Réorienter ou déplacer l'antenne réceptrice;
- Accroître la distance entre l'appareil et le récepteur;
- Brancher l'appareil sur une prise de courant appartenant à un autre circuit que celui du récepteur;
- Obtenir de l'aide auprès du détaillant ou d'un technicien en radio ou en télévision expérimenté.

Cet appareil est conforme à l'alinéa 15 du règlement de la FCC. Son utilisation est soumise aux deux conditions suivantes :
(1) cet appareil ne doit provoquer aucune interférence nuisible; et
(2) cet appareil doit accepter toute interférence reçue, y compris les interférences pouvant entraîner un fonctionnement indésirable.
Les modifications non autorisées expressément par la partie responsable de la conformité peuvent annuler le droit de l'utilisateur d'utiliser cet appareil.

Cet appareil numérique de classe B est conforme à la norme NMB-003 du Canada.

Remarque : Veuillez utiliser lentement la télécommande. Appuyez doucement sur les boutons de la télécommande en effectuant un mouvement régulier. La télécommande risque de mal fonctionner si vous appuyez de façon répétée et rapide sur les boutons.

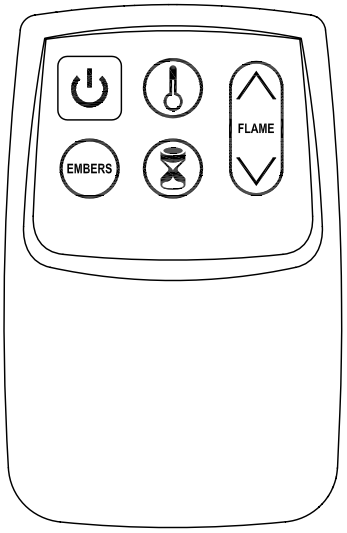

36EF027GRT

Fig . 3

36EF027GRC

Fig . 4

REMPLACEMENT DES PILES DE LA TÉLÉCOMMANDE

Lorsque la télécommande ne fonctionne plus ou si sa portée semble réduite, il est temps de remplacer les piles. Retirez les piles si vous ne prévoyez pas utiliser la télécommande durant une période prolongée.

1. Le compartiment à piles se trouve à l'arrière de la télécommande.
2. Appuyez sur la petite languette vers l'intérieur en glissant le couvercle du compartiment à piles pour l'ouvrir, puis retirez les piles usagées.
3. Remplacez-les par (2) piles AAA (non incluses), et assurez-vous que les polarités positive et négative sont placées de la façon indiquée dans le compartiment.
4. Remettez en place le couvercle.

REMARQUE: Ne pas mélanger les piles usagées et neuves.
Ne pas mélanger les piles alcalines, standard (carbone/zinc) ou rechargeables (ni-cad, NiMh, etc.)

ÉLIMINATION DES PILES USAGÉES

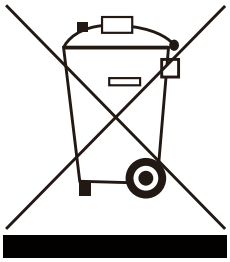

Les piles contiennent des substances dangereuses qui pourraient mettre en danger l'environnement ou votre santé.

Ce symbole sur une pile ou son emballage indique qu'elle ne doit pas être traitée avec les déchets urbains. Elle doit être apportée au point de collecte appropriée pour y être recyclée.

En vous assurant d'éliminer les piles usagées de la façon appropriée, vous contribuez à éviter de possibles conséquences négatives sur l'environnement et la santé des êtres humains. Le recyclage des matériaux aide à conserver des ressources naturelles.

Pour en savoir davantage sur la collecte et le recyclage des piles usagées, veuillez communiquer avec votre municipalité ou votre service d'élimination des déchets.

ENTRETIEN

- Les moteurs utilisés sur le ventilateur et le générateur d'effet de flamme ont été prégraissés pour prolonger la durée des roulements et n'exigent aucun autre graissage. Toutefois, nous recommandons de nettoyer le ventilateur et le radiateur et d'y passer l'aspirateur périodiquement.
- Assurez-vous que l'appareil est éteint et débranché lorsque vous nettoyez le radiateur ou le foyer.

AVERTISSEMENT : Assurez-vous que l'alimentation électrique est coupée avant de continuer. Confiez les réparations électriques et tout nouveau câblage de ce foyer à un électricien agréé qui respectera les codes nationaux et locaux.

En cas de réparation ou de remplacement d'un composant ou d'un câble électrique, respectez l'acheminement des câbles, les codes de couleur et les emplacements de fixation d'origine.

AVERTISSEMENT : Le câblage de la prise électrique doit être conforme aux codes du bâtiment locaux et à tout autre règlement afin de réduire le risque d'incendie, de choc électrique ou de blessure.

AVERTISSEMENT : N'utilisez pas ce foyer si une partie de celui-ci a été immergée. Appelez immédiatement un technicien qualifié qui inspectera le foyer et remplacera toute partie du circuit électrique.

AVERTISSEMENT : Coupez l'alimentation électrique avant de tenter de réparer ou de nettoyer l'appareil afin de réduire les risques d'incendie, de choc électrique ou de blessure.

AVERTISSEMENT : L'alimentation doit être coupée durant l'entretien de cet appareil. Placez d'abord l'interrupteur principal en position d'arrêt (OFF). Retirez ensuite la fiche de la prise murale.

DÉPANNAGE

PROBLÈME	CAUSE POSSIBLE	MESURE CORRECTIVE
L'appareil n'est pas alimenté, les voyants ne s'allument pas.	1. Le cordon d'alimentation n'est pas branché sur la prise. 2. L'interrupteur principal n'est pas en position de marche (ON).	1. Assurez-vous que l'appareil est branché sur une prise standard de 120 V. 2. Appuyez sur le bouton d'alimentation à plusieurs reprises et assurez-vous qu'il est réglé en position de marche (ON).
Les bûches scintillent, mais il n'y a pas d'effet de flamme.	Le bouton de réglage de la flamme n'est pas en position de marche (ON).	Appuyez sur le bouton de réglage de la flamme à plusieurs reprises.
Le radiateur ne souffle pas d'air chaud.	La température actuelle de la pièce est plus élevée que le réglage de température sélectionné.	Réglez le thermostat à une température plus élevée que celle de la pièce.
L'appareil ne fonctionne pas, mais les paramètres d'alimentation et de chauffage sont en mode « ON » et le thermostat est réglé correctement. (voir la solution ci-dessus)	Le dispositif de protection thermique s'est déclenché.	Réglez tous les interrupteurs à la position d'arrêt (OFF) et débranchez l'appareil de la prise murale pendant cinq minutes. Rebranchez l'appareil sur la prise murale après cinq minutes et remettez-le en marche. Assurez-vous qu'aucun objet ne bloque l'entrée ou la sortie d'air, ce qui peut créer une surchauffe de l'appareil.
L'effet de flamme fonctionne, mais le radiateur ne fonctionne pas et le lit de braise scintille lorsque vous appuyez sur le bouton de réglage du radiateur.	La fonction de chauffage est désactivée.	Maintenez la touche « ALIMENTATION » pendant 10 secondes afin de réactiver la fonction de chauffage.

GARANTIE LIMITÉE DE 1 AN

Le fabricant garantit que votre nouveau foyer électrique est exempt de défaut de fabrication ou de matériaux durant une année à partir de la date d'achat, en tenant compte des conditions et des restrictions suivantes.

1. Respectez en tout temps les directives d'installation et le mode d'emploi fournis avec ce foyer électrique lorsque vous installez et que vous utilisez ce produit. Toute modification non autorisée, abus volontaire, accident ou mauvaise utilisation du produit invalide la présente garantie.
2. Cette garantie n'est pas transférable et n'est offerte qu'à l'acheteur d'origine, tant que l'achat a été conclu chez un fournisseur autorisé du produit.
3. La garantie se limite à la réparation ou au remplacement des pièces qui présentent des défauts de matériaux ou de fabrication, tant que ces pièces ont fait l'objet d'une utilisation et d'un entretien normaux, une fois un tel défaut confirmé par l'inspection effectuée par le fabricant.
4. Le fabricant peut, à sa discrétion, s'acquitter de toute obligation en vertu de la présente garantie en remboursant le prix de gros des pièces défectueuses.
5. Tout frais d'installation, de main-d'œuvre, de fabrication, de transport, ou d'autres frais connexes découlant des pièces défectueuses, de la réparation, du remplacement ou d'une intervention du même type, ne sont pas couverts pas la présente garantie et le fabricant n'assume aucune responsabilité à cet égard.
6. Le propriétaire ou l'utilisateur assume tous les risques, le cas échéant, incluant le risque de pertes ou dommages directs, indirects ou consécutifs découlant de l'utilisation de l'appareil, ou de l'incapacité à utiliser l'appareil, sauf conformément aux dispositions de la loi.
7. Toutes les autres garanties, explicites ou implicites, sur le produit, ses composants et ses accessoires ainsi que toute autre obligation ou responsabilité du fabricant sont expressément exclues par les présentes.
8. Le fabricant n'assume ni n'autorise un tiers à assumer, en son nom, toute autre responsabilité quant à la vente de ce produit.
9. Les garanties énoncées dans le présent document ne couvrent pas les accessoires utilisés de concert avec l'installation de ce produit.

Cette garantie sera annulée si :

a. Le foyer est exposé à l'humidité ou à la condensation pendant des périodes prolongées.
b. Le produit a fait l'objet d'une modification non autorisée, d'un abus volontaire ou d'une mauvaise utilisation, ou a subi un accident.
c. Vous n'avez pas le reçu de vente original.

SERVICE AU TITRE DE LA GARANTIE

Communiquez avec le fabricant en appelant le service à la clientèle au 1 866 374-9203, entre 9 h et 17 h (HNE), du lundi au vendredi. Assurez-vous d'avoir en mains votre garantie, votre reçu de vente, le lieu d'achat ainsi que les numéros de modèle et de série de votre produit.

INSERTO PARA CHIMENEA

ELÉCTRICA

CHIMENEA SIN RESPIRADERO CON CALENTADOR

MANUAL DE OPERACIÓN DEL PROPIETARIO

MODELOS: 36EF027GRT & 36EF027GRC

INFORMACIÓN SOBRE SEGURIDAD PARA EL CONSUMIDOR

LEA ESTE MANUAL ANTES DE INSTALAR Y OPERAR ESTE APARATO

¡¡ADVERTENCIA!!

EN CASO DE NO SEGUIR LA INFORMACIÓN EN ESTE MANUAL CON EXACTITUD, PODRÍAN PROVOCARSE DESCARGA ELÉCTRICA O INCENDIO Y DAÑOS A LA PROPIEDAD, LESIONES PERSONALES O LA PÉRDIDA DE LA VIDA.

NO GUARDE NI USE GASOLINA NI OTROS VAPORES Y LÍQUIDOS INFLAMABLES CERCA DE ESTE APARATO, NI DE CUALQUIER OTRO.

Gracias y felicitaciones por su adquisición de una chimenea de Twin-Star International, Inc. Lea las Instrucciones de Instalación y Operación antes de utilizar este aparato.

IMPORTANTE: Lea todas las instrucciones y advertencias con detenimiento antes de comenzar la instalación. Si no se siguen las instrucciones, podría provocarse riesgo de descarga eléctrica, incendio o lesiones y, además, la garantía perdería validez.

La instalación del Inserto para Chimenea Eléctrica sólo tomará 15 minutos. La única herramienta requerida es un destornillador Phillips que no se suministra con esta unidad.

Servicio de atención al cliente:

www.twinstarhome.com
Línea para llamadas en inglés: 866-661-1218
Línea para llamadas en francés: 866-374-9203
Línea para llamadas en español: 866-661-1218

Twin-Star International, Inc.
Delray Beach, FL33445
EE. UU.
Impreso en China
Fabricado en China

ATENCIÓN

TAMBIÉN se requiere
Repisa de chimenea de madera

Para registrar la garantía del producto, por favor visite:

www.twinstarhome.com/registration

Antes de intalar el producto, por favor registre el número de modelo y serie de este producto en los espacios debajo para el registro y la referencia de garantía.

Inserte número de mantel

Inserte número de inserto

Número de serie

Para registrar la garantía del producto, por favor visite:

www.twinstarhome.com/registration

Antes de intalar el producto, por favor registre el número de modelo y serie de este producto en los espacios debajo para el registro y la referencia de garantía.

Inserte número de mantel

Inserte número de inserto

Número de serie

Para registrar la garantía del producto, por favor visite:

www.twinstarhome.com/registration

Antes de intalar el producto, por favor registre el número de modelo y serie de este producto en los espacios debajo para el registro y la referencia de garantía.

Inserte número de mantel

Inserte número de inserto

Número de serie

INSTRUCCIONES IMPORTANTES

Al utilizar aparatos eléctricos, siempre deberán tomarse precauciones básicas para reducir el riesgo de incendio, descarga eléctrica y lesiones a personas. Éstas incluyen:

1. Lea todas las instrucciones antes de usar este aparato.
2. Este aparato se calienta cuando está en uso. Para evitar quemaduras, no permita que la piel sin protección entre en contacto con superficies calientes. Si están incluidas, utilice las manijas para mover este aparato. Mantenga los materiales inflamables, como muebles, almohadas, ropa de cama, papeles, prendas de vestir y cortinas, a un mínimo de 1 metro (3 pies) de distancia de la parte frontal de este aparato.
   ADVERTENCIA: Para evitar un sobrecalentamiento, no cubra el calentador. No puede utilizarse en guardarropas.
3. PRECAUCIÓN: Siempre que se deje el calentador en funcionamiento y sin atención, deberá tenerse extremo cuidado si hay niños o personas inválidas cerca.
4. El aparato no debe ser utilizado por niños o personas con capacidades mentales, sensoriales o físicas disminuidas o con falta de experiencia o conocimiento, a menos que sean supervisados o que hayan recibido instrucciones.
5. Los niños deberán ser supervisados para que no jueguen con el aparato.
6. Si es posible, siempre desenchufe este aparato cuando no esté en uso.
7. No opere ningún calentador con un cable o enchufe dañado o luego de que éste funcione incorrectamente, o si se cae o se daña de cualquier manera.
8. Si el cable se daña, debe ser reemplazado por el fabricante, su agente de mantenimiento u otras personas con calificaciones similares a fin de prevenir riesgos.
9. Todas las reparaciones a esta chimenea deberán ser realizadas por una persona calificada de mantenimiento.
10. En ninguna circunstancia podrá modificarse esta chimenea. Las piezas que se hayan retirado para realizarles el mantenimiento deberán volver a colocarse antes de operar esta chimenea nuevamente.
11. No utilice el aparato en exteriores.
12. Este calentador no está diseñado para su uso en baños, áreas de lavado ni lugares interiores similares. Nunca c oloque este aparato en un lugar desde el que podría caer a una bañera o a otro recipiente con agua.
13. No pase el cable debajo de una alfombra. No cubra el cable con alfombras pequeñas, tapetes o elementos similares. Coloque el cable lejos de las áreas de paso y donde no ocasione tropezones.
14. Para desconectar este aparato, coloque los controles en la posición de apagado y luego retire el enchufe del tomacorriente.
15. Sólo conecte el aparato a tomacorrientes con una conexión a tierra adecuada.
16. Al instalar este aparato, éste deberá contar con una conexión eléctrica a tierra de acuerdo con códigos locales o, en ausencia de códigos locales, con el Código Canadiense de Electricidad vigente, norma CSA C22.1 o, para las instalaciones en EE. UU., de acuerdo con códigos locales y el Código Nacional de Electricidad, ANSI/NFPA Nº 70.
17. El calentador incluye un limitador de termostato. Si la temperatura interior aumenta demasiado o se produce un calentamiento anormal, el dispositivo protector del termostato interrumpirá el suministro de energía para evitar daños en la chimenea o un riesgo de incendio.
18. Los calentadores no deben colocarse inmediatamente debajo de un tomacorriente.
19. No introduzca ni permita que objetos extraños ingresen a ninguna abertura de ventilación o escape, ya que esto podría causar una descarga eléctrica o incendio o podría dañar el aparato.
20. A fin de evitar un posible incendio, no bloquee las entradas ni las salidas de aire de ninguna manera. No utilice el aparato sobre superficies blandas, como una cama, donde la abertura podría bloquearse.
21. Este aparato tiene piezas calientes y piezas que producen arcos eléctricos o chispas en el interior. No lo utilice en áreas donde se usen o guarden líquidos inflamables, gasolina o pintura. Esta chimenea no debe utilizarse como un soporte para secar ropa. No deben colgarse medias para los regalos de Navidad ni elementos decorativos cerca del aparato.
22. Utilice este aparato únicamente como se describe en el manual. Cualquier otro uso no recomendado por el fabricante podría causar incendio, descarga eléctrica o lesiones a personas.
23. Evite el uso de un cable prolongador, ya que éste podría sobrecalentarse y provocar un riesgo de incendio. No obstante, si es necesario utilizar un cable prolongador, éste debe tener un tamaño mínimo No. 14 AWG (medida de conductor estadounidense) y una clasificación no inferior a 1875 vatios. El cable prolongador debe ser un cable trifilar con conexión de cable y enchufe de conexión a tierra. El cable prolongador no deberá tener más de 6 metros (20 pies) de longitud.
24. Vea la figura 1 para consultar las indicaciones a seguir. Este calentador debe utilizarse con 120 voltios. El cable incluye un enchufe tal como se muestra en la figura 1. Vea la figura 1 para obtener instrucciones sobre la conexión a tierra. Un adaptador (como se muestra en C) se encuentra disponible para conectar enchufes de conexión a tierra de tres clavijas a receptáculos de dos ranuras. El enchufe verde de conexión a tierra que se extiende desde el adaptador debe conectarse a una toma de tierra permanente, tal como una caja de distribución con una conexión a tierra adecuada. El adaptador no deberá utilizarse si se dispone de un receptáculo de tres ranuras conectado a tierra.

Figura 1

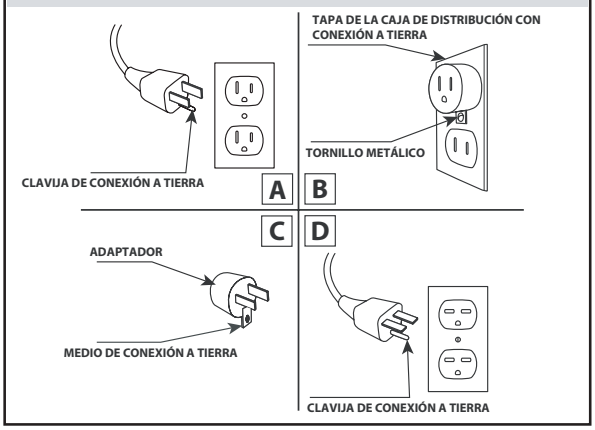

GUARDE ESTAS INSTRUCCIONES

ESPECIFICACIONES DEL PRODUCTO

VOLTAJE	AMPS	VATIOS
120 V CA, 60 Hz	11,7 amperios	1400 vatios

CONTENIDO DEL EMBALAJE

PRECAUCION

Para evitar lesiones debidas a un encendido involuntario o una descarga eléctrica, no conecte el cordón eléctrico en una fuente de alimentación, al desembalAr o ensamblar el aparato. El cordón eléctrico debe quedar desconectado al ajustar y ensamblar el aparato.

Si cualquier pieza falta o está dañada, no intente utilizar ni conectar el cordón eléctrico, hasta que la pieza faltante o dañada se haya reemplazado. Para evitar una descarga eléctrica, utilice solamente piezas originales y durante el mantenimiento, utilice herramientas con aislamiento doble.

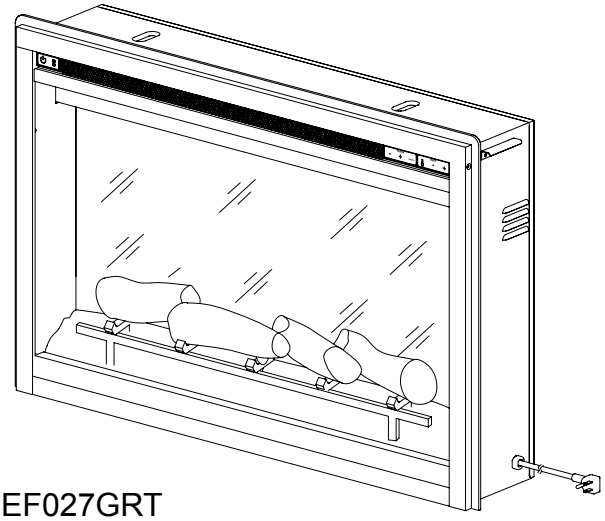

36EF027GRT

A

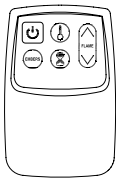

B

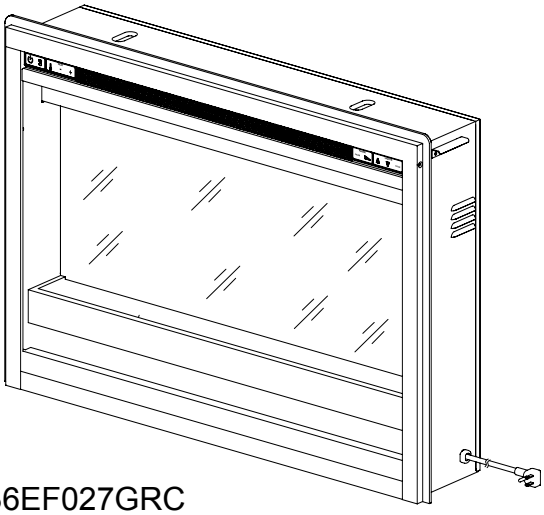

36EF027GRC

A

B

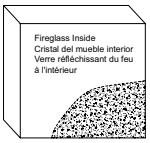

C

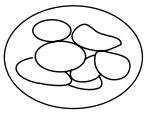

D

Pieza	Descripción	36EF027GRT	36EF027GRC
A	Accesorio	1	1
B	Control remoto y batería	1	1
C	Cristal del mueble	0	1
D	Rocas	0	1

Nota: Las Rocas y la Estufa deben ser colocadas en el inserto antes de ser montadas con el mantel.

1. Desatornille 2 tornillos a los lados derecho e izquierdo del inserto de la estufa (Fig. 1).

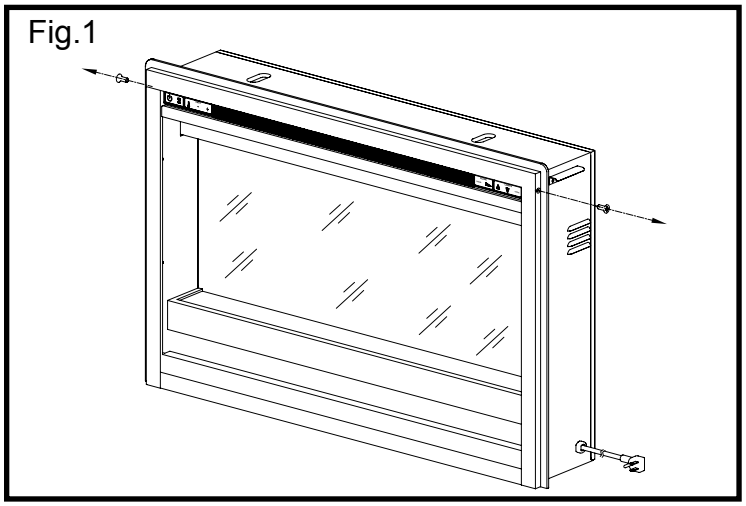

2. Levante el marco del inserto (Fig. 2).

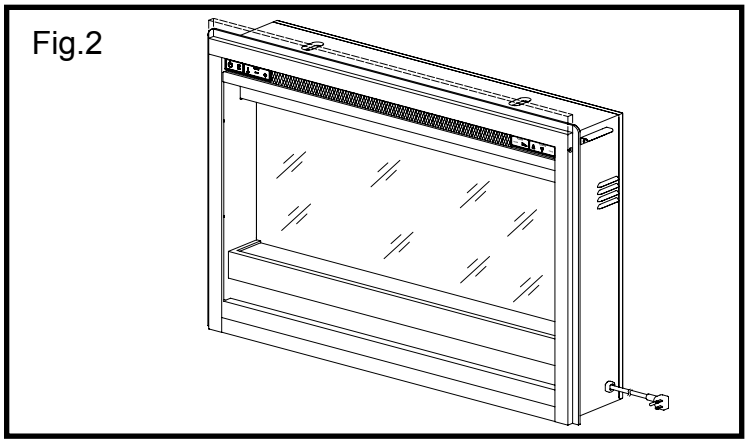

3. Remueva el cristal frontal del inserto (Fig. 3).

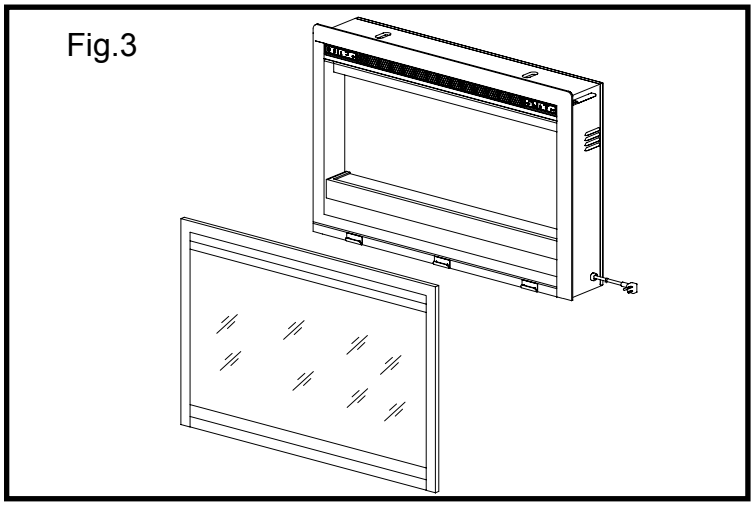

4. Coloque el cristal como desee (Fig. 4). Reinstale el cristal frontal girando los tornillos de las esquinas.

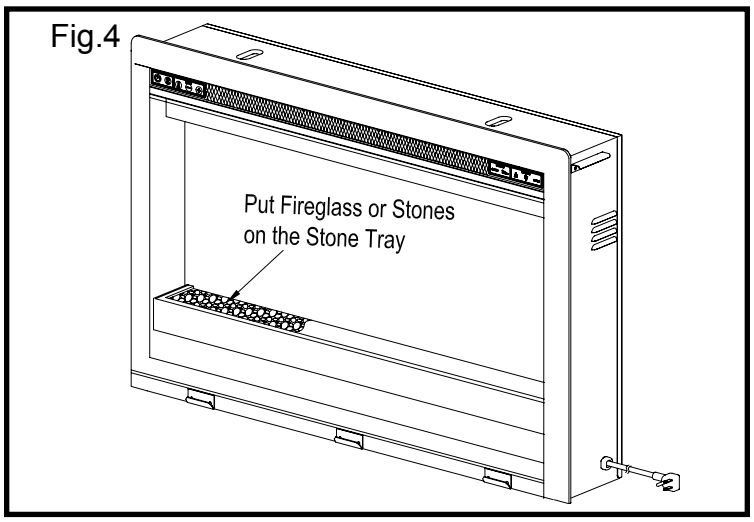

Coloque la repisa completa cerca de su ubicación final. Asegúrese de que pueda acceder a la parte posterior de la repisa, ya que el Inserto para Chimenea Eléctrica se instalará desde la parte trasera.

Con un destornillador Phillips, retire los tornillos y los soportes de montaje de metal ubicados a cada lado de la abertura central de la chimenea. Luego, desembale el Inserto para Chimenea Eléctrica con cuidado. Ubique el inserto detrás de la chimenea de modo que la parte frontal quede enfrentada a la repisa de madera. Con la ayuda de un asistente adulto, levante el inserto y deslícelo suavemente en la abertura de la repisa hasta que la brida quede rasante contra la parte interna de la repisa. Asegúrese de que el inserto esté centrado con respecto a los lados izquierdo y derecho en la abertura. Tenga cuidado al colocar y ajustar el inserto; la parte inferior del inserto podría rayar el acabado del hogar/la base de la chimenea. Vuelva a colocar los soportes de montaje con el destornillador Phillips y los tornillos suministrados. NO LOS AJUSTE EN EXCESO.

Con la ayuda de un asistente, levante con cuidado la unidad completa y colóquela con la parte frontal en dirección a la ubicación final que haya elegido para la chimenea. Asegúrese de sujetar el cable eléctrico antes de levantar o mover la chimenea completa. Al elegir una ubicación final, asegúrese de contar con un acceso despejado al tomacorriente eléctrico con conexión a tierra.

Lea y siga todas las instrucciones en este manual antes de poner en funcionamiento su nueva chimenea.

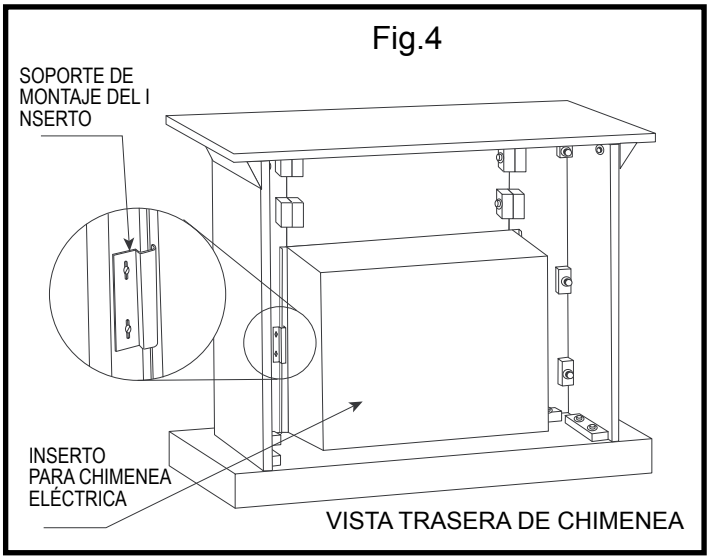

PREPARACION

Al elegir la colocación de la chimenea nueva, asegúrese de seguir las instrucciones generales. Además, para obtener el mejor efecto, evite instalar la chimenea en (bajo) la luz directa del sol.

Recomendaciones para la instalación en un clima frío: Cuando instale esta unidad contra una pared exterior que no tenga aislamiento o una pared de servicio, las paredes exteriores deben tener aislamiento, de acuerdo con los códigos de aislamiento aplicables.

CONEXION ELECTRICA

Se requiere un circuito de 15 Amp., 120 voltios, 60 Hz y debe tener un tomacorriente con una conexión adecuada para hacer tierra. Preferiblemente, instale la chimenea sobre un circuito específico, ya que los otros aparatos que se encuentran en el mismo circuito, pueden provocar que se dispare el disyuntor o que se sueme el fusible, cuando funciona la chimenea. El aparato viene de forma estándar con un cordón eléctrico de tres cables de una longitud de 1,8 m (6 pies), que sale de la parte trasera de la chimenea. Planifique la instalación, para evitar la utilización de un cable de extensión. Sin embargo, si debe utilizar una extensión, ésta debe ser de calibre mínimo 14 AWG, poseer tres hilos con un enchufe para hacer tierra y una potencia nominal de al menos 1875 vatios. La longitud de la extensión eléctrica no debe ser superior a 6 m (20 pies).

- ENCENDIDO
El botón POWER suministra electricidad a todas las funciones de la estufa. El botón POWER pondré el inserto en modo en espera. Esto apagará todas las funciones de golpe pero guardará en la memoria los ajustes. Pulsando el botón POWER otra vez la unidad se encenderá con los mismos ajustes.

NOTA: Si se pulsa el botón POWER del panel de control durante 10 segundos se desactivará la función de calentador.

- TEMPORIZADOR
Pulsando el botón TIMER se rotará a través de las 10 opciones del temporizador (30 minutos, 1 hora, 2H, 3H, 4H, 5H, 6H, 7H, 8H y 9H) y la opción de apagado OFF.

Luminosidad de la LLAMA
El nivel de luminosidad de la llama puede ser ajustado usando el + - o los botones de FLAME LEVEL ( ).

- CALENTADOR
1. Pulsando el botón HEATER éste encenderá o apagará la función de calentador.
2. Pulsando los botones HEAT +/- se cambiará el termostato por 2 °F (1 °C.) El rango de temperatura varia entre 62 °F - 82 °F (17 °C y 27 °C) o siempre encendido.
3- La temperatura por defecto es 72 °F (22 °C.)

NOTA: Para cambiar entre ºF y ºC mantenga pulsado el botón HEATER en el panel de control durante 3 segundos.
NOTA: Después de que la función de calentador o encendido se apague, el ventilador seguirá funcionando durante unos minutos para enfriar os componentes internos.

EFECTO DE ONDULADO (36EF027GRT)
Encienda/Apague el efecto de ondulado integrado.

COLOR (36EF027GRC)
Hay 3 niveles de color de llama que se pueden rotar: amarillo, azul, azul-amarillo.

- LUZ INFERIOR (36EF027GRC)
Pulsando este botón se cambiará la luz inferior entre blanco, blanco/rojo, azul, rojo/verde y pagado.

- LUZ SUPERIOR (36EF027GRC)
Pulsando este botón la luz superior cambiará entre blanco, blanco/rojo, azul, rojo/verde y pagado.

CICLO (36EF027GRC)
Encienda / apague el efecto superior e inferior de ondulado.

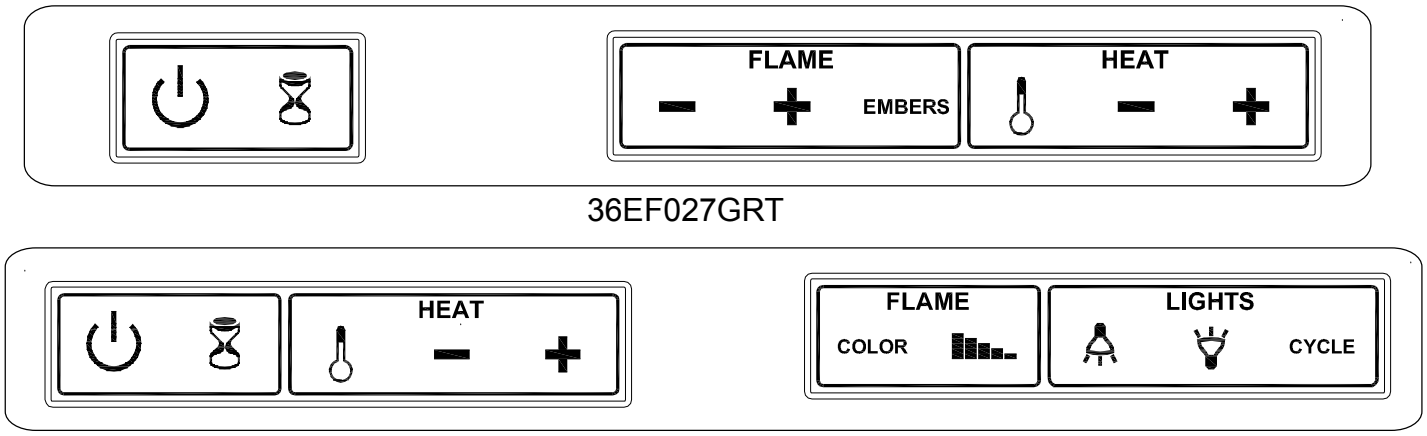

Fig . 1

Nota: Cuando se cambia una función desde el panel de controles o el control remoto, aparece el indicador correspondiente (vea la figura 1) en la esquina superior derecha de la pantalla de proyección. El indicador muestra la función que cambió y el nivel que se seleccionó mediante el panel de controles o el control remoto. Cuando la función se apague, el indicador correspondiente titilará varios veces y luego desaparecerá.

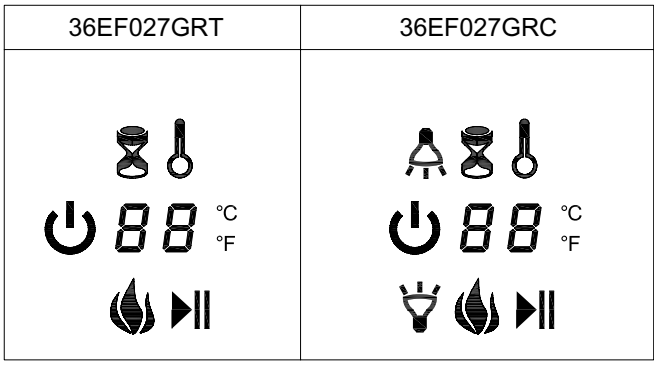

Fig . 2

NOTA: Este equipo ha sido probado y se ha verificado que cumple con los límites para un dispositivo digital clase B, conforme a la sección 15 de las regulaciones de la FCC. Estos límites están diseñados para proporcionar protección razonable contra interferencia perjudicial en una instalación residencial. Este equipo genera, usa y puede irradiar energía de radiofrecuencia y, si no se instala y usa de acuerdo con las instrucciones, puede causar interferencia perjudicial a la recepción de radio o televisión, lo que se puede determinar al apagar y encender el equipo. Se recomienda al usuario que intente corregir la interferencia con una o más de las siguientes medidas:

- Reorientar o reubicar la antena de recepción.
- Aumentar la separación entre el equipo y el receptor.
- Conectar el equipo a un tomacorriente de un circuito distinto al que usa el receptor.
- Solicitar ayuda al concesionario o a un técnico con experiencia en radio/TV.

Este dispositivo cumple con la sección 15 de las reglas de la FCC. El funcionamiento está sujeto a las siguientes dos condiciones:
(1) este dispositivo no debe causar interferencia perjudicial, y
(2) este dispositivo deberá aceptar cualquier interferencia recibida, incluida la interferencia que pudiese causar la operación no deseada.
Las modificaciones que no estén aprobadas por la parte responsable del cumplimiento podrían anular la autorización del usuario para utilizar el equipo.

Este instrumento digital clase B cumple con el ICES-003 de Canadá.

Nota: Opere el transmisor remoto a un ritmo lento medido. Presione los botones del control remoto con una presión suave y un movimiento leve. Si se presionan los botones repetidamente en una sucesión rápida se puede provocar una falla del transmisor.

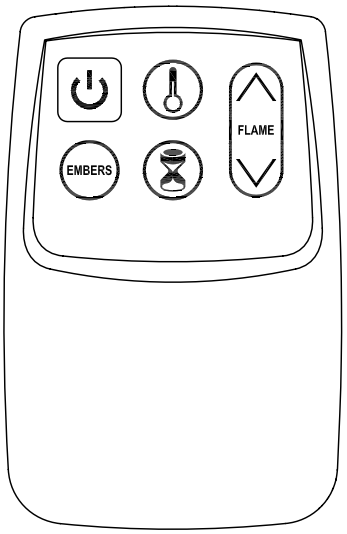

36EF027GRT

Fig . 3

36EF027GRC

Fig . 4

REEMPLAZO DE LA BATERÍA DEL CONTROL REMOTO

Cuando el control remoto deja de funcionar o su rango parece reducido, es el momento de cambiar las baterías por unas nuevas. Retire las baterías si el control remoto no se va a utilizar por un período largo.

1. El compartimiento para las baterías está ubicado en la parte posterior del control remoto.
2. Presione hacia adentro la lengüeta pequeña mientras desliza la puerta de la batería para abrirla y saque las baterías viejas.
3. Reemplace con (2) baterías AAA (no incluidas), asegurándose de que los lados + y - de la batería coincidan dentro del compartimiento de la batería.
4. Reemplace la puerta de la batería.

Nota: No mezclar baterías viejas con nuevas.
No mezclar baterías alcalinas, baterías recargables (de ni-cd, ni-mh, etc.) Y baterías estándar (de zinc-carbono).

ELIMINACIÓN DE LAS BATERÍAS USADAS

Las baterías pueden contener sustancias peligrosas que pueden ser nocivas para el medioambiente y el ser humano.

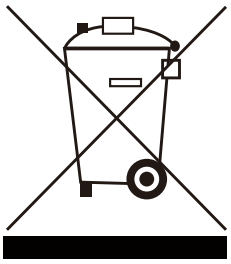

Este símbolo marcado en la batería o en el paquete indica que las baterías usadas no deben ser tratadas como residuos municipales. Por el contrario, se deben dejar en los puntos de recolección adecuados para el reciclaje.

Al asegurarse de que las baterías usadas se desechen correctamente, ayudará a evitar las potenciales consecuencias negativas para el medioambiente y el ser humano. El reciclaje de materiales ayudará a conservar los recursos naturales.

Para obtener más información sobre la recolección y el reciclaje de baterías usadas, comuníquese con su municipalidad local o su servicio de eliminación de desechos.

CUIDADO Y MANTENIMIENTO

- Los motores usados en el ventilador y el conjunto generador de flamas vienen lubricados previamente para prolongar la vida útil de los rodamientos y no necesitan otra lubricación. Sin embargo, recomendamos la limpieza/aspirado periódico del ventilador/calentador.
- Asegúrese de que la unidad esté apagada y desenchufada siempre que limpie el calentador o chimenea.

ADVERTENCIA: Asegúrese de que la unidad esté apagada antes de proceder. Toda reparación eléctrica o nuevo cableado de esta unidad sólo debe realizarlo un electricista certificado de acuerdo con los códigos nacionales y locales.

Si se repara o reemplaza cualquier componente eléctrico o cableado, se deben seguir las rutas originales de los cables, los códigos de color y las ubicaciones de fijación.

ADVERTENCIA: El cableado del tomacorriente debe cumplir con los códigos de construcción locales y con otras normas que correspondan para reducir el riesgo de incendio, descarga eléctrica y lesiones a personas.

ADVERTENCIA: No utilice esta chimenea si alguna de sus piezas estuvo sumergida en agua. Llame de inmediato a un técnico en mantenimiento calificado a fin de que inspeccione y reemplace cualquier pieza del sistema eléctrico.

ADVERTENCIA: Desconecte la electricidad antes de realizar el mantenimiento o limpieza para reducir el riesgo de incendio, descarga eléctrica o lesiones corporales.

ADVERTENCIA: Durante cualquier reparación de este electrodoméstico, debe estar apagada la energía. Primero coloque el interruptor de alimentación principal en la posición “OFF” (APAGADO). Después retire el enchufe eléctrico del tomacorriente de la pared.

SOLUCIÓN DE PROBLEMAS

PROBLEMA	CAUSA POSIBLE	ACCIÓN CORRECTIVA
No hay alimentación, los leños no arden.	1. El cable de alimentación no se enchufó al tomacorriente. 2. El interruptor principal de alimentación no está en la posición de ENCENDIDO.	1. Verifique que la unidad esté enchufada en un tomacorriente estándar de 120 V. 2. Presione el botón de alimentación varias veces y asegúrese de que la alimentación esté en la posición de ENCENDIDO.
Los leños arden pero no hay efecto de flama.	El botón de flama no está en la posición de ENCENDIDO.	Presione el botón de flama varias veces.
El calentador no emite aire caliente.	La temperatura actual de la habitación es más alta que la temperatura configurada.	Ajuste el ajuste de temperatura para asegurarse de que la temperatura configurada en el termostato sea mayor que la temperatura actual de la habitación.
Si el calentador no funciona, pero el botón de Encendido y las opciones del Calentador están “ON” y el termostato está fijado de forma correcta (vea la solución arriba).	El dispositivo de protección térmica ha caído.	Coloque todos los interruptores en la posición de APAGADO y desconecte la unidad del tomacorriente de pared durante 5 minutos. Luego de 5 minutos, vuelva a enchufar la unidad en el tomacorriente de pared y úsela normalmente. Asegúrese que no haya ningún objeto que bloquee la entrada o la salida de aire ya que crea acumulación de calor.
El efecto de flama funciona pero el calentador no y el lecho de brasas titila cuando se presiona el botón de calentador.	La función del calentador está desactivada.	Pulse y mantenga el botón POWER (encendido) durante 10 segundos para re-establecer la función de calentador.

GARANTÍA LIMITADA DE 1 AÑO

El fabricante garantiza que su nueva estufa eléctrica no presentará defectos de fabricación ni materiales durante un período de un año a partir de la fecha de compra, siempre y cuando se cumplan las siguientes condiciones y limitaciones.

1. Esta estufa eléctrica se debe instalar y operar en todo momento de acuerdo con las instrucciones de instalación y operación proporcionadas con el producto. Cualquier reparación no autorizada, alteración, abuso deliberado, accidente o uso inadecuado del producto anulará esta garantía.
2. Esta garantía no es transferible y sólo está disponible para el propietario original, siempre y cuando la compra se haya realizado a través de un proveedor autorizado del producto.
3. Esta garantía se limita a la reparación o reemplazo de piezas que se consideren defectuosas en material o mano de obra, siempre y cuando dicha pieza haya estado sometida a condiciones normales de uso y servicio, después de que una inspección por parte del fabricante confirme dicho defecto.
4. El fabricante podrá, bajo su criterio, eximirse de toda obligación respecto de esta garantía reembolsando el precio al por mayor de la pieza defectuosa.
5. Esta garantía no cubre·ningún costo de instalación, mano de obra, fabricación, transporte o de otro tipo que surja de la pieza defectuosa, su reparación, reemplazo u otra situación, y el fabricante no asume ninguna responsabilidad por las mismas.
6. El dueño/usuario asume todos los riegos, si los hay, incluidos los riesgos de daños o pérdidas directos, indirectos o resultantes que surjan del uso del producto, o de la incapacidad para usarlo, salvo que la ley estipule lo contrario.
7. Mediante el presente, se excluye expresamente cualquier otra garantía, expresa o implícita, respecto del producto, sus componentes y accesorios, o cualquier otra obligación o responsabilidad de parte del fabricante.
8. El fabricante no asume ni autoriza a ningún tercero a asumir en su nombre ninguna otra responsabilidad respecto de la venta de este producto.
9. Las garantías descritas en este documento no se aplican a accesorios que no sean del fabricante y que se usen junto con la instalación de este producto.

Esta garantía es nula si:

a. La chimenea está sometida a períodos prolongados de humedad o condensación.
b. Se produce cualquier alteración no autorizada, abuso deliberado, accidente o uso inadecuado del producto.
c. Usted no tiene el recibo original de compra.

SI SE NECESITA SERVICIO DE GARANTÍA

Póngase en contacto con el fabricante llamando al departamento de Servicio al Cliente al 1-866-661-1218, de lunes a viernes de 9 a.m. a 5 p.m., hora estándar del Este. Asegúrese de tener su garantía, su recibo de venta, la identificación del lugar de compra y el modelo o número de serie de su producto.

INSTRUCTION MANUAL ENCLOSED
MANUEL D'INSTRUCTION À L'INTÉRIEUR
MANUAL DE INSTRUCCIONES ADJUNTO

STOP

ATTENTION

STOP

IF YOU HAVE ANY PROBLEMS OR QUESTIONS, EMAIL OR CALL CUSTOMER SERVICE BEFORE YOU RETURN THIS PRODUCT TO THE STORE WHERE IT WAS PURCHASED.

For Customer Service: www.twinstarhome.com
in English Call: 866-661-1218
in Spanish Call: 866-661-1218
in French Call: 866-374-9203

PARE

ATENCIÓN

PARE

SI TIENE ALGÚN PROBLEMA O PREGUNTAS, ENVÍE UN MENSAJE DE CORREO ELECTRÓNICO O LLAME AL SERVICIO DE ATENCIÓN AL CLIENTE ANTES DE DEVOLVER ESTE PRODUCTO A LA TIENDA EN LA QUE LO COMPRÓ.

Servicio de atención al cliente: www.twinstarhome.com
Línea para llamadas en inglés: 866-661-1218
Línea para llamadas en español: 866-661-1218
Línea para llamadas en francés: 866-374-9203

ARRÊT

ATTENTION

ARRÊT

SI VOUS AVEZ DES PROBLÈMES OU DES QUESTIONS, ENVOYEZ UN COURRIEL AU SERVICE À LA CLIENTÈLE OU APPELEZ LE SERVICE À LA CLIENTÈLE AVANT DE RETOURNER CE PRODUIT OÙ VOUS L'AVEZ ACHETÉ.

Pour le service à la clientèle : www.twinstarhome.com
pour le service en anglais, appelez au: 866-661-1218
pour le service en espagnol, appelez au: 866-661-1218
pour le service en français, appelez au: 866-374-9203

INSTRUCTION MANUAL ENCLOSED
MANUEL D'INSTRUCTION À L'INTÉRIEUR
MANUAL DE INSTRUCCIONES ADJUNTO