KOBE Brand Range Hood

Model No. CH8136SQB

CH-181 SERIES – 11” HEIGHT

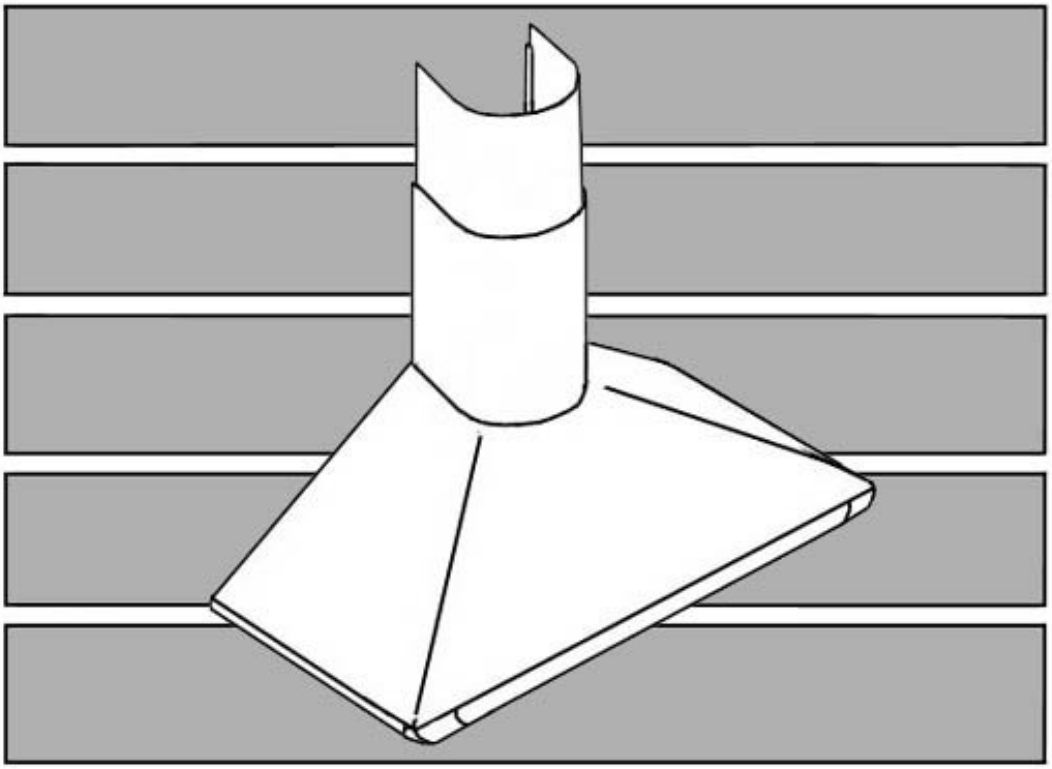

INSTALLATION INSTRUCTIONS

AND OPERATION MANUAL

- READ AND SAVE THESE INSTRUCTIONS -

CONTENTS

IMPORTANT SAFETY INSTRUCTIONS 1
COMPONENTS OF PACKAGE 3
INSTALLATION 4
OPERATING INSTRUCTIONS 8
MAINTENANCE 9
SPECIFICATIONS 11
MEASUREMENTS & DIAGRAMS 12
PARTS LIST 13
CIRCUIT DIAGRAM 15
TROUBLE SHOOTING 16
DISCLAIMER 17
WARRANTY 18
PRODUCT REGISTRATION 20

- READ ALL INSTRUCTIONS CAREFULLY BEFORE STARTING -

ALL WIRING MUST BE DONE BY A PROFESSIONAL AND IN ACCORDANCE WITH NATIONAL AND LOCAL ELECTRICAL CODES.

C US
221547

IMPORTANT SAFETY INSTRUCTIONS

- PLEASE READ THIS SECTION CAREFULLY BEFORE INSTALLATION -

WARNING – TO REDUCE THE RISK OF FIRE, ELECTRIC SHOCK OR PERSONAL INJURY, OBSERVE THE FOLLOWING:

1) Installation and electrical wiring must be done by qualified professionals and in accordance with all applicable codes and standards, including fire-rated construction.
2) When cutting or drilling into wall or ceiling, be careful not to damage electrical wiring or other hidden utilities.
3) Ducted fans must be vented to the outside.
   a) Before servicing or cleaning unit, open the light panel and SWITCH POWER OFF AT SERVICE PANEL.
   b) Clean fan, optional filter and grease laden surfaces frequently. To reduce the risk of fire and to disperse air properly, make sure to vent air outside. DO NOT vent exhaust air into wall spaces, attics, crawl spaces or garages.

NOTE - This warranty is invalid without an authorized agent's receipt or if unit is damaged due to misuse, poor installation, improper use, mistreatment, negligence or any other circumstances beyond the control of KOBE RANGE HOODS authorized agents. Any repair carried out without the supervision of KOBE RANGE HOODS authorized agents will automatically void the warranty.

- KOBE RANGE HOODS will not be held responsible for any damages to personal property or real estate or any bodily injuries whether caused directly or indirectly by the range hood.

WARNING – TO REDUCE THE RISK OF PERSONAL INJURY IN THE EVENT OF A RANGE TOP GREASE FIRE:

- Keep fan, filter, if any, and grease-laden surfaces clean.
- Always turn hood ON when cooking at high heat.
- Use high settings on cooking range ONLY when necessary. Heat the oil slowly on low to medium setting.
- Do not leave cooking range unattended when cooking.
- Always use cookware and utensils appropriate for the type and amount of food prepared.
- Use this unit only in the manner intended by the manufacturer.
- Before servicing, switch power off at service panel and lock service panel (if possible) to prevent power from switching on accidentally.
- Clean ventilating fans frequently. Grease should not be allowed to accumulate on fan, safety screens, and oil containers.

What to Do In The Event Of a Range Top Grease Fire

- SMOTHER FLAMES with a close fitting lid, cookie sheet, or metal tray, and then turn off the burner. KEEP FLAMMABLE OR COMBUSTIBLE MATERIAL AWAY FROM FLAMES. If the flames do not go out immediately, EVACUATE THE AREA AND CALL THE FIRE DEPARTMENT or 911.
- NEVER PICK UP A BURNING PAN – You may get burned.
- DO NOT USE WATER, including wet dishcloths or towels – a violent steam blast will result.
- Use an extinguisher ONLY if:
  a) You have a Class A, B, C extinguisher and know how to operate it.
  b) The fire is small and contained in the area where it started.
  c) The fire departments have called.
  d) You can fight the fire with your back to an exit.

What to Do If You Smell Gas

- Extinguish any open flame.
- Do not try to turn on the lights or any type of appliance.
- Open all doors and windows to disperse the gas. If you still smell gas, call the Gas Company and Fire Department right away.

CAUTION

1) For general ventilation use only. Do not use to exhaust hazardous or explosive materials and vapors.
2) To reduce the risk of fire, use only metal ductwork.
3) Follow the heating equipment manufacturer's guideline and safety standards such as those published by the National Fire Protection Association (NFPA), and the American Society for Heating, Refrigeration and Air Conditioning Engineers (ASHRAE), and code authorities.
4) Activating any switch may cause ignition or an explosion.

⚠ WARNING

ELECTRICAL SHOCK HAZARD – Can result in serious injury or death. Disconnect appliance from electric power before servicing.
If equipped, the fluorescent light bulb contains small amounts of mercury, which must be recycled or disposed of according to Local, State, and Federal Codes.

COMPONENTS OF PACKAGE

(Must keep all material for returns or refunds)

Range Hood Box

{A} KOBE Range Hood with Two-Piece Duct Cover
{B} Warranty Registration Card
{C} Instructions Manual
{D} Duct Cover Bracket
{E} Hood-Mounting Bracket
{F} Baffle Filter
{G} Baffle Handle - 2
{H} Installation Template
{I} 7” Round Duct Adapter
{J} Screws Package

{A}

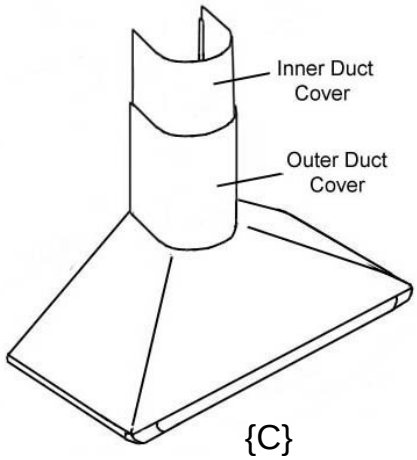

{E}

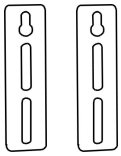

***Attached to Hood

{F}

{B}

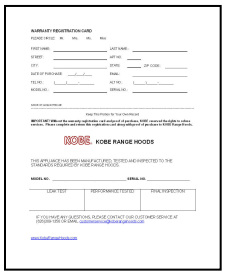

{C}

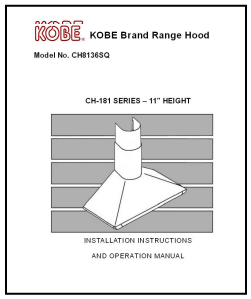

{G}

{H}

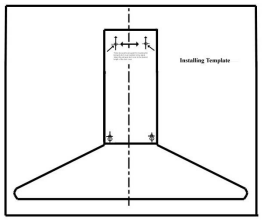

{I}

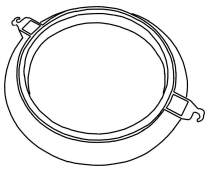

{J}

4 x 8 mm (2 pcs)

4 x 14 mm (2 pcs)

***Attached to Duct Cover Position Plate

{D}

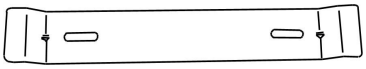

INSTALLATION

PLEASE READ ENTIRE INSTRUCTIONS BEFORE PROCEEDING

Calculation before installation

To calculate the length of the installation, please refer to Table 1. (All calculation is measure in inches.)

TABLE 1

A = Height of Floor to Ceiling
B = Height of Floor to Counter Top
(Standard: 36")
C = Preferred Height of Counter Top to Hood Bottom (Recommended 27" to 30")
D = Height of Hood
E = Height of Duct Cover [F – D]
F = Height of the Hood Installation
[A – (B+C)]

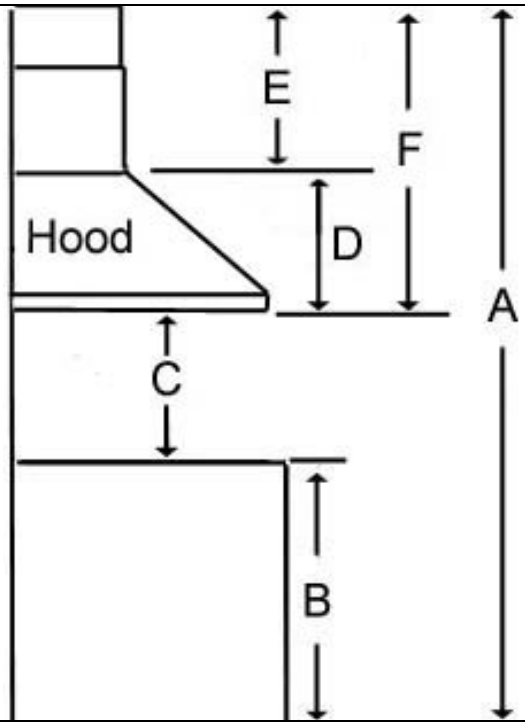

⚠ SAFETY WARNING

HOOD MAY HAVE VERY SHARP EDGES; PLEASE WEAR PROTECTIVE GLOVES IF IT IS NECESSARY TO REMOVE ANY PARTS FOR INSTALLING, CLEANING OR SERVICING.

Preparation before Installation

NOTE: TO AVOID DAMAGE TO YOUR HOOD, PREVENT DEBRIS FROM ENTERING THE VENT OPENING.

- Decide the location of venting pipe from the hood to the outside. Refer to Figure 1.
- A straight, short venting run will allow the hood to perform more efficiently.
- Try to avoid as many transitions, elbows, and long run as possible. This may reduce the performance of the hood.
- Use duct tape to seal the joints between pipe sections.
- Temporarily wire the hood to test for proper operation before installing.

- If necessary, prepare back wall frame with cross framing lumber for secure installation. Using references on Table 1 and the measurements on page 12, decide the level of the lumber. Refer to Figure 2.
- Peel protective film off the duct cover and the hood (if any).
- Loosen hood-mounting brackets at the back of the hood, adjust brackets and tighten screws as shown in Figure 3.
- If necessary to remove the rubber stand on the back of the hood, unscrew and discard. Refer to Figure 4.

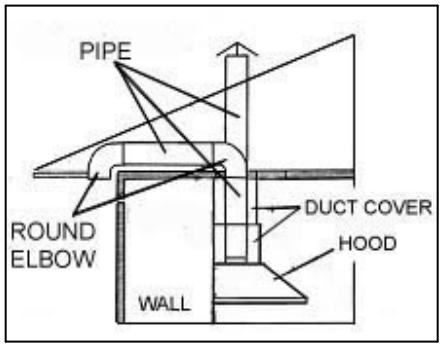

Figure 1

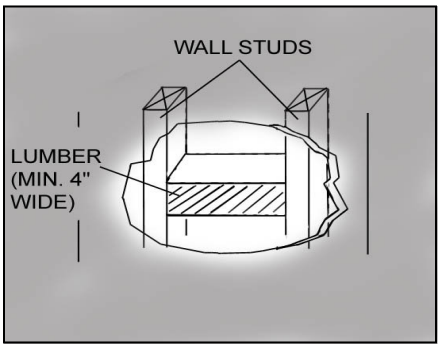

Figure 2

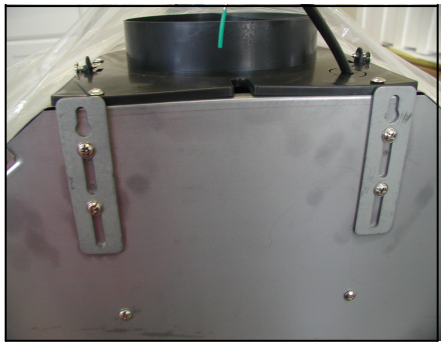

Figure 3

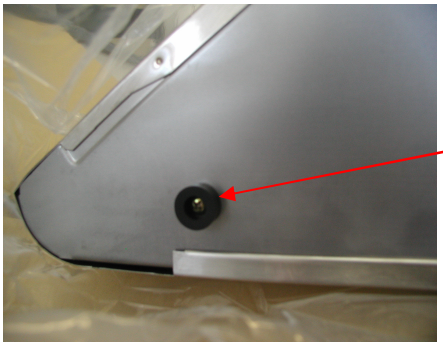

Figure 4

Hood Installation

CAUTION: If required to move the cooking range to install the hood, turn OFF the power on an electric range at the main electrical box. SHUT OFF THE GAS BEFORE MOVING A GAS RANGE.

1. Using references on Table 1 and measurements on page 12, mark the leveling point for hood-mounting bracket on the wall. If necessary, use installation template (provided).
2. Secure two mounting screws (not provided) on the wall leaving 1/8” away from the wall. Refer to Figure 5.
3. Align hood-mounting bracket to the mounting screws on the wall and hook hood into place.
4. Secure and tighten the mounting screws. CAUTION: MAKE SURE THE HOOD IS SECURE BEFORE RELEASING.

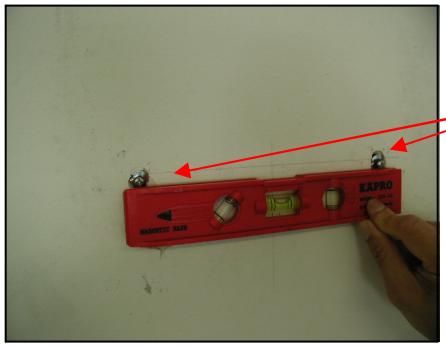

Figure 5

Ductwork Installation

5. Use 6” round pipe to connect the plastic exhaust on the hood to the ductwork above. Use duct tape to make all joints secure and air tight. Refer to Figure 6.
6. For 7” round ductwork, attach the 7” round duct adapter (provided) to the 6” round plastic exhaust on the hood. Refer to Figure 7.

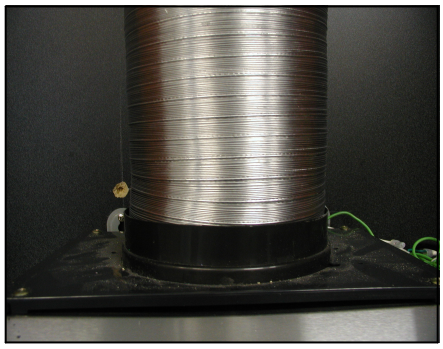

Figure 6

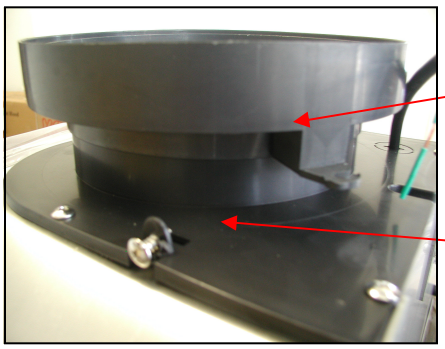

Figure 7

Wiring to Power Supply

⚠SAFETY WARNING

RISK OF ELECTRICAL SHOCK. THIS RANGE HOOD MUST BE PROPERLY GROUNDED. MAKE SURE THIS IS DONE BY SPECIALIZED ELECTRICIAN IN ACCORDANCE WITH ALL APPLICABLE NATIONAL AND LOCAL ELECTRICAL CODES. BEFORE CONNECTING WIRES, SWITCH POWER OFF AT SERVICE PANEL AND LOCK SERVICE PANEL TO PREVENT POWER FROM BEING SWITCHED ON ACCIDENTALLY.

7. Connect three wires (black, white and green) to house wires and cap with wire connectors.
8. Connect according to color: black to black, white to white, and green to green.
9. Test the operation of the hood before moving on to the next step. Make sure power is supplied to the hood.

Duct Cover Installation

NOTE: BE CAREFUL WHEN USING ELECTRICAL SCREWDRIVER, DAMAGE TO THE HOOD MAY OCCUR.

10. Using reference **E** from Table 1 and measurements on page 12, mark the leveling point for duct cover bracket.
11. Secure the duct cover bracket to the wall with two screws (not provided). Make sure all screws are tightened. NOTE: Inner duct cover will cover the duct cover bracket.
12. Adjust the duct cover length and secure with two (4x8 mm) screws (provided) as shown in Figure 8.
13. Remove the two (4x14 mm) screws (provided) on the duct cover position plate.
14. Slide the entire duct cover onto the hood. Refer to Figure 9.

Figure 8

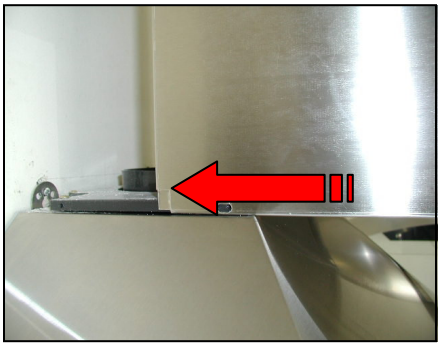

Figure 9

Place the edge of the inner duct cover behind the duct cover bracket on the wall.
Secure the outer duct cover to the duct cover position plate with two (4x14 mm) screws (provided).

Install Accessories

15. Place baffle filters underneath the hood. Refer to Figure 10.

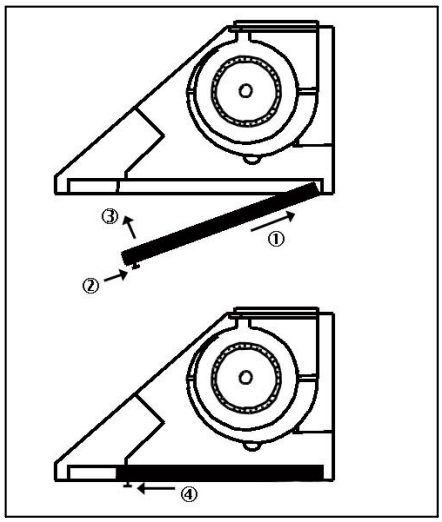

Figure 10

Final Assembly

16. Turn power ON in control panel. Check all lights and fan operation.
17. Make sure to leave this manual for the homeowner.

OPERATING INSTRUCTIONS

This hood is equipped with three speeds, powerful centrifugal squirrel cage with baffle filters, and two bright 12-volt 20-watt halogen lights.

The control buttons are the light and speed controls (QuietMode™, Low and High). Refer to Figure 12.

Figure 11

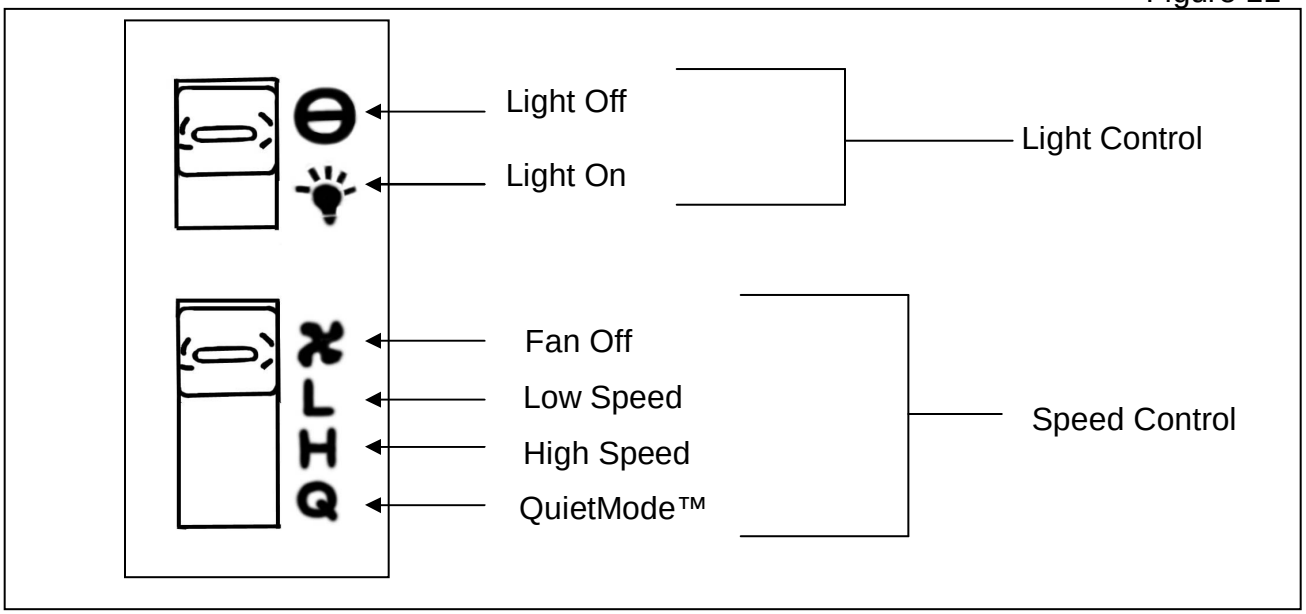

Light Operation:
Slide switch to in the Light Control Panel to turn light on.
Slide switch to in the Light Control Panel to turn light off.

Fan Operation:
Slide switch to L in the Speed Control panel for low speed.
Slide switch to H in the Speed Control panel for high speed.
Slide switch to Q in the Speed Control panel for QuietMode™ speed.
Slide switch to in the Speed Control panel to turn off the fan.

MAINTENANCE

⚠SAFETY WARNING

NEVER PUT YOUR HAND INTO AREA HOUSING THE FAN WHILE THE FAN IS OPERATING.

Cleaning Hood Surface

⚠CAUTION: NEVER USE ABRASIVE CLEANERS, PADS, OR CLOTHS. DO NOT USE PAPER TOWEL ON STAINLESS STEEL.

For optimal operation, clean range hood and all baffle/spacer/filter/oil tunnel/oil container regularly.

*** Regular care will help preserve the appearance of the hood.

1. Use only mild soap or detergent solutions. Dry surfaces using soft cloth.
2. If hood looks splotchy (stainless steel hood), use a stainless steel cleaner to clean the surface of the hood. Avoid getting cleaning solution onto or into the control panel. Follow directions of the stainless steel cleaner. **Caution: Do not leave on too long as this may cause damage to hood finish**. Use soft towel to wipe off the cleaning solution, gently rub off any stubborn spots. Use dry soft towel to dry the hood.
3. DO NOT allow deposits to accumulate or remain on the hood.
4. DO NOT use ordinary steel wool or steel brushes. Small bits of steel may adhere to the surface and cause rusting.
5. DO NOT allow salt solutions, disinfectants, bleaches, or cleaning compounds to remain in contact with stainless steel for extended periods. Many of these compounds contain chemicals, which may be harmful. Rinse with water after exposure and wipe dry with a clean lint free cloth.

To Clean Baffle Filter/Oil Tunnel

CAUTION: DRAIN OIL FROM BAFFLE FILTER & OIL TUNNEL BEFORE OIL WILL OVERFLOW.

1. Remove all the baffle filters and oil tunnel.
2. Using a sponge, wash with warm soapy water. Dry completely before returning into place.
   (Note: Baffle Filters are top rack dishwasher safe.)

To Replace Light Bulb

CAUTION: HALOGEN LIGHT UNIT MAY BE HOT! WAIT UNTIL UNIT IS COOL.

NOTE: DO NOT TOUCH HALOGEN LIGHT WITH BARE HANDS, WHICH MIGHT CAUSE OVER HEAT AND SHORTEN THE LIFT OF LIGHT BULBS.

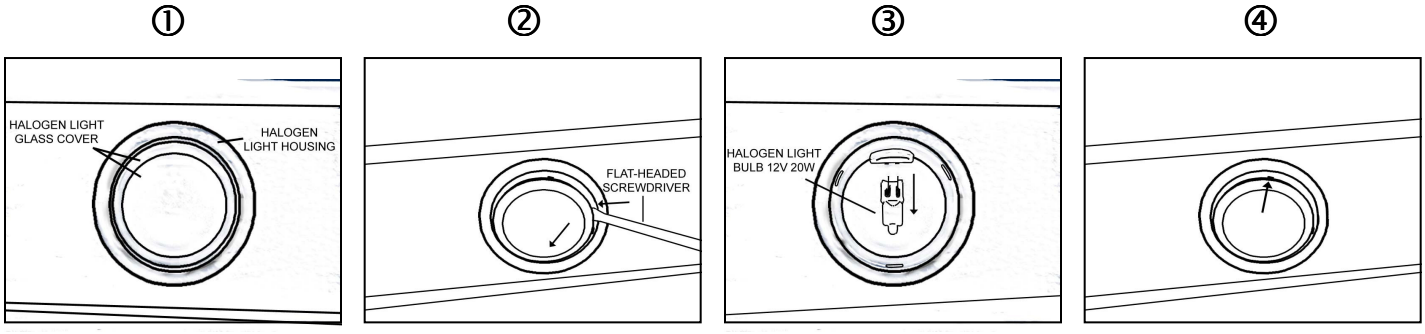

1. Make sure all controls are OFF, and range hood is unplugged.
2. Place the flat-head screwdriver into the groove between the halogen light glass covering and the housing ①.
3. Gently separate glass covering from the housing ②.
4. Gently pull out the defective light bulb ③ and discard. Light bulbs should be 12V 20W maximum.
5. Wear a glove or use a cloth to hold the new light bulb and push securely into light socket. NOTE: DO NOT PUSH TOO HARD OR YOU MAY BREAK THE BULB CONNECTOR.
6. Put back halogen light glass cover ④.
7. Plug back power cord and turn on range hood to test for operation.

SPECIFICATIONS

MODEL / SIZE	CH8136SQB / 36”
COLOR	Commercial Grade Stainless Steel
CONSUMPTION / AMPERE	CH8136SQB –180W / 1.5A
VOLTAGE	120V 60Hz
NUMBER OF MOTORS	1
DESIGN	20-Gauge / Satin Finish
FAN TYPE	Double Horizontal Squirrel Cage
EXHAUST	6” Round 7” Round Adapter (Included)
CONTROLS	Three Speed (QuietMode™, Low, High)
HALOGEN LIGHTS	12V 20W x 2
HOOD DIMENSION (W x D x H)	(CH8136SQB) 35-1/4” x 19-1/2” x 11”
DUCT COVER DIMENSION (W x D x H)	(CH81SDC) 8-1/4” x 8-7/8” x (14-1/8”~27-1/4”)
OPTIONAL ACCESSORIES (W x D x H)	1) Two-Piece Extension Duct Cover (CH81SDC) 8-1/4” x 8-7/8” x (14-1/8”~27-1/4”) 2) Euro Style Steel Rack (CH81SR) 35-1/2” x 11-3/4” x 1/4” 2) 36” Stainless Steel Back Panel (SSP36) 36” x 1/10” x 32”

WEIGHT (lbs)

(CH8136SQ)	Net	Gross
	38.0	42.0

SPEED	QuietMode™	Low	High
Air Capacity (cfm)*	250	450	600
Sone	1.0	2.8	4.5

*In House Test Static Pressure “0”. One Sone is equivalent to the sound of a refrigerator at 40 decibels.

**Specifications subject to change without notice.

MEASUREMENTS & DIAGRAMS

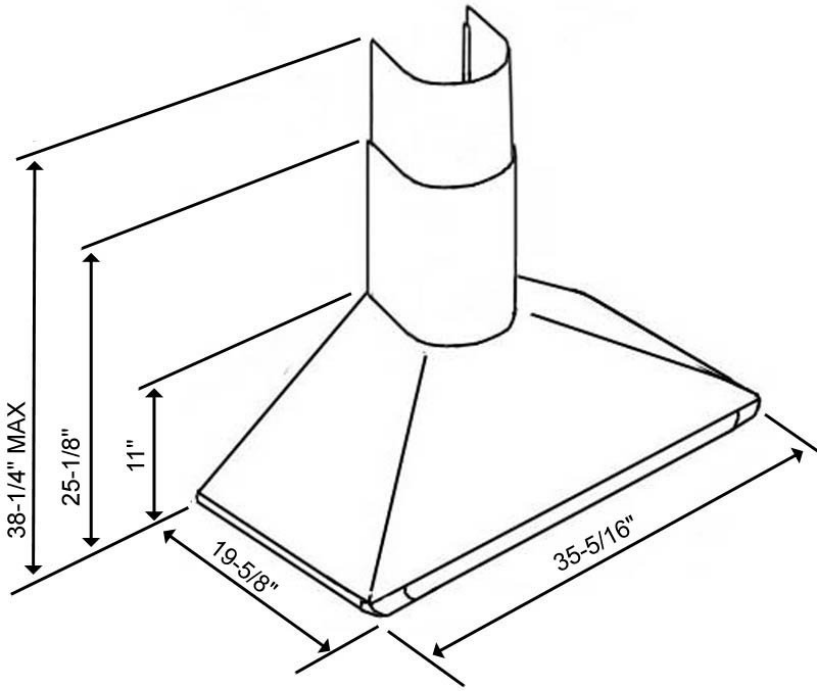

***Hood-Mounting Bracket

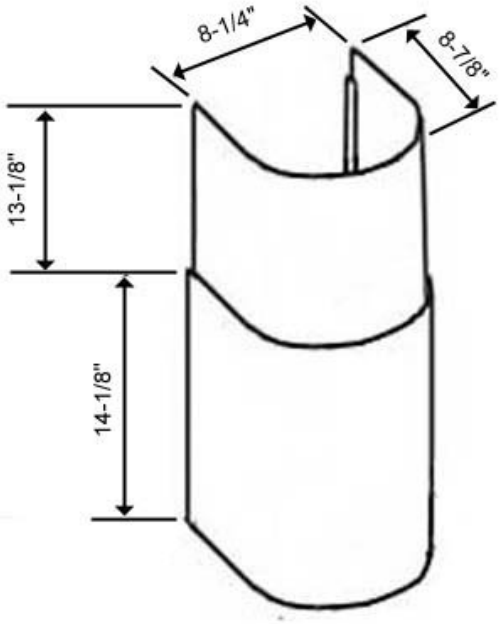

***Duct Cover Bracket

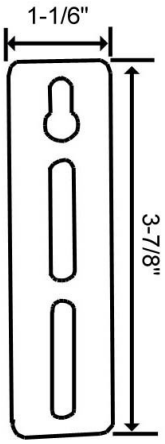

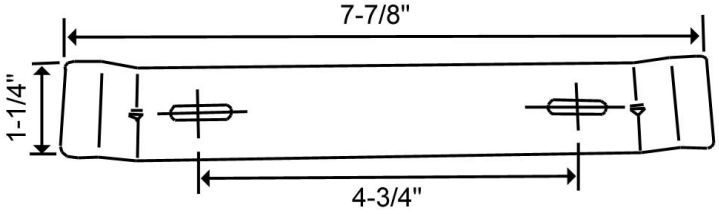

PARTS LIST

MODEL NO.: CH8136SQB

NO.	DESCRIPTION	MODEL /SIZE	PART NO.
1	Duct Cover	CH81SDC	90D-1-0001
2	7” Round Adapter		90D-2-0002
3	Duct Cover Position Plate		90D-3-0003
4	Hood-Mounting Bracket		90D-4-0004
5	Hood Casing		90D-5-0005
6	Switch (light)		90D-5-0006
7	Switch (switch)		90D-6-0007
8	Side Trim (Right)		90D-7-1008
9	Front Trim		90D-8-0009
10	Side Trim (Left)		90D-9-2008
11	Blower System		90D-10-0010
12	Wire Box		90D-11-0011
13	Capacitor		90D-12-0012
14	Transformer (Light)		90D-13-0013
15	Spacer		90D-14-0014
16	Halogen Light (12V 20W Max.)		90D-14-0015
17	Baffle Filters		90D-14-0016
18	Duct Cover Bracket		90D-14-0017
19	Electrical Box		90D-14-0018

MODEL NO.: CH8136SQB

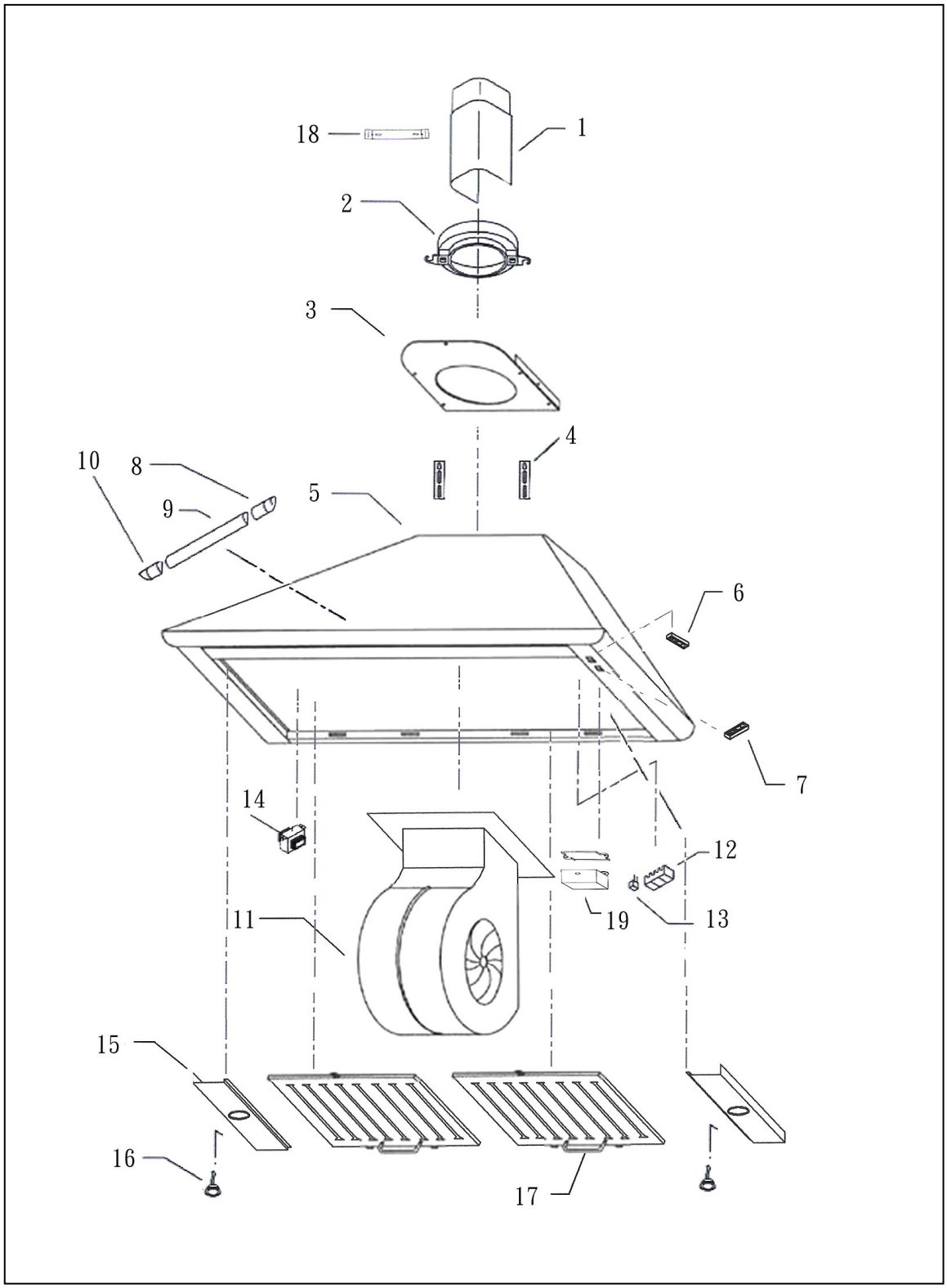

CIRCUIT DIAGRAM

MODEL NO.: CH8136SQB

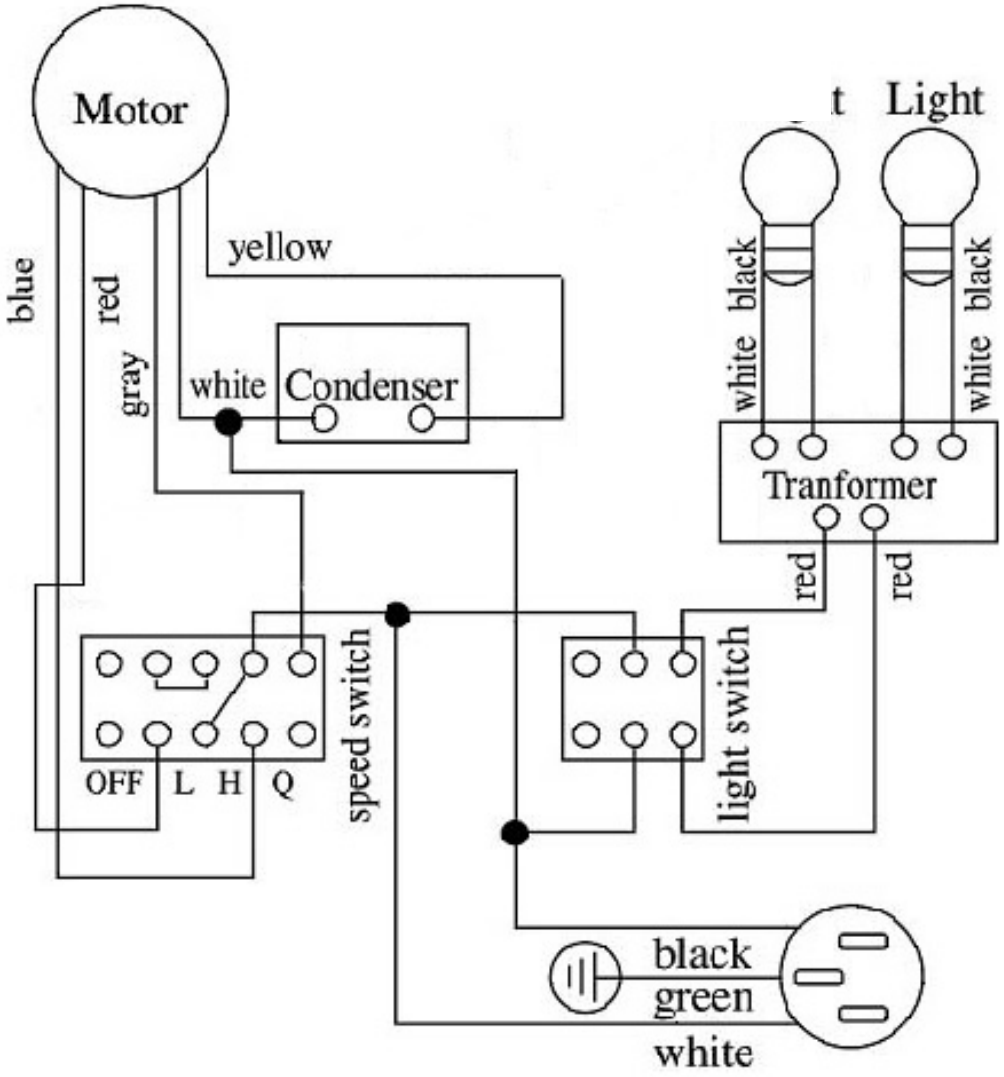

TROUBLE SHOOTING

Issue	Possible Cause	Solution
After Installation, both motors and lights are not working.	The power is not on.	Make sure the circuit breaker and the unit's power is ON. Use a voltage meter to check the power supply.
	The wire connection is not secure.	Check and tighten wire connection.
	The control panel and processor board wiring are disconnected.	Check wire continuity from control panel to processor board.
	The motor transformer is defective.	Check the power input and power output on the motor transformer. If it's needed, replace the motor transformer.
	The control panel and processor board is defective.	Replace the control panel or processor board.
Lights are working, but motor(s) is not.	The motor(s) is defective.	Replace the motor.
	The capacitor(s) is defective.	Replace capacitor(s).
	The control panel or processor board is defective.	Replace the control panel or processing board.
The range hood is vibrating.	The blower system is not secure.	Tighten the turbine impeller/squirrel cage and air chamber.
	The turbine impeller/squirrel cage is not balanced.	Replace the turbine impeller/squirrel cage.
	Hood is not secured in place.	Check the installation of hood, tighten the mounting bracket.
The motor is working, but the lights are not working.	Halogen Light bulb(s) is defective.	Try placing the trouble light bulb(s) to a working socket, if the bulb(s) still doesn't work; replace the halogen light bulb(s).
	The light wiring(s) is loose.	Check wire continuity from processor board to light transformer to halogen light housing(s).
	Light transformer is defective.	Check power input and power output on the light transformer. If it's needed, replace the light transformer.
	The control panel or processor board is defective.	Replace the control panel or processing board.
The range hood is not venting out correctly.	The range hood is installed outside of the manufacture recommended clearance.	Adjust the clearance between the range hoods and cook top to 27" to 30". For Island range hood, the clearance between the range hoods and cook top is 30" to 36".
	There is no make-up air inside the house.	Open the window to enhance the performance of the range hood by creating a sufficient make-up air.
	Obstacle blocking the pipe work.	Remove all obstacles from the duct work.
	The pipe size is smaller than the suggested pipe size.	Change the ducting according to the manufacture suggestion.
Cold air is coming into the home.	The pipe connection is not properly sealed.	Check the pipe installation.
	The damper is not properly installed or is missing from the installation.	Check the damper installation.
	The damper is not installed.	By installing the damper, it will help to eliminate air backflow.

DISCLAIMER

1. **CAREFULLY INSPECT ALL ITEMS FOR DAMAGES BEFORE ACCEPTING DELIVERY. NOTE ANY DAMAGES ON THE FREIGHT BILL OR EXPRESS RECEIPT. REQUEST NAME AND SIGNATURE OF THE CARRIER'S AGENT AND KEEP COPY TO SUPPORT YOUR CLAIM.**
   Upon acceptance of items, owner assumes responsibility for its safe arrival. Report damages to the carrier and file a claim immediately. Failure to do so may result in the denial of your claim. The carrier will furnish you with necessary forms for filing a claim.
   DAMAGES CAUSED DURING TRANSIT ARE NOT COVERED UNDER OUR WARRANTY.

2. **PLEASE INSPECT CONTENTS OF PACKAGE(S) CAREFULLY UPON RECEIVING!**
   We must be notified in writing of any damages and/or missing parts within the allocated days upon your receipt of package(s). Contact your local KOBE dealer or distributor or call KOBE for the time limit.
   CLAIMS WILL NOT BE ACCEPTED AFTER THE ALLOCATED DAYS.
   NOTE: ITEMS WERE THOROUGHLY TESTED AND CAREFULLY PACKED IN OUR FACTORY BEFORE SHIPPING.

3. Products must be returned in good working condition with ALL original parts and documentation packed in ALL original cartons, fillers and shipping cartons. A restocking fee of 25% will be charged for all approved return(s).
   EXCHANGES OR RETURNS MAY NOT BE ACCEPTED IF ANY PACKAGING IS MISSING.

4. **MAKE SURE TO INSPECT THE HOOD FOR DAMAGES AND DEFECTS BEFORE INSTALLATION.** Appearance flaws of the hood found after installation and not affecting hood performance is not covered under our warranty for returns or exchanges. Service visits not covered under warranty will carry a service charge.

   A) Before Installation: Return for exchange or refund (please see above for acceptable returns).

   B) After Installation: **NO** exchange or refund.

WARRANTY

WARRANTY CERTIFICATE

KOBE Range Hoods, Inc. warrants all products manufactured or supplied by it to be free from defects in workmanship and materials. Its obligations pursuant to this warranty are limited to a period of two years from the date of purchase and to the repair or replacement at its option and subject to the terms and conditions stated below, of any component part, which its examination shall disclose to be so defective.

TWO-YEAR WARRANTY SERVICE PERIOD

Any covered failure occurring within two years of original purchase arising from defective workmanship or material in manufacture will be repaired (or at our discretion, replaced) free of charge by an authorized KOBE Range Hoods Agent or KOBE Range Hoods as applicable. Keep proof of purchase (or original invoice) handy for inspection.

If the range hood is sold by the original purchaser during the warranty period the new owner is protected until expiration of the original purchaser's warranty.

CONDITIONS

The following conditions apply only in relation to the warranty expressly given in this certificate.

1) This warranty applies only:
   a) within U.S.A. and Canada.
   b) to range hoods used for PRIVATE SINGLE FAMILY USE (if used for COMMERCIAL or MULTIPLE FAMILY USE or other purposes, warranty will be voided).
2) Repair of any fault to be provided under this warranty shall not be provided:
   a) if the identification number attached to the range hood has been altered, rendered illegible or removed;
   b) if notice of the defect has not been given within the period applicable;
   c) for failure of light bulbs or heat lamps;
   d) for physical damage;
   e) for surfaces damaged by use of improper chemical cleaning agents;
   f) if the appliance has been:
      i) subject to misuse, abuse, negligence, accident, incorrect installation or failure to follow the operating instructions;
      ii) connected to improper, inadequate or faulty electricity service or exhaust ducts, flues or duct cover, or operated using incorrect or contaminated lubricants;
      iii) installed, maintained or operated otherwise than in accordance with the instructions furnished by KOBE Range Hoods including the improper use of detergents, bleaches, or cleaners.
   g) for damage to range hood during transit, delivery, installation or removal;
   h) for damage by or resulting from attempted repairs conducted by anyone other than our Authorized Service Agent.
   i) noise or vibration caused by improper installation of range hood and/or damper.

3) The purchaser shall be responsible for any expenses involved in making the range hood readily accessible for servicing and where the range hood is installed outside the main sales territory of the retailer or service territory of the nearest approved KOBE Range Hoods Agent as applicable, for any traveling expenses and any costs of transporting the range hood or parts thereof to and from the dealer or Service Agent
4) The purchaser must produce proof of purchase together with this warranty certificate when making the claim.
5) Damages caused during shipment are not covered under our warranty.

CONSEQUENTIAL DAMAGE

The warrantor is not responsible for any consequential damage. SOME STATES DO NOT ALLOW THE EXCLUSION OF CONSEQUENTIAL DAMAGE SO THE ABOVE EXCLUSION MAY NOT APPLY TO YOU.

IMPLIED WARRANTIES/STATE LAW

Any implied warranties, including the implied warranty of merchantability and fitness for purpose, imposed on the sale by the laws of the state of sale are limited to two year from the date of original purchase. Some states do not allow limitations on the duration of implied warranties. This warranty gives you specific legal rights, and may also have rights, which vary from state to state.

SERVICE

For service contact:

KOBE Range Hoods
11775 Clark Street
Arcadia, CA 91006
U.S.A
Tel: 1-877-BUY-KOBE (1-877-289-5623)
Email: customer.service@KOBERangeHoods.com
Website: www.KOBERangeHoods.com

PRODUCT REGISTRATION

Register Your Product!

Any covered failure occurring within two years of original purchase arising from defective workmanship or material in manufacture will be repaired or at our option the unit will be replaced free of charge by an authorized KOBE Range Hoods Agent or KOBE Range Hoods as applicable. Keep proof of purchase (original invoice) handy for inspection.

If the range hood is sold by the original purchaser during the warranty period the new owner is protected until expiration of the original purchaser's warranty. See warranty section for complete warranty coverage information.

This appliance has been manufactured, tested, and inspected to the standards required by KOBE Range Hoods.

PLEASE MAIL IN YOUR WARRANTY REGISTRATION CARD AND PROOF OF PURCHASE TO:

KOBE Range Hoods
11775 Clark Street
Arcadia, CA 91006,U.S.A.

RECORD THE FOLLOWING INFORMATION FOR YOUR RECORD:

Model No._____

Serial No. _____

Purchased Date _____/ _____/_____

Purchased From:

_____

_____

_____

IMPORTANT: PLEASE KEEP A COPY OF YOUR SALE RECEIPT OR INVOICE HANDY WHEN REQUESTING SERVICE.

KOBE Range Hoods
11775 Clark Street
Arcadia, CA 91006 USA

http://www.KOBERangeHoods.com

This KOBE hood is made for use in the USA and CANADA only. We do not recommend using this hood overseas as the power supply may not be compatible and may violate the electrical code of that country. **Using a KOBE hood overseas is at your own risk and will void your warranty.**

VER.080603

KOBE® HOTTE DE CUISINIÈRE KOBE

N° de modèle CH8136SQB

SÉRIE CH-181 - 11 po de hauteur

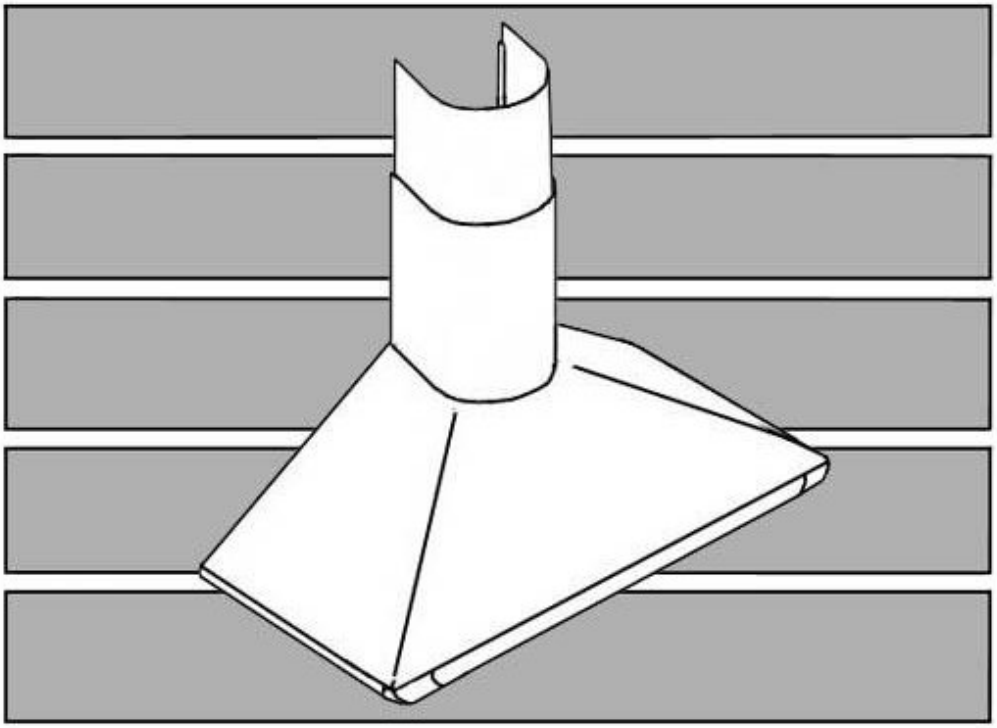

MANUEL D'INSTALLATION
ET
MODE D'EMPLOI

LIRE ET CONSERVER CES INSTRUCTIONS

CONSIGNES DE SÉCURITÉ IMPORTANTES 24
CONTENU DE L'EMBALLAGE 26
INSTALLATION 27
MODE D'EMPLOI 31
ENTRETIEN PRÉVENTIF 32
SPÉCIFICATIONS 34
MESURES ET SCHÉMAS 35
LISTE DES PIÈCES 36
SCHÉMA DE CÂBLAGE 38
TROUBLE SHOOTING 39
AVIS DE NON-RESPONSABILITÉ 40
GARANTIE 41
ENREGISTREMENT DU PRODUIT 43

LIRE ATTENTIVEMENT TOUTES LES CONSIGNES AVANT DE COMMENCER

TOUT LE CÂBLAGE ÉLECTRIQUE DOIT ÊTRE EFFECTUÉ
PAR UN PROFESSIONNEL EN CONFORMITÉ AVEC LES CODES
D'ÉLECTRICITÉ LOCAUX ET NATIONAUX

CONSIGNES DE SÉCURITÉ IMPORTANTES

SVP LIRE CETTE SECTION ATTENTIVEMENT AVANT L'INSTALLATION

⚠ AVERTISSEMENT – AFIN DE RÉDUIRE LES RISQUES D'INCENDIE, DE CHOC ÉLECTRIQUE ET DE BLESSURES, RESPECTER LES CONSIGNES SUIVANTES :

1) L'installation et le câblage électrique doivent être effectués par des techniciens qualifiés et en conformité avec tous les codes et toutes les normes qui s'appliquent même pour les constructions ignifugées.
2) Lorsque vous découpez ou percez un mur ou un plafond, prendre soin de ne pas endommager le filage électrique ou autres conduits cachés.
3) Les hottes à évacuation doivent être évacuées à l'extérieur.
   a) Avant une réparation, un entretien préventif ou un nettoyage, ouvrir le panneau de la lumière et **COUPER LE COURANT ÉLECTRIQUE PAR LE TABLEAU DE DISTRIBUTION.**
   b) Nettoyer le ventilateur, le filtre optionnel et les surfaces chargées de graisse fréquemment. Afin de réduire les risques d'incendie et afin de disperser l'air adéquatement, évacuer l'air à l'extérieur. NE PAS ventiler l'air d'évacuation dans les murs, les greniers, les vides sanitaires ou les garages.

NOTE : La garantie de cet appareil sera nulle sans le reçu d'un distributeur autorisé de KOBE® ou si l'appareil est endommagé par une utilisation inadéquate, une installation déficiente, un usage inapproprié, un mauvais traitement, de la négligence ou par toute autre circonstance échappant au contrôle des distributeurs autorisés de KOBE®. Toute réparation effectuée sans la supervision d'un agent autorisé de KOBE® annulera automatiquement la garantie.

KOBE® se dégage de toute responsabilité face à des dommages à la propriété personnelle ou aux biens immeubles ou encore à des blessures corporelles causées directement ou indirectement par la hotte de cuisinière.

⚠ AVERTISSEMENT – AFIN DE RÉDUIRE LES RISQUES DE BLESSURES CORPORELLES DANS L'ÉVENTUALITÉ D'UN INCENDIE DE GRAISSE SE DÉCLARANT SOUS LA HOTTE DE CUISINIÈRE :

- Tenir le ventilateur, le filtre, s'il y en a un, et les surfaces chargées de graisse toujours propres.
- Toujours faire fonctionner la hotte lors d'une cuisson à température élevée.
- Utiliser les vitesses élevées de la hotte **UNIQUEMENT** lorsque nécessaire. Chauffer l'huile lentement aux réglages de la basse ou de la moyenne vitesse.
- Ne pas laisser la cuisinière sans surveillance lors de la cuisson.
- Toujours utiliser les articles de cuisson et les ustensiles appropriés au type et à la quantité d'aliments préparés.
- Utiliser l'appareil seulement pour l'usage auquel le fabricant l'a destiné.
- Avant l'entretien courant, couper l'alimentation électrique au tableau de distribution principal et verrouiller ce dernier (si possible) pour éviter une mise en marche accidentelle.
- Nettoyer les ventilateurs fréquemment. La graisse ne doit pas s'accumuler sur les ventilateurs, les grilles de protection et les récupérateurs de graisse.

Que faire en cas d'un incendie de graisse sur la cuisinière

- **ÉTOUFFER LES FLAMMES** à l'aide d'un couvercle hermétique, une plaque à biscuits ou un plateau métallique, puis fermer le rond ou le brûleur. **GARDER LES MATÉRIAUX INFLAMMABLES OU COMBUSTIBLES LOIN DES FLAMMES**. Si les flammes ne s'éteignent pas immédiatement, **ÉVACUER LA ZONE ET APPELER LE SERVICE D'INCENDIE ou le 911.**
- **NE JAMAIS SOULEVER UNE CASSEROLE EN FEU** - Il y a risque de brûlure.
- **NE PAS UTILISER D'EAU** incluant serviettes ou linges à vaisselle mouillés - cela provoquerait un violent jet de vapeur.
- Utiliser un extincteur **SEULEMENT** si:
  a) vous possédez un extincteur de classe A, B ou C et si vous savez vous en servir;
  b) le feu est petit et est contenu dans la zone de départ;
  c) vous avez appelé le service d'incendie;
  d) vous pouvez combattre le feu le dos près d'une sortie.

Que faire si une odeur de gaz se dégage

- Éteindre toute flamme nue.
- Ne pas essayer d'allumer des lumières ou tout type d'appareil électroménager.
- Ouvrir toutes les portes et fenêtres afin de chasser le gaz. Si une odeur de gaz est toujours perceptible, appeler votre fournisseur de gaz ainsi que le service d'incendie immédiatement.

⚠ ATTENTION !

1) Cette hotte doit être utilisée **UNIQUEMENT** pour une ventilation normale. Ne pas s'en servir pour évacuer des substances et vapeurs dangereuses ou explosives.
2) Afin de réduire les risques d'incendie, employer seulement des gaines ou conduits de métal.
3) Suivre les directives et les consignes de sécurité des fabricants d'équipement de chauffage comme celles publiées par le *National Fire Protection Association (NFPA)* et l'*American Society for Heating, Refrigeration and Air Conditioning Engineers (ASHRAE)* de même que les codes nationaux et locaux.
4) L'activation de tout interrupteur peut provoquer une mise à feu ou une explosion.

⚠ AVERTISSEMENT

RISQUE DE CHOC ÉLECTRIQUE pouvant entraîner la mort ou des blessures graves. Couper l'alimentation électrique à l'appareil avant tout entretien ou toute réparation. Si la hotte est munie d'une ampoule fluorescente, cette dernière contient une petite quantité de mercure et, en conséquence, elle doit être recyclée ou éliminée conformément aux codes locaux, provinciaux et fédéraux qui s'appliquent.

CONTENU DE L’EMBALLAGE

(POUR TOUT RETOUR OU REMBOURSEMENT CONSERVER TOUT LE MATÉRIEL AINSI QUE L'EMBALLAGE D'ORIGINE)

Range Hood Box

{A} Hotte de cuisinière KOBE avec couvre-conduit en deux pièces
{B} Fiche d'enregistrement à la garantie
{C} Notice d'installation et mode d'emploi
{D} Support de fixation - couvre-conduit
{E} Support de fixation - hotte
{F} Filtre déflecteur
{G} Poignée de déflecteur - 2
{H} Patron pour l'installation
{I} Adaptateur rond de 7 po pour conduit
{J} Ensemble de vis

{A}

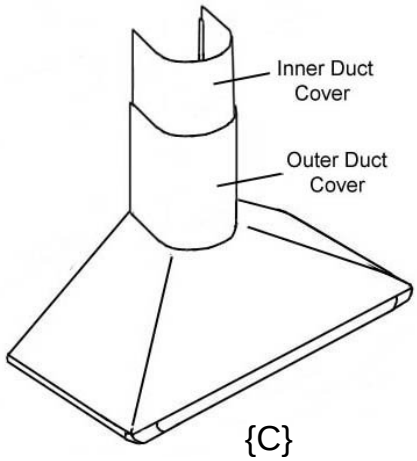

{E}

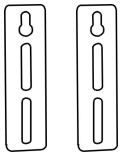

***Attached to Hood

{F}

{B}

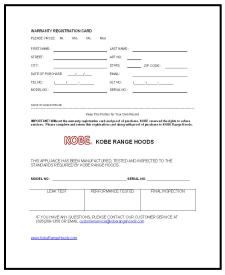

{C}

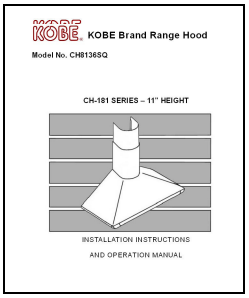

{G}

{H}

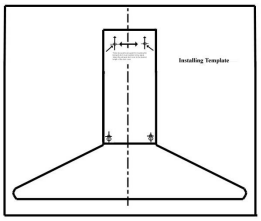

{I}

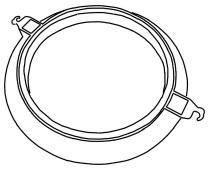

{J}

4 x 8 mm (2 pcs)

4 x 14 mm (2 pcs)

***Attached to Duct Cover Position Plate

{D}

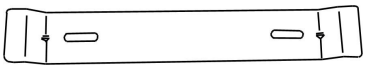

INSTALLATION

SVP LIRE LE MANUEL AU COMPLET AVANT L'INSTALLATION

Mesures à prendre avant l'installation

Pour calculer la longueur de l'installation, vous référer au Tableau 1 qui suit. (Toutes les mesures sont données en pouces).

TABLEAU 1 (vue de côté)

A = Hauteur entre le plancher et le plafond

B = Hauteur entre le plancher et le comptoir/ à la surface de cui
(normalement : 36 po)

C = Hauteur recommandée entre le dessus du comptoir /su
de cuisson jusqu'au dessous de la hotte
(dégagement recommandé : de 27 à 30 po)

D = Hauteur de la hotte

E = Hauteur du couvre-conduit [F - D]

F = Hauteur de l'installation de la hotte
[A - (B + C)]

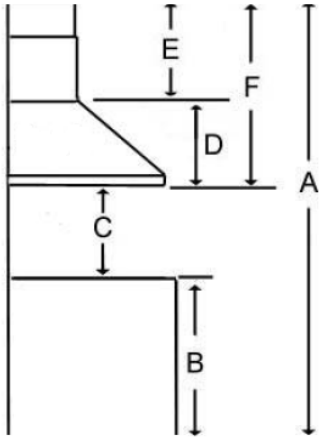

⚠ CONSIGNE DE SÉCURITÉ

LES HOTTES PEUVENT AVOIR DES BORDS TRÈS TRANCHANTS ; PORTER DES GANTS DE PROTECTION SI NÉCESSAIRE POUR RETIRER DES PIÈCES LORS DE L'INSTALLATION, DU NETTOYAGE, DE L'ENTRETIEN ET DES RÉPARATIONS.

Préparation avant l'installation

NOTE : AFIN DE PRÉVENIR TOUT DOMMAGE À LA HOTTE, IL FAUT EMPÊCHER LES DÉBRIS DE PÉNÉTRER DANS L'OUVERTURE DE VENTILATION.

- Choisir l'emplacement du conduit de ventilation de la hotte vers l'extérieur. Voir photo1.
- Un conduit court et droit permet de maximiser le rendement de la hotte.
- Essayer d'éviter autant que possible les raccords, les coudes et les longues sections de conduit puisque ceux-ci peuvent réduire le rendement de la hotte.
- Utiliser du ruban adhésif entoilé d'aluminium pour sceller les raccords entre les sections de tuyau.
- Avant de l'installer, brancher la hotte temporairement pour vérifier si son fonctionnement est adéquat.

- Si nécessaire, renforcer le mur arrière en y ajoutant du bois de charpente pour une installation sécuritaire. À l'aide des références du Tableau 1 et des mesures à la page 35, déterminer la hauteur du soutien de bois supplémentaire. Voir photo 2.
- Enlever la pellicule protectrice de la hotte et du couvre-conduit (s'il y a lieu).
- Desserrer les supports de fixation à l'arrière de la hotte ; régler les supports et visser solidement les vis comme illustré à la photo 3.
- S'il est nécessaire de retirer la cale de caoutchouc à l'arrière de la hotte, la dévisser et la jeter. Voir photo 4.

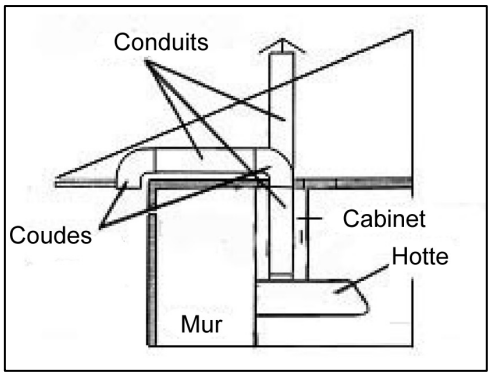

Photo 1

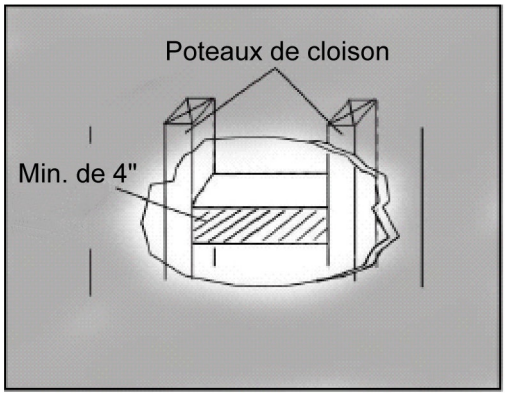

Photo 2

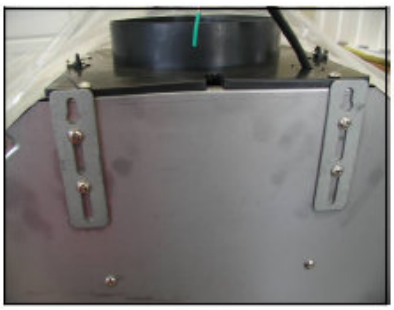
Photo 3

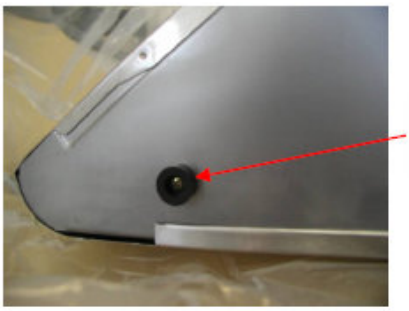

Photo 4

Installation de la hotte

AVERTISSEMENT : S'il faut déplacer une cuisinière électrique pour installer la hotte, couper d'abord l'alimentation électrique à cette cuisinière par le tableau de distribution principal. COUPER LE GAZ AVANT DE DÉPLACER UNE CUISINIÈRE À GAZ.

1) À l'aide des références du Tableau 1 et des mesures de la page 35, marquer les repères de mise à niveau du support de la hotte sur le mur.
2) Fixer deux vis (non fournies) au mur en laissant un jeu de 1/8 po du mur comme illustré à la photo 5.
3) Aligner le support de fixation de la hotte aux deux vis au mur et accrocher la hotte en place.
4) Serrer les vis pour bien fixer la hotte au mur. **AVERTISSEMENT : S'ASSURER QUE LA HOTTE EST SOLIDEMENT FIXÉE AVANT DE LA LÂCHER.**

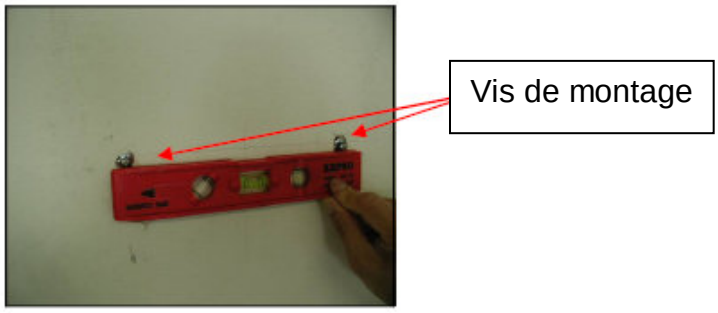

Photo 5

Installation du conduit

5. Utiliser un tuyau rond de 6 po pour raccorder l'évent de sortie en plastique de la hotte au conduit au-dessus. Utiliser du ruban adhésif entoilé d'aluminium pour rendre tous les raccords sécuritaires et hermétiques. Voir photo 6.
6. Pour un conduit rond de 7 po, fixer l'adaptateur rond de 7 po à l'évent de sortie en plastique de 6 po de la hotte. Voir photo 7.

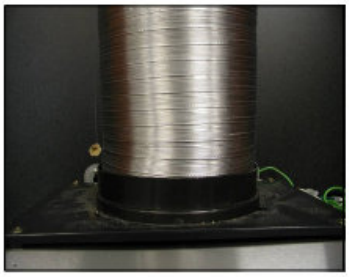

Photo 6

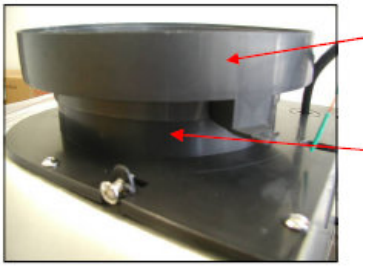

Photo 7

Branchement des fils électriques

⚠ CONSIGNE DE SÉCURITÉ

RISQUE DE CHOC ÉLECTRIQUE. CETTE HOTTE DE CUISINIÈRE DOIT ÊTRE MISE À LA TERRE ADÉQUATEMENT. CE TRAVAIL DOIT ÊTRE EXÉCUTÉ PAR UN ÉLECTRICIEN PROFESSIONNEL EN CONFORMITÉ AVEC TOUS LES CODES D'ÉLECTRICITÉ LOCAUX ET NATIONAUX QUI S'APPLIQUENT. AVANT DE BRANCHER DES FILS, COUPER LE COURANT ÉLECTRIQUE AU TABLEAU DE DISTRIBUTION PRINCIPAL ET VERROUILLER CE DERNIER POUR ÉVITER QUE LE COURANT SOIT REMIS ACCIDENTELLEMENT.

7. Raccorder les trois fils (noir, blanc et vert) aux fils de la maison et les couvrir avec des capuchons de connexion.
8. Raccorder les fils selon la couleur : noir avec noir, blanc avec blanc et vert avec vert.
9. Vérifier le bon fonctionnement de la hotte avant de poursuivre. S'assurer que la hotte est alimentée en courant.

Installation du couvre-conduit

NOTE : ATTENTION LORS DE L'UTILISATION D'UN TOURNEVIS ÉLECTRIQUE ; IL POURRAIT ENDOMMAGER LA HOTTE.

10. Marquer le repère de mise à niveau du support de fixation du couvre-conduit à l'aide de la référence **E** du Tableau 1 ainsi que des mesures de la page 35.
11. Attacher solidement le support de fixation du couvre-conduit au mur avec deux vis (non fournies). S'assurer que toutes les vis sont bien serrées. NOTE: Le couvre-conduit intérieur recouvrira le support de fixation.
12. Régler la longueur du couvre-conduit et fixer à l'aide de deux vis 4 x 8 mm (fournies) comme illustré à la photo 8.
13. Retirer les deux vis 4 x 14 mm (fournies) sur la plaque de position du couvre-conduit.
14. Faire glisser le couvre-conduit entier sur la hotte. Voir photo 9.

Photo 8

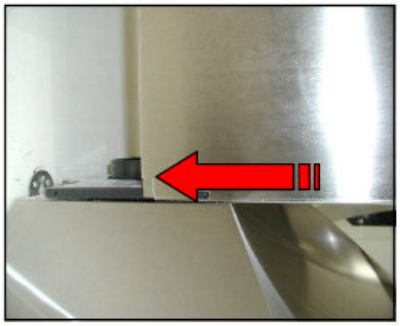

Photo 9

15. Placer le rebord du couvre-conduit intérieur derrière le support de fixation au mur.
16. Bien fixer le couvre-conduit extérieur à la plaque de position du couvre-conduit avec deux vis 4 x 14 mm (fournies).

Installation des accessoires

17. Placer les filtres déflecteurs sous la hotte. Voir photo 10.

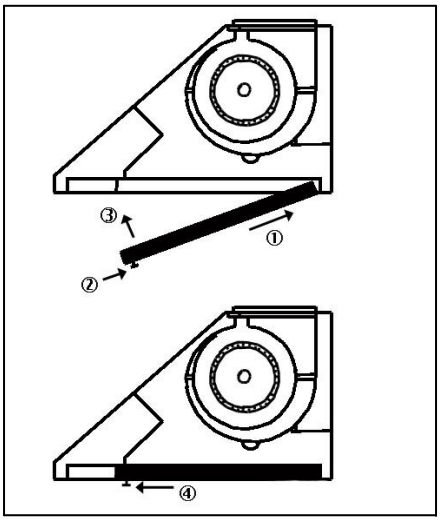

Photo 10

Assemblage final

19. Démarrer la hotte par la commande marche/arrêt. Vérifier le fonctionnement de toutes les lampes et du ventilateur.
20. Remettre ce manuel au propriétaire pour consultation future.

MODE D'EMPLOI

Cette hotte de cuisinière KOBE® possède trois commandes à interrupteur, un puissant ventilateur centrifuge à pales (cage d'écureuil) avec filtres déflecteurs et deux lampes halogènes 12 volts, 20 watts.

Les trois commandes sont: la commande des lampes « Light control », la commande des vitesses « Speed Control ». Voir photo 11.

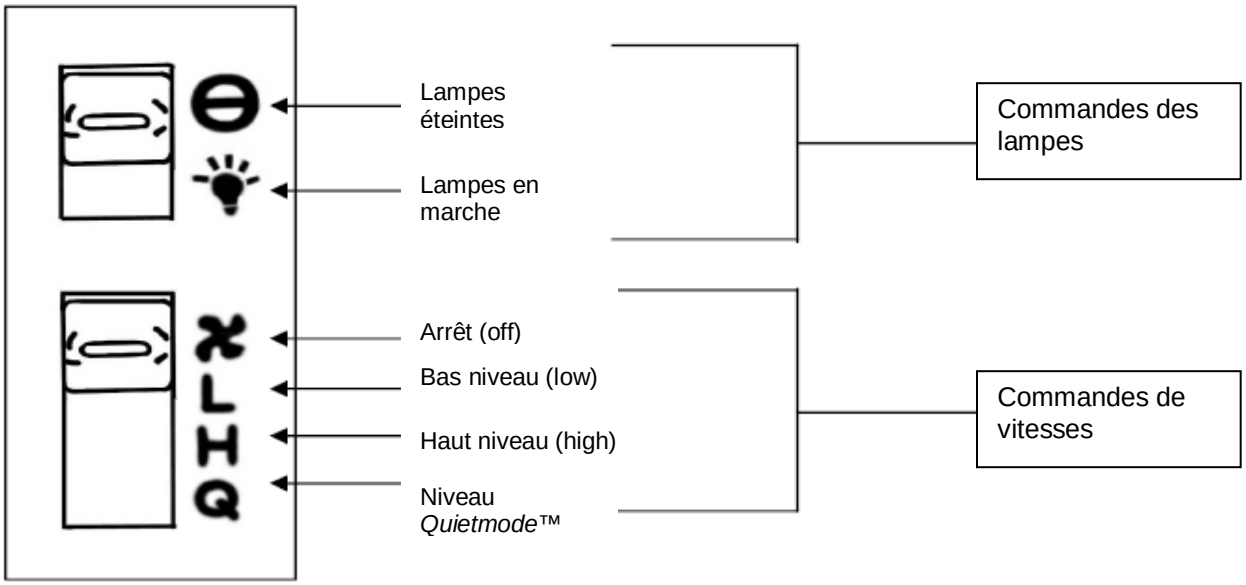

Photo 11

Fonctionnement des lampes :

1. Glisser l'interrupteur à pour allumer les lampes.
2. Glisser l'interrupteur à pour fermer les lampes.

Fonctionnement du ventilateur :

1. Glisser l'interrupteur à **L** pour le bas niveau.
2. Glisser l'interrupteur à **H** pour le niveau supérieur.
3. Glisser l'interrupteur à **Q** pour le mode *QuietMode* ™.
4. Glisser l'interrupteur à pour éteindre la hotte.

ENTRETIEN PRÉVENTIF

⚠ AVERTISSEMENT : NE JAMAIS METTRE LES MAINS DANS L'AIRE ABRITANT LE VENTILATEUR ALORS QUE CELUI-CI EST EN FONCTION.

NETTOYAGE DES SURFACES DE LA HOTTE

⚠ AVERTISSEMENT : NE JAMAIS EMPLOYER DE NETTOYANTS ABRASIFS, DE LAINES À RÉCURER OU DE TISSUS ABRASIFS.

Pour favoriser un rendement optimal, nettoyer régulièrement les surfaces de la hotte, les grilles de protection ainsi que les récipients à graisse.

*** Un entretien fréquent aidera à conserver une belle apparence à la hotte.

1. Utiliser seulement du savon doux ou du détergent. Sécher les surfaces avec un chiffon doux.
2. Si la hotte est tachée (hotte en acier inoxydable), utiliser un nettoyant à base d'agrume pour nettoyer les surfaces. Éviter de mettre du nettoyant sur les boutons de commande. Étendre une petite quantité sur les surfaces et laisser reposer quelques minutes (ne pas laisser trop longtemps car cela pourrait endommager le fini de la hotte). À l'aide d'un chiffon doux, enlever la solution nettoyante et frotter doucement les taches rebelles. Utiliser un chiffon légèrement humide pour enlever tout résidu de solution nettoyante. Sécher la hotte avec un chiffon doux.
3. Pour redonner du brillant au fini en acier inoxydable, utiliser un nettoyant pour acier inoxydable.
4. NE PAS laisser les dépôts s'accumuler durant de longues périodes de temps.
5. NE PAS utiliser de laines ou de brosses à récurer ordinaires. Des particules d'acier peuvent adhérer à la surface et la faire rouiller.
6. NE PAS permettre à des solutions salines, des désinfectants, des javellisants ou des agents nettoyants de rester en contact avec l'acier inoxydable durant de longues périodes. Plusieurs de ces nettoyants contiennent des produits chimiques pouvant causer du tort à l'acier inoxydable. Après tout contact de ce type, rincer à l'eau et essuyer avec un chiffon doux.

NETTOYAGE DES FILTRES DÉFLECTEURS ET DU RÉCUPÉRATEUR À GRAISSE

AVERTISSEMENT : VIDER LES FILTRES DÉFLECTEURS ET LE RÉCUPÉRATEUR À GRAISSE AVANT QU'IL N'Y AIT TROP D'ACCUMULATION.

1. Retirer les filtres déflecteurs et le récupérateur à graisse.
2. À l'aide d'une éponge, laver dans une eau chaude savonneuse. Sécher entièrement avant de remettre en place.

   (Note : les filtres peuvent être nettoyés en toute sécurité dans le haut du lave-vaisselle)

Remplacement des ampoules de lampe à halogène

AVERTISSEMENT: LE DISPOSITIF DE LA LAMPE À HALOGÈNE PEUT ÊTRE BRÛLANT! ATTENDRE QU'IL SE REFROIDISSE.

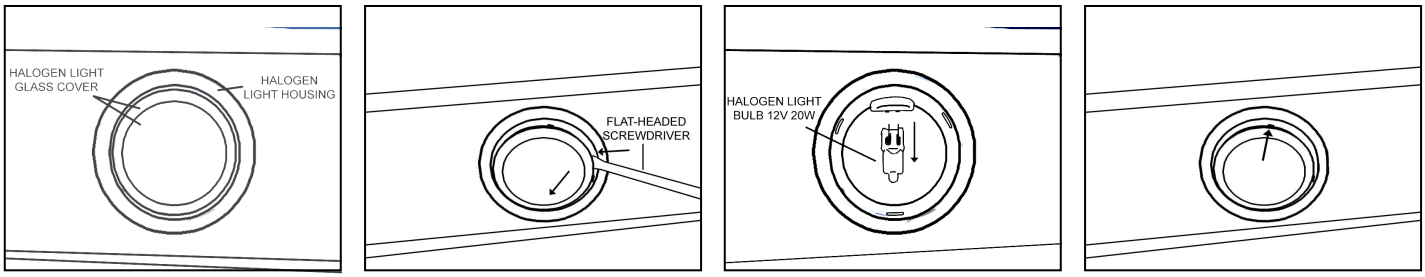

1. S'assurer que toutes les commandes sont en mode ARRÊT et que la hotte de cuisinière est débranchée.
2. Insérer un tournevis à tête plate entre le protège-lampe et le boîtier ① pour retirer le couvercle ②.
3. En douceur, retirer l'ampoule défaillante ③ et la jeter. Les ampoules à utiliser doivent être de 12 V et de 20 W au maximum.
4. Enfiler des gants de coton ou utiliser un chiffon pour toucher l'ampoule à remplacer (ne pas manipuler à mains nues puisque ceci pourrait réduire la durée de vie de l'ampoule). En douceur, pousser l'ampoule fermement dans la douille.
5. NOTE : NE PAS POUSSER TROP FORT PUISQUE LES « BRANCHES » DE L'AMPOULE POURRAIENT SE BRISER.
6. Remettre le protège-lampe en place.
7. Mettre en marche la hotte de cuisinière pour effectuer un essai de fonctionnement.

SPÉCIFICATIONS

MODÈLE / FORMAT	CH8136SQB - 36 po
COULEUR	Acier inoxydable de qualité commerciale
CONSOMMATION	CH8136SQB - 180W / 1.5A
VOLTAGE	120V - 60Hz
NOMBRE DE MOTEURS	1
DESIGN	Fini satiné de calibre 20
TYPE DE VENTILATEUR	Pale de turbine double
ÉVACUATION	Évent rond de 6 po Adaptateur rond de 7 po (fourni)
COMMANDES	Trois vitesses (*QuietMode*™, bas, élevé)
LAMPES HALOGÈNES	2 ampoules 12 V, 20 W
DIMENSIONS DE LA HOTTE (LARGEUR X PROFONDEUR X HAUTEUR)	CH8136SQB - 35 1/4 po x 19 1/2 po x 11 po
DIMENSIONS DU COUVRE-CONDUIT (LARGEUR X PROFONDEUR X HAUTEUR)	CH81SDC - 8 1/4 po X 8 7/8 po x (14 1/8 po ~ 27 1/4 po)
ACCESSOIRES EN OPTION (LARGEUR X PROFONDEUR X HAUTEUR)	1) Rallonge de couvre-conduit en deux pièces (CH81SDC) 8 1/4 po x 8 7/8 po x (14 1/8 po ~ 27 1/4 po) 2) Support de type européen en acier (CH81SR) 35 1/2 po x 11 3/4 po x 1/4 po 3) Panneau arrière en acier inoxydable - 36 po (SSP36) 36 po x 1/10 po x 32 po

		NET	BRUT
POIDS (lb)	CH8136SQB	38,0	42,0

VITESSE	QuietMode™	Basse	Élevée
Capacité d'air (cfm)*	250	450	600
Sone	1,0*	2,8	4,5

* Essai maison de pression statique « 0 ». Un sone équivaut au son d'un réfrigérateur à 40 décibels.
** Les spécifications sont sujettes à changement sans préavis.

MESURES ET SCHÉMAS

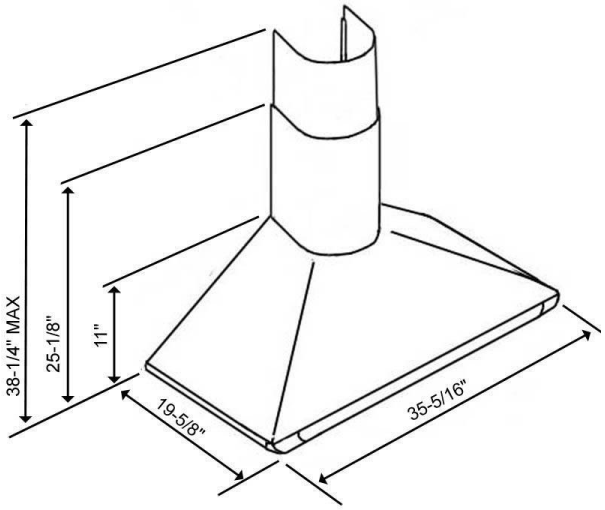

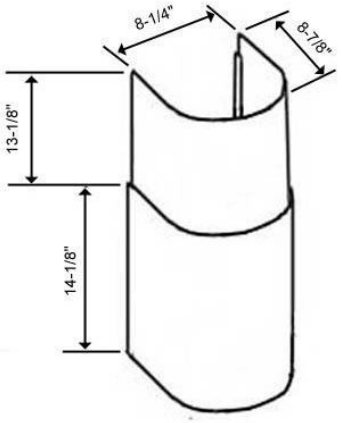

*** Support de fixation – hotte

*** Support de fixation – couvre-conduit

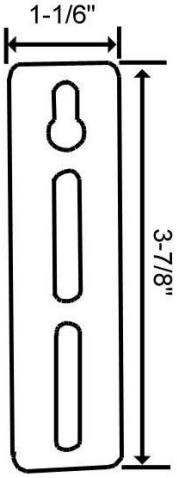

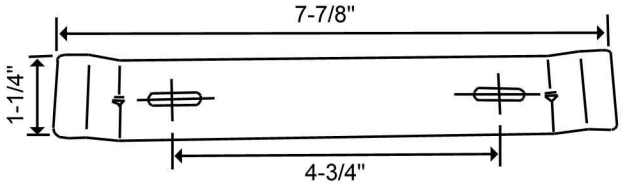

LISTE DES PIÈCES

N^{o} de modèle : CH8136SQB

N^{o}	DESCRIPTION	MODÈLE/FORMAT	N^{O} DE PIÈCE
1	Couvre-conduit	CH81SDC	90D-1-0001
2	Adaptateur rond de 7 po		90D-2-0002
3	Plaque de position du couvre-conduit		90D-3-0003
4	Support de fixation de la hotte		90D-4-0004
5	Caisson supérieur de la hotte		90D-5-0005
6	Bloc de contrôle (Commandes des lampes)		90D-5-0006
7	Bloc de contrôle (Commandes des vitesses)		90D-6-0007
8	Garniture latérale (droite)		90D-7-1008
9	Garniture avant		90D-8-0009
10	Garniture latérale (gauche)		90D-9-2008
11	Assemblage du ventilateur		90D-10-0010
12	Boîtier de câblage		90D-11-0011
13	Condensateur		90D-12-0012
14	Transformateur (lampe)		90D-13-0013
15	Intercalaire en acier inoxydable		90D-14-0014
16	Lampe halogène (12 V, 20 W max.)		90D-14-0015
17	Filtre déflecteur		90D-14-0016
18	Support de fixation du couvre-conduit		90D-14-0017
19	Boîte électrique		90D-14-0018

N° de modèle : CH8136SQB

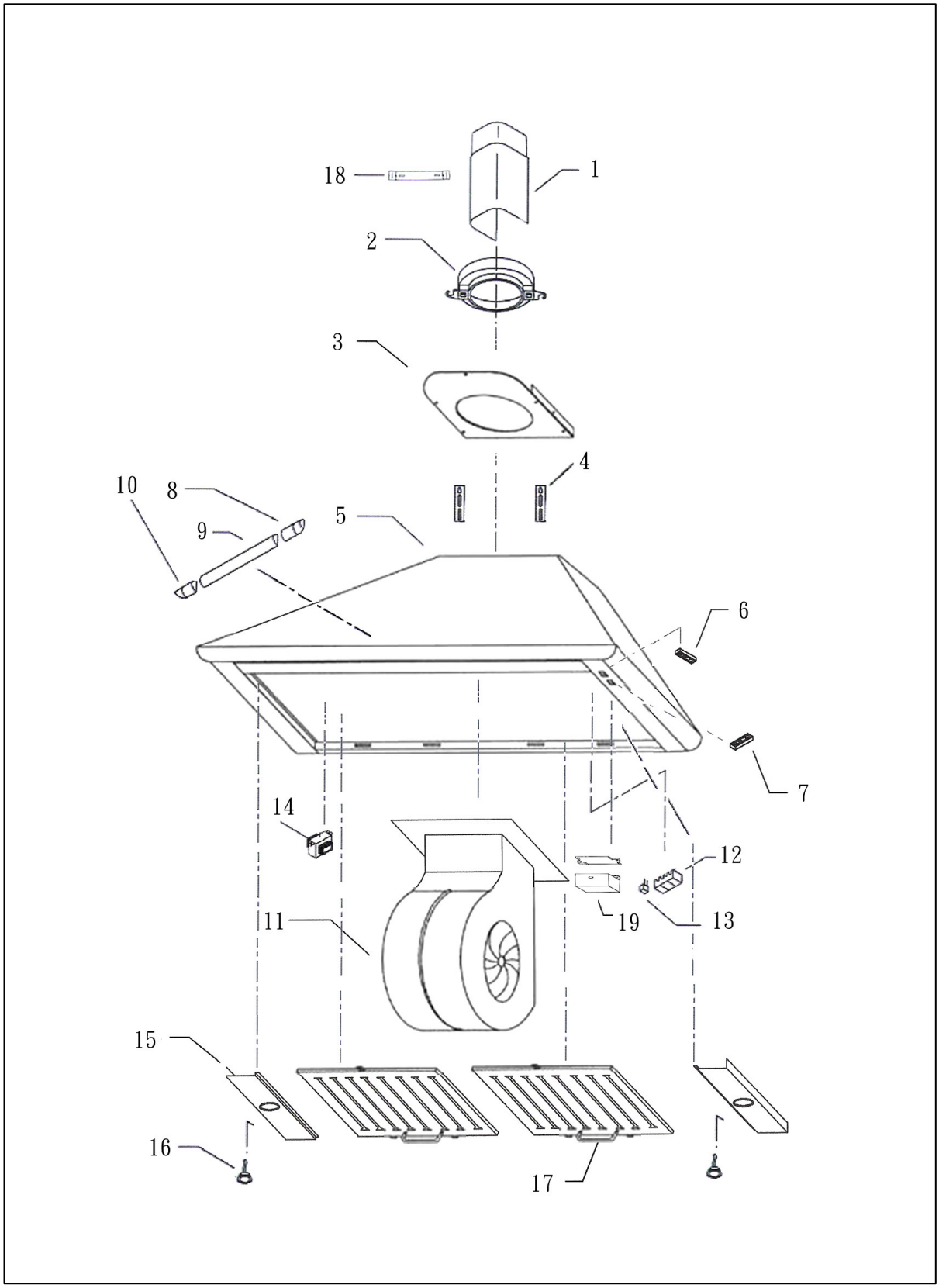

SCHÉMA DE CÂBLAGE

N^{o} de modèle : CH8136SQB

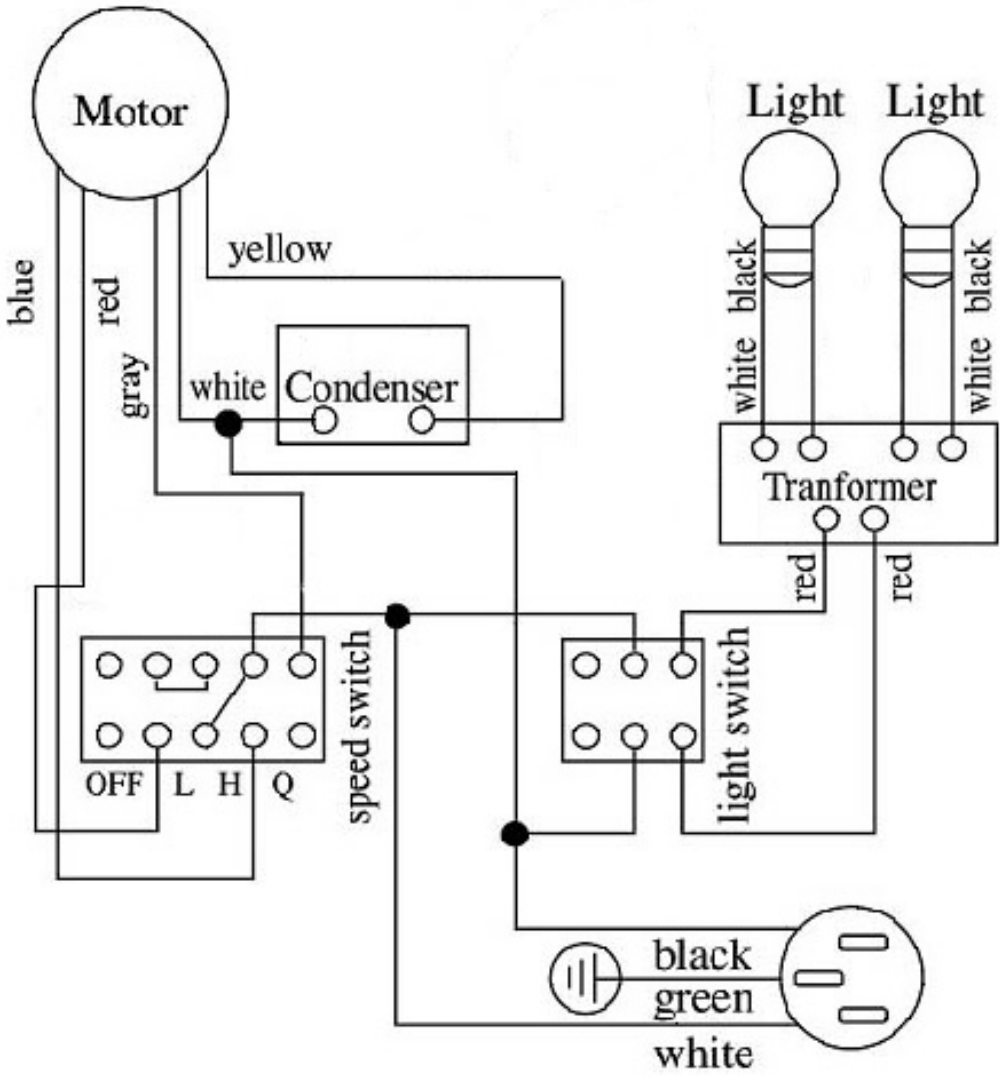

TROUBLE SHOOTING

Problème	Cause probable	Solution
Après l'installation, les deux moteurs et les lumières ne fonctionnent pas.	Pas d'alimentation électrique. Assurez-vous que le disjoncteur et que l'alimentation électrique soient en marche.	Utilisez un voltmètre pour vérifier l'alimentation en électricité.
	Le câblage n'est pas bien installé.	Vérifiez et serrez les connexions de fils.
	Le câblage du panneau de commande et de la carte processeur est débranché.	Vérifiez le câblage au complet à partir du panneau de commande jusqu'à la carte processeur.
	Le transformateur du moteur est défectueux	Vérifiez l'entrée de courant et la sortie de courant du transformateur du moteur. Si nécessaire, remplacez le transformateur du moteur.
	Le panneau de commande ou la carte processeur est défectueux.	Remplacez le panneau de commande ou la carte processeur.
Les lumières fonctionnent, mais pas le(s) moteur(s).	Le(s) moteur(s) est (sont) défectueux.	Remplacez le(s) moteur(s).
	Le(s) condensateur(s) est (sont) défectueux.	Remplacez le(s) condensateur(s).
	Le panneau de commande ou la carte processeur est défectueux.	Remplacez le panneau de commande ou la carte processeur.
La hotte de cuisine vibre.	Le système de ventilation n'est pas bien installé.	Serrez la pale turbine/cage d'écureuil et le réservoir d'air.
	La pale turbine/cage écureuil n'est pas bien balancée.	Remplacez la pale turbine/cage d'écureuil.
	La hotte n'est pas assez bien serrée.	Vérifiez l'installation de la hotte, serrez le support de fixation.
Le moteur fonctionne, mais pas les lumières.	L'ampoule de la lampe halogène est défectueuse.	Essayez l'ampoule de lampe défectueuse sur une douille qui fonctionne. Si l'ampoule ne fonctionne toujours pas, remplacez-la.
	Le câblage de la lampe n'est pas assez serré.	Vérifiez le câblage au complet à partir de la carte processeur jusqu'au transformateur puis jusqu'au boîtier.
	Le transformateur de la lumière est défectueux.	Vérifiez l'entrée de courant et la sortie de courant du transformateur de lampe. Si nécessaire, remplacez le transformateur de lampe.
	Le panneau de commande ou la carte processeur est défectueux.	Remplacez le panneau de commande ou la carte processeur.
La hotte de cuisine ne ventile pas correctement.	La hotte de cuisine est installée hors des limites recommandées par le fabricant.	Ajustez le dégagement entre la hotte de cuisine et la table de cuisson pour qu'il soit de 27" à 30". Pour une hotte de cuisinière sur îlot, le dégagement entre la hotte de cuisine et la table de cuisson est de 30" à 36".
	Il n'y a pas d'air d'appoint à l'intérieur de la maison.	Ouvrez la fenêtre pour améliorer la performance de la hotte en créant suffisamment d'air d'appoint.
	Un obstacle bloque la canalisation.	Enlevez tous les obstacles de la canalisation.
	La canalisation est plus petite que la canalisation suggérée.	Changez la canalisation en accord avec les suggestions du fabricant.
De l'air froid entre dans la maison.	La connexion du conduit n'est pas scellée correctement.	Vérifiez l'installation du conduit.
	Le clapet n'est pas bien installé ou manque à l'installation.	Vérifiez l'installation du clapet.
	Le clapet n'est pas installé.	En installant le clapet, vous aiderez à éliminer le retour d'air.

AVIS DE NON-RESPONSABILITÉ

1. **INSPECTER ATTENTIVEMENT TOUS LES ARTICLES POUR DÉCELER TOUT DOMMAGE, S'IL Y A LIEU, AVANT D'ACCEPTER LA LIVRAISON. NOTER TOUT DOMMAGE SUR LA FACTURE DE TRANSPORT OU LE CONNAISSEMENT. EXIGER LE NOM ET LA SIGNATURE DE L'EMPLOYÉ DU TRANSPORTEUR ET CONSERVER UNE COPIE COMME PIÈCE JUSTIFICATIVE DE LA RÉCLAMATION.**
   Sur acceptation des articles, le propriétaire assume la responsabilité de l'état dans lequel se trouvent les articles à la livraison. Les dommages doivent être déclarés au transporteur et une réclamation doit être déposée à défaut de quoi le transporteur pourrait refuser d'honorer la réclamation. Le transporteur fournira les formulaires nécessaires pour effectuer une réclamation.
   LES DOMMAGES CAUSÉS DURANT LE TRANSPORT NE SONT PAS COUVERTS PAR NOTRE GARANTIE.

2. **PRIÈRE DE BIEN VÉRIFIER LE CONTENU DE L'EMBALLAGE (DES EMBALLAGES) À LA RÉCEPTION!** Vous devez nous aviser par écrit de tout dommage ou de toute pièce manquante à l'intérieur du délai alloué à partir de la réception de la marchandise. Communiquer avec votre représentant ou distributeur local de KOBE ou appeler chez KOBE pour connaître le délai alloué.
   LES RÉCLAMATIONS QUI NOUS PARVIENDRONT APRÈS LE DÉLAI ALLOUÉ SERONT REFUSÉES.
   NOTE : TOUS LES ARTICLES ONT ÉTÉ MIS À L'ESSAI MINUTIEUSEMENT ET EMBALLÉS AVEC SOIN À NOTRE USINE.

3. Les produits doivent être retournés en bonne condition de fonctionnement avec TOUTES les pièces d'origine et la documentation et dans TOUS les emballages d'origine (boîtes de carton et matériel de remplissage). Des frais de reconstitution de stocks de 25 % seront facturés pour tous les retours autorisés.
   LES ÉCHANGES OU LES RETOURS PEUVENT ÊTRE REFUSÉS SI UNE PARTIE DE L'EMBALLAGE EST MANQUANTE.

4. **INSPECTER AVEC SOIN LA HOTTE POUR DÉCELER TOUT DOMMAGE OU DÉFAUT AVANT L'INSTALLATION.** Les défauts dans l'apparence de la hotte décelés après l'installation et n’ayant aucune incidence sur son rendement ne sont pas couverts par notre garantie et ne peuvent constituer une raison valable pour un retour ou un échange. Des frais seront facturés pour les appels de service non couverts par notre garantie.
   A) Avant l'installation : retour pour échange ou remboursement (veuillez voir plus haut les raisons valables pour un retour).
   B) Après l'installation : **AUCUN** échange ou remboursement.

GARANTIE

CERTIFICAT DE GARANTIE

Tous les produits fabriqués ou fournis par KOBE Range Hoods, Inc. sont garantis contre tout défaut de fabrication et de matière première. Les obligations du fabricant dans le cadre de la présente garantie sont limitées à une période de deux (2) ans à partir de la date d'achat et à la réparation ou au remplacement, à sa discrétion, conformément aux modalités et conditions énoncées plus bas, de tout composant qu'il jugera défectueux après examen.

PÉRIODE DE GARANTIE DE DEUX (2) ANS

Toute défaillance couverte par la garantie se produisant dans les deux (2) ans à compter de la date d'achat d'origine et découlant d'une fabrication ou d'une matière première défectueuse sera réparée (ou, à notre discrétion, l'appareil pourra être remplacé), sans frais, par un agent autorisé de KOBE Range Hoods, Inc. ou par KOBE Range Hoods, Inc. selon le cas. Conservez votre preuve d'achat (ou facture d'origine) pour inspection.

Si la hotte de cuisinière est vendue par l'acheteur d'origine au cours de la période de garantie, le nouveau propriétaire sera protégé jusqu'à l'expiration de la garantie de l'acheteur d'origine.

CONDITIONS

Les conditions suivantes s'appliquent seulement en relation avec la garantie accordée expressément par le présent certificat.

1) La présente garantie est valide uniquement:
   a) aux États-Unis et au Canada;
   b) si la hotte de cuisinière est utilisée pour un USAGE FAMILIAL UNIQUE (si la hotte sert à un USAGE COMMERCIAL OU À PLUSIEURS FAMILLES OU À D'AUTRES FINS, la garantie sera nulle et non avenue).
2) La réparation de tout défaut couvert par la présente garantie ne sera pas couverte:
   a) si le numéro d'identification de la hotte a été altéré, rendu illisible ou enlevé;
   b) si le défaut n'a pas été déclaré au cours de la période de garantie applicable;
   c) dans le cas d'ampoules brûlées;
   d) dans le cas de tout dommage physique;
   e) pour des surfaces endommagées par l'utilisation de produits nettoyants inappropriés;
   f) si l'appareil a été:
      i). soumis à un mauvais usage, un abus, une négligence, un accident, une installation inadéquate ou si les instructions du mode d'emploi n'ont pas été respectées;
      ii). branché à une alimentation électrique ou à des conduits d'évacuation inappropriés, inadéquats ou défectueux ou opéré avec l'emploi de lubrifiants inadéquats ou contaminés;
      iii). installé, entretenu ou opéré autrement qu'en conformité avec les instructions fournies par KOBE Range Hoods, Inc. incluant l'utilisation inappropriée de détergents, javellisants ou nettoyants.
   g) pour tout dommage à la hotte durant le transport, la livraison, l'installation ou l’enlèvement ;

h) pour tout dommage résultant d'un essai de réparation effectué par une autre personne que par un technicien de service autorisé par KOBE.

3) L'acheteur sera responsable de tous les frais requis pour rendre la hotte facilement accessible au service et, lorsque la hotte est installée à l'extérieur du territoire de ventes principal du détaillant ou du territoire de service de l'agent autorisé de KOBE Range Hoods le plus près, selon le cas, de tous les frais de déplacement et de tous les frais de transport de la hotte ou de pièces de celle-ci jusqu'au détaillant ou au technicien de service (aller-retour).
4) L'acheteur doit fournir la preuve d'achat de même que le présent certificat de garantie au moment de faire une réclamation.
5) Les dommages causés durant l'expédition ne sont pas couverts sous la présente garantie.

DOMMAGES INDIRECTS

KOBE Range Hoods, Inc. ne sera pas tenue responsable des dommages indirects. CERTAINS ÉTATS ET CERTAINES PROVINCES NE PERMETTENT PAS L'EXCLUSION DES DOMMAGES INDIRECTS. EN CONSÉQUENCE, LA PRÉSENTE EXCLUSION PEUT NE PAS S'APPLIQUER DANS VOTRE CAS.

GARANTIES TACITES / RÉGLEMENTATION

Toutes les garanties tacites, incluant la garantie implicite de qualité marchande et de pertinence dans un but particulier, imposées par la réglementation de l'état ou de la province d'achat, sont limitées à une durée de deux (2) ans à compter de la date d'achat d'origine. Certains états ou provinces ne permettent pas les limitations ayant trait à la durée d'une garantie tacite; en conséquence, les exclusions ou limitations énoncées plus haut peuvent ne pas s'appliquer dans votre cas. La présente garantie vous donne des droits légaux précis et vous pouvez avoir d'autres droits pouvant varier d'un état à l'autre ou d'une province à l'autre.

SERVICE

Pour obtenir du service :

KOBE Range Hoods
11775 Clark St.
Arcadia, CA 91006
U.S.A.
Tél.: 1-877-BUY-KOBE (1-877-289-5623)

Courriel : **customer.service@KOBERangeHoods.com**
Site Web : **www.KOBERangeHoods.com**

ENREGISTREMENT DU PRODUIT

Enregistrez votre produit !

Toute défaillance couverte par la garantie se produisant dans les deux ans à compter de la date d'achat d'origine et découlant d'une fabrication ou d'une matière première défectueuse sera réparée (ou, à notre discrétion, l'appareil pourra être remplacé), sans frais, par un agent autorisé de KOBE Range Hoods, Inc. ou par KOBE Range Hoods, Inc. selon le cas. Conservez votre preuve d'achat (ou facture d'origine) pour inspection.

Si la hotte de cuisinière est vendue par l'acheteur d'origine au cours de la période de garantie, le nouveau propriétaire sera protégé jusqu'à l'expiration de la garantie de l'acheteur d'origine. Voir le certificat de garantie pour la couverture complète de la garantie.

Cet appareil a été fabriqué, mis à l'essai et inspecté conformément aux normes exigées par KOBE Range Hoods, Inc.

SVP, POSTER VOTRE FICHE D'ENREGISTREMENT DE PRODUIT AVEC VOTRE PREUVE D'ACHAT À:

KOBE Range Hoods, Inc.
11775 Clark Street
Arcadia, CA 91006 U.S.A

INSCRIRE LES RENSEIGNEMENTS SUIVANTS POUR NOS DOSSIERS :

N° de modèle _____

N° de série _____

Date d'achat _____/_____/_____

Nom et adresse du détaillant :

_____

_____

_____

IMPORTANT : VEUILLEZ AVOIR EN MAIN UNE COPIE DE VOTRE FACTURE LORSQUE VOUS EFFECTUEZ UN APPEL DE SERVICE.

KOBE Range Hoods
11775 Clark St.
Arcadia, CA 91006 U.S.A.

http://www.KOBERangeHoods.com

Cette hotte KOBE est fabriquée pour usage aux États-Unis et au Canada seulement. Il n'est pas recommandé d'utiliser cette hotte à l'étranger puisque l'alimentation électrique pourrait ne pas être compatible et enfreindre le code de l'électricité de ce pays. **L'usage de la hotte KOBE à l'étranger est à votre propre risque et la garantie sera annulée.**

VER.080603

KOBE® Campana de Extracción KOBE

Modelo No. CH8136SQB

SERIE CH-181 - 11” DE ALTURA

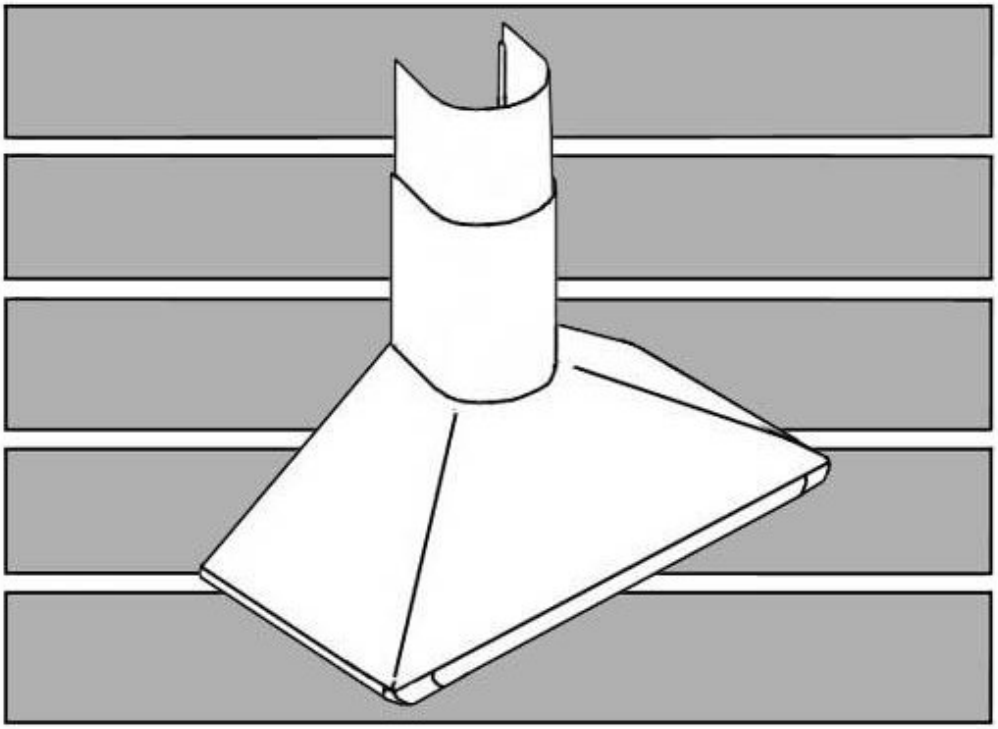

INSTRUCCIONES DE INSTALACIÓN
Y MANUAL DE OPERACIÓN

- LEA Y CONSERVE ESTAS INSTRUCCIONES -

ÍNDICE

INSTRUCCIONES IMPORTANTES DE SEGURIDAD 47
COMPONENTES DEL PAQUETE 49
INSTALACIÓN 50
INSTRUCCIONES DE OPERACIÓN 54
MANTENIMIENTO 55
ESPECIFICACIONES 57
MEDIDAS Y DIAGRAMAS 58
LISTADO DE PIEZAS 59
SCHÉMA DE CÂBLAGE 61
INSTRUCCIONES IMPORTANTES DE SEGURIDAD 62
CLÁUSULA DE EXENCIÓN 63
GARANTÍA 64
REGISTRO DEL PRODUCTO 66

- LEA CUIDADOSAMENTE TODAS LAS INSTRUCCIONES ANTES DE COMENZAR -

TODO EL CABLEADO DEBERÁ REALIZARSE POR UN PROFESIONAL Y DE ACUERDO CON TODOS LOS CÓDIGOS ELÉCTRICOS NACIONALES Y LOCALES

C US
221547

INSTRUCCIONES IMPORTANTES DE SEGURIDAD

- POR FAVOR, LEA CUIDADOSAMENTE ESTA SECCIÓN ANTES DE INSTALAR -

⚠ADVERTENCIA: **PARA REDUCIR EL RIESGO DE INCENDIO, ELECTROCUCIÓN O LESIÓN PERSONAL, TOME EN CUENTA LO SIGUIENTE:**

1) La instalación y el cableado eléctrico deberán realizarse por profesionales calificados y de acuerdo con todos los códigos y estándares correspondientes, incluyendo los códigos y normas sobre la construcción para prevenir incendios.
2) Al cortar o perforar una pared o techo, tenga cuidado de no dañar el cableado eléctrico u otras instalaciones de servicios ocultas.
3) Los ventiladores con conductos deberán tener una ventilación hacia el exterior.
   a) Antes de darle servicio o limpiar la unidad, abra el panel de la luz y DESCONECTE EL SUMINISTRO ELÉCTRICO EN EL PANEL DE SERVICIO.
   b) Limpie frecuentemente las superficies saturadas con grasa. Para reducir el riesgo de incendio y para dispersar el aire adecuadamente, asegúrese de ventilar el aire al exterior. NO ventile el aire del escape en espacios cerrados entre paredes, áticos, espacios de acceso debajo de pisos o garajes.

NOTA - Esta garantía no es válida sin un recibo de un agente autorizado o si la unidad se ha dañado debido al maltrato, mala instalación, uso inadecuado, abuso, negligencia o cualquier otra circunstancia que se encuentre fuera del control de los agentes autorizados de KOBE RANGE HOODS. Cualquier reparación que se realice sin la supervisión de los agentes autorizados de KOBE RANGE HOODS anulará la garantía automáticamente.

- KOBE RANGE HOODS no se hará responsable por cualquier daño a la propiedad personal o inmobiliario ni por las lesiones físicas que se hayan causado ya sea directa o indirectamente por la campana de extracción.

⚠ADVERTENCIA: PARA REDUCIR EL RIESGO QUE OCURRAN LESIONES PERSONALES EN CASO DE UN INCENDIO CAUSADO POR LA GRASA ACUMULADA EN LAS HORNILLAS DE LA ESTUFA:

- Mantenga limpios todos los ventiladores, deflectores/separadores/filtros/conductos de aceite/recipientes para aceite y las superficies saturadas con grasa. No deberá permitirse que la grasa se acumule en el ventilador, deflector/separador/filtro/conducto de aceite/recipiente para aceite.
- Siempre ENCIENDA el extractor cuando cocine.
- Utilice las configuraciones altas en la estufa SOLAMENTE cuando sea necesario.
- No deje la estufa sin supervisión mientras esté cocinando.
- Siempre utilice utensilios de cocina adecuados para el tipo y cantidad de alimentos que prepara.
- Utilice esta unidad únicamente de la manera en que fue diseñada por el fabricante.
- Antes de darle servicio, desconecte el suministro eléctrico en el panel de servicio y cierre bajo llave el panel de servicio (de ser posible) para prevenir que la unidad se encienda accidentalmente.
- Limpie el ventilador con frecuencia.

Qué Hacer en Caso de Un Incendio Causado por la Grasa Acumulada en las Hornillas de la Estufa

- SOFOQUE LAS LLAMAS con una tapadera, una bandeja para hornear galletas o una bandeja de metal que quede bien ajustada y luego apague la hornilla. MANTENGA TODO EL MATERIAL INFLAMABLE O COMBUSTIBLE LEJOS DE LAS LLAMAS. Si las llamas no se apagan inmediatamente, EVACUE EL ÁREA Y LLAME AL DEPARTAMENTO DE BOMBEROS o al 911.
- NUNCA LEVANTE UN SARTÉN QUE SE ESTÉ QUEMANDO – Usted Podría Quemarse.
- NO UTILICE AGUA, incluyendo paños o toallas mojadas - esto resultará en una explosión violenta de vapor.
- Utilice un extinguidor SOLO si:
  a) Cuenta con un extinguidor Clase A, B, C y sabe cómo utilizarlo.
  b) El incendio es pequeño y se ha contenido en el área en donde comenzó.
  c) Ha llamado al departamento de bomberos.
  d) Puede combatir el incendio con su espalda dirigida hacia una salida.

Qué Hacer si Siente Olor a Gas

- Apague cualquier llama abierta.
- No intente encender las luces o cualquier otro tipo de aparato.
- Abra todas las puertas y ventanas para dispersar el gas. Si aún así siente olor a gas, llame a la Compañía de Gas y al Departamento de Bomberos inmediatamente.

⚠PRECAUCIÓN

1) Solamente para ventilación general. No utilizar para eliminar materiales y vapores peligrosos o explosivos.
2) Para reducir el peligro de incendio, utilice solamente una red de conductos metálicos. Necesita aire suficiente para la combustión y eliminación de gases por medio del conducto de ventilación (chimenea) para prevenir la explosión de flujo de aire en retroceso.
3) Siga las directrices y estándares de seguridad del fabricante del equipo de calefacción, tales como aquellos publicados por la Asociación de Protección contra Incendios (National Fire Protection Association – NFPA) y la Sociedad Americana de Ingenieros en Calefacción, Refrigeración y Aire Acondicionado (American Society for Heating, Refrigeration and Air Conditioning Engineers – ASHRAE) y las autoridades normativas.
4) Activar cualquier interruptor podría causar una explosión o ignición.
5) Debido al tamaño y peso de esta campana de extracción, se recomienda que la instalación sea realizada por dos personas.

RIESGO DE ELECTROCUCIÓN – Puede resultar en lesiones serias o la muerte. Desconecte el aparato del suministro eléctrico antes de darle servicio. Si estuviera equipado con éste, el foco fluorescente debido a que contiene pequeñas cantidades de mercurio, deberá reciclarse o desecharse según los Códigos Locales, Estatales y Federales.

COMPONENTES DEL PAQUETE

(Debe conservar todo el material en caso de devolverlo o solicitar un reembolso)

Range Hood Box

{A} Campana de Extracción KOBE con Cubierta de Conductos de Dos Piezas
{B} Tarjeta de Registro de Garantía
{C} Manual de Instrucciones
{D} Soporte de Montaje de la Cubierta de Conductos
{E} Soporte de Montaje de la Campana
{F} Filtro Deflector
{G Manija del Deflector - 2
{H} Plantilla de Montaje
{I} Adaptador Redondo de 7"
{J} Paquete de Tornillos

{A}

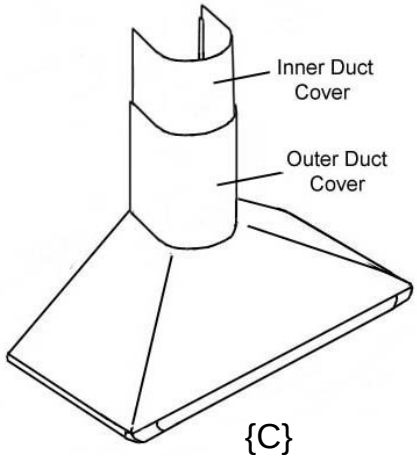

{E}

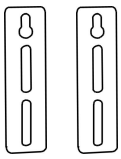

***Attached to Hood

{F}

{B}

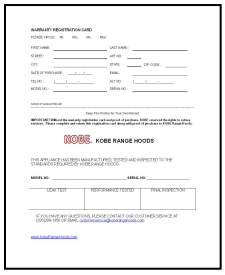

{C}

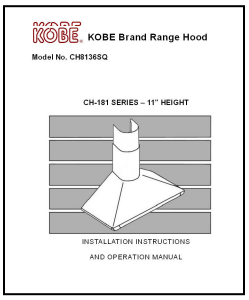

{G}

{H}

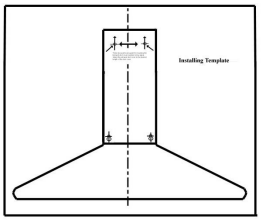

{I}

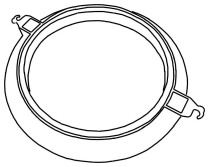

{J}

4 x 8 mm (2 pcs)

4 x 14 mm (2 pcs)

***Attached to Duct Cover Position Plate

{D}

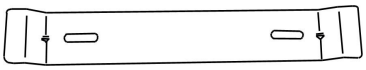

INSTALACIÓN

POR FAVOR, LEA LAS INSTRUCCIONES COMPLETAMENTE ANTES DE CONTINUAR

Cálculo antes de la Instalación

Para realizar el cálculo para la instalación, por favor consulte la TABLA 1. (Todos los cálculos están hechos en pulgadas).

TABLA 1

A = Altura del Piso al Techo
B = Altura del Piso a la Superficie del Mostrador (Estándar: 36")
C = Altura Preferida de la Superficie del Mostrador a Parte Inferior de la Campana (Se recomienda de 27" a 30")
D = Altura de la Campana
E = Altura de la Cubierta de Conductos [F-D]
F = Altura de la Instalación de la Campana [A – (B + C)]

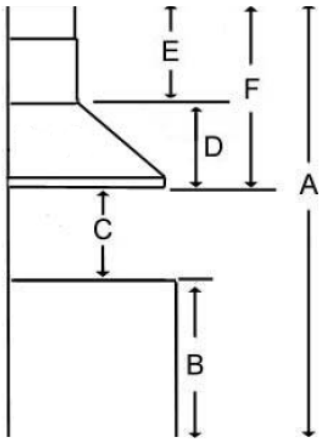

⚠ADVERTENCIA DE SEGURIDAD

LA CAMPANA PODRÍA TENER EXTREMOS SUMAMENTE FILOSOS; FAVOR DE UTILIZAR GUANTES PROTECTORES SI VA A RETIRAR CUALQUIER PIEZA PARA INSTALAR, LIMPIAR O DARLE SERVICIO.

Preparación antes de la Instalación

NOTA: PARA EVITAR CAUSAR DAÑOS A SU CAMPANA, EVITE QUE DESECHOS PENETREN EN LA RENDIJA DE VENTILACIÓN

- Decida la ubicación para colocar el conducto de ventilación de la campana hacia el exterior. (Figura 1)
- Un ducto de escape recto y corto permitirá que la campana trabaje con más eficiencia.
- Intente evitar tantas conexiones, codos y ductos largos como sea posible. Esto podría reducir el rendimiento de la campana.
- Utilice cinta de aislar (duct tape) para sellar las uniones entre las secciones de los conductos.
- Antes de instalar, conecte temporalmente la campana para verificar que funcione adecuadamente.
- De ser necesario, prepare la estructura de la pared posterior utilizando entramado para lograr una instalación segura. Utilizando las referencias indicadas en la Tabla 1 y las medidas de la página 58, decida el nivel para la madera. (Figura 2)

- Importante: Retire la película protectora de la campana y cubiertas de conductos (si hubiera alguna).
- De ser necesario, coloque dos bases de goma (proporcionadas) utilizando dos tornillos (4 x 8 mm) (proporcionados), en la parte posterior de la campana. Consulte la Figura 4.

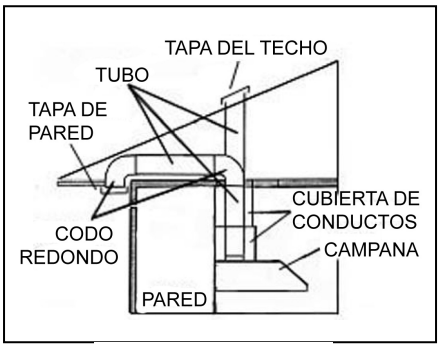

Figura 2

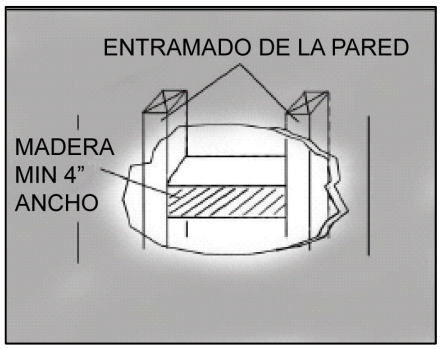

Figura 2

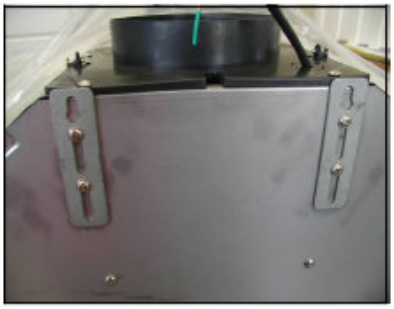

Figura 3

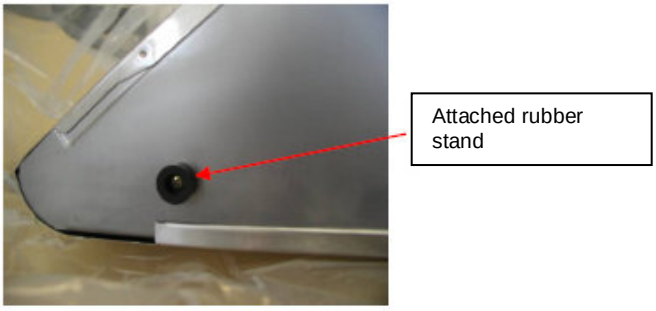

Figura 4

Instalación de la Campana

PRECAUCIÓN: Si es necesario mover la estufa para poder instalar la campana, desconecte el suministro eléctrico de la estufa eléctrica desde la caja eléctrica principal. CIERRE EL GAS ANTES DE MOVER UNA ESTUFA DE GAS.

1) Utilizando las referencias indicadas en la Tabla 1 y las medidas de la página 58, marque el punto de nivelación de la campana.
2) Coloque dos tornillos de montaje (no proporcionados) en la pared, dejando un espacio de 1/8" desde la pared. Consulte la Figura 5.
3) Alinee la campana con el soporte de montaje de la misma en la pared y cuelgue la
4) PRECAUCIÓN: ASEGÚRESE QUE LA CAMPANA ESTE BIEN SUJETA ANTES DE SOLTARLA.

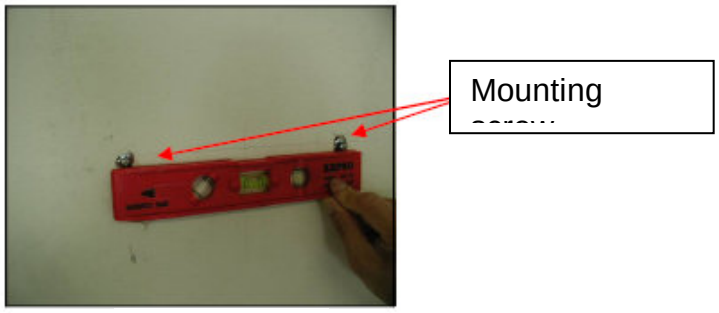

Figura 5

Instalación de la Red de Conductos

5) Utilice un tubo de acero o aluminio para conectar el escape plástico que se encuentra en la campana, a la red de conductos arriba. Utilice cinta de aislar para que todas las uniones queden fijas y herméticas, como se muestra en la Figura 6.
6) Para convertir la red de conductos a uno redondo de 7", coloque el adaptador redondo de 7" (proporcionado) al escape plástico redondo de 6". Consulte la Figura 7.

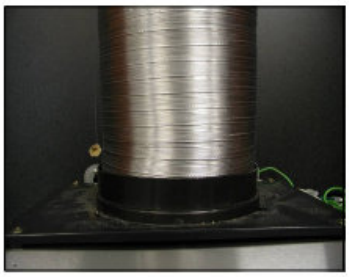

Figura 6

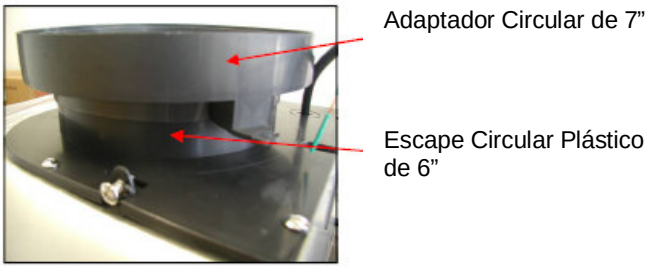

Figura 7

Cableado de la Fuente de Alimentación

⚠ADVERTENCIA DE SEGURIDAD

RIESGO DE ELECTROCUCIÓN. ESTA CAMPANA DE EXTRACCIÓN DEBERÁ TENER UNA CONEXIÓN A TIERRA ADECUADA. ASEGÚRESE QUE ESTO SE REALICE POR UN ELECTRICISTA ESPECIALIZADO Y DE ACUERDO CON TODOS LOS CÓDIGOS ELÉCTRICOS NACIONALES Y LOCALES CORRESPONDIENTES. ANTES DE CONECTAR LOS CABLES, DESCONECTE EL SUMINISTRO ELÉCTRICO EN EL PANEL DE SERVICIO PARA PREVENIR QUE LA UNIDAD SE ENCIENDA ACCIDENTALMENTE.

7) Conecte tres cables (negro, blanco y verde) con los cables de la casa y tape con conectores de cables.
8) Conéctelos según su color. Negro con negro, blanco con blanco y verde con verde.
9) Verifique el funcionamiento de la campana antes de continuar al siguiente paso para asegurarse que la campana tenga corriente.

Instalación de la Cubierta de Conductos

NOTA: TENGA MUCHO CUIDADO AL UTILIZAR UN DESTORNILLADOR ELÉCTRICO; PODRÍA CAUSAR DAÑOS A LA CAMPANA.

10) Marque la posición para el soporte de montaje de la cubierta de conductos. Utilice la referencia **E** de la Tabla 2 y las medidas de las páginas 58.
11) Asegure el soporte de montaje de la cubierta de conductos a la pared con dos tornillos (no incluidos). Asegúrese que todos los tornillos sean apretados.
12) Ajuste la altura de la cubierta de conductos interna con el soporte de montaje de la cubierta de conductos. Fije la cubierta de conductos interna utilizando dos tornillos (4x8 mm) (proporcionados). Consulte la Figura 8.
13) Remove the two (4 x 14mm) screws s9Provided) on the duct cover position plate.
14) Deslice la cubierta de conductos en la campana. Consulte la Figura 9.

Figura 8

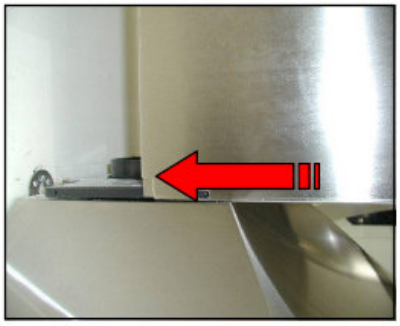

Figura 9

15) Enganche la cubierta de conductos interna con el soporte de montaje de la cubierta de conductos
16) Ajuste la cubierta de conductos al cuerpo de la unidad utilizando dos tornillos ST 3.9 x 10 mm (proporcionados).

Accesorios de Instalación

.

17) Coloque los filtros deflectores debajo de la campana. Consulte la Figura 10

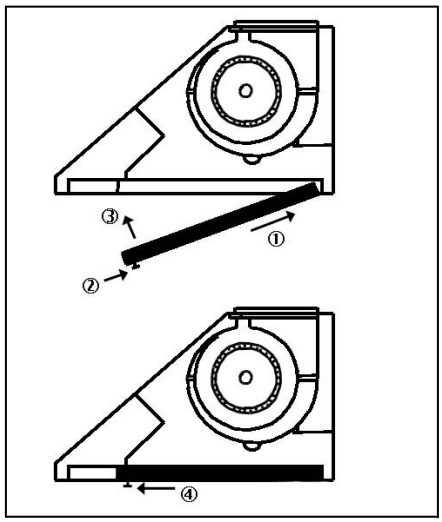

Figura 10

Ensamblaje Final

18) Encienda la unidad en el panel de control. Verifique el funcionamiento de la lámpara y el ventilador.

19) Asegúrese de dejar este manual con el propietario de la vivienda.

INSTRUCCIONES DE OPERACIÓN

Esta campana de extracción viene con tres velocidades, un motor jaula de ardilla centrífugo poderoso con filtros deflectores y dos lámparas brillantes de halógeno de 12-voltios 20vatios.

Los cinco botones de control son los controles de luz y velocidad (Silenciosa-QuietMode™, Bajo y Alto). Consulte la Figura 11.

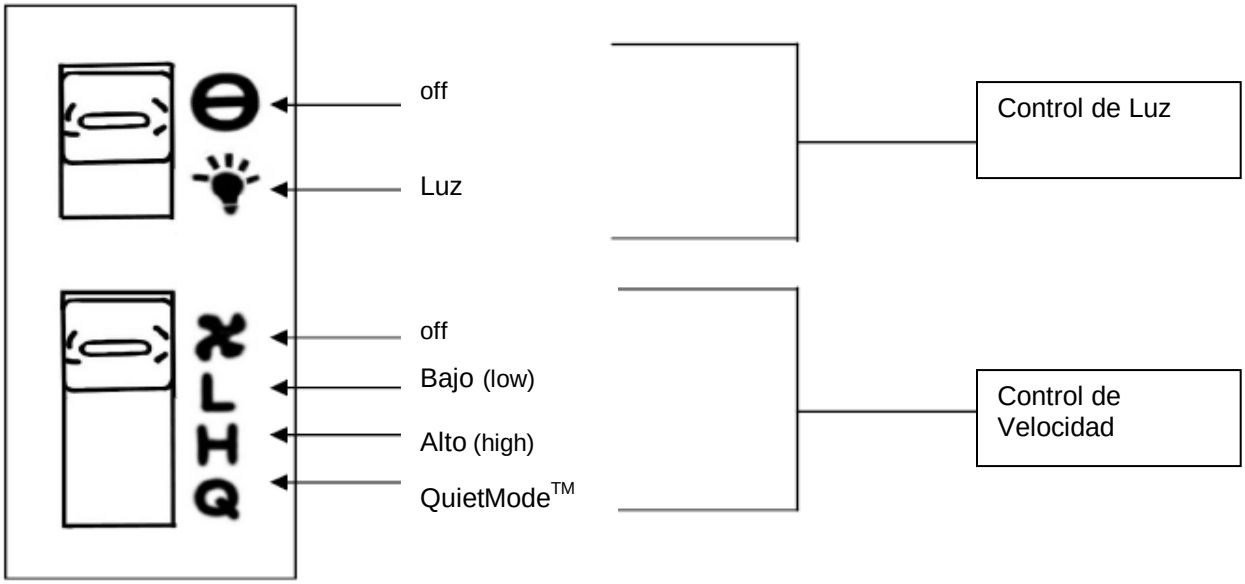

Figura 11

Control de Luz
Oprima el botón para encender o apagar.

Control de Velocidad
Oprima el botón para velocidad. (Silenciosa-QuietMode™, Baja y Alta)

MANTENIMIENTO

⚠ADVERTENCIA DE SEGURIDAD

NUNCA COLOQUE SUS MANOS DENTRO DE LA CAJA DEL VENTILADOR MIENTRAS ÉSTE SE ENCUENTRE FUNCIONADO.

Limpieza de la Superficie de la Campana

⚠PRECAUCIÓN: **NUNCA UTILICE LIMPIADORES, ALMOHADILLAS O PAÑOS ABRASIVOS. NO UTILICE TOALLAS DE PAPEL SOBRE EL ACERO INOXIDABLE.**

Para un funcionamiento óptimo, limpie la campana de extracción y todos los deflectores/separadores/filtros/conductos de aceite/recipientes para aceite con regularidad.

***El cuidado regular ayudará a preservar la apariencia de la campana.

1. Utilice solamente jabón o soluciones detergentes suaves. Seque las superficies utilizando un paño suave.
2. Si la campana se ve manchada (campana de acero inoxidable), utilice un limpiador para acero inoxidable para limpiar la superficie de la campana. Evite que la solución de limpieza caiga sobre o en el panel de control. Siga las instrucciones del limpiador de acero inoxidable. **Precaución: No lo deje por mucho tiempo pues podría dañar el acabado de la campana.** Utilice una toalla suave para limpiar la solución de limpieza y frote cuidadosamente cualquier área difícil de limpiar. Utilice una toalla suave y seca para secar la campana.
3. NO permita que depósitos se acumulen o permanezcan sobre la campana.
4. NO utilice lana de acero o cepillos de acero ordinarios. Pequeños pedazos de acero podrían adherirse a la superficie y causar óxido.
5. NO permita que soluciones de sal, desinfectantes, blanqueadores o compuestos de limpieza permanezcan en contacto con el acero inoxidable por periodos de tiempo prolongados. Muchos de estos compuestos contienen químicos, que podrían ser perjudiciales. Enjuague con agua después del contacto y seque con un paño limpio libre de pelusas.

Para limpiar el Filtro Deflector/Conductos de Aceite

PRECAUCIÓN: DRENE EL ACEITE DEL FILTRO DEFLECTOR Y CONDUCTO PARA ACEITE ANTES QUE ESTE SE DERRAME.

1. Remueva todos los filtros deflectores y el conducto para aceite.
2. Utilice una esponja y lávelos con agua tibia jabonosa. Séquelos completamente antes de volverlos a colocar en su lugar..
   (Nota: Los Filtros Deflectores pueden lavarse en el tramo superior del lavaplatos automático.)

Remplacement des ampoules de lampe à halogène

AVERTISSEMENT: LE DISPOSITIF DE LA LAMPE À HALOGÈNE PEUT ÊTRE BRÛLANT! ATTENDRE QU'IL SE REFROIDISSE.

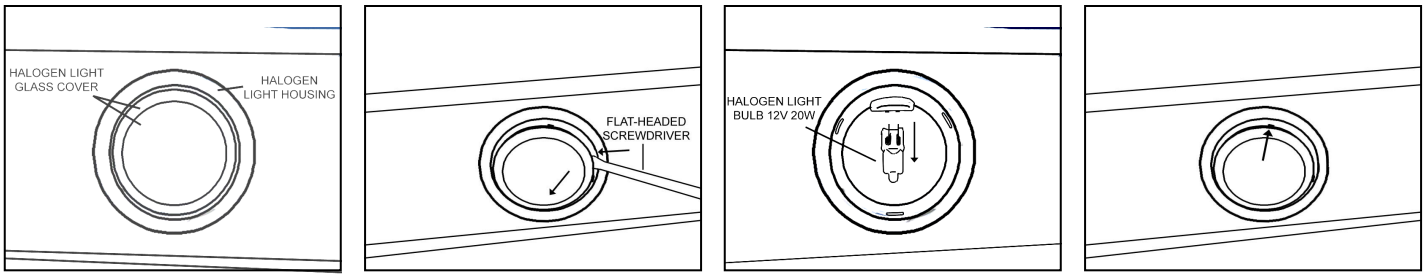

1. S'assurer que toutes les commandes sont en mode ARRÊT et que la hotte de cuisinière est débranchée.
2. Insérer un tournevis à tête plate entre le protège-lampe et le boîtier ① pour retirer le couvercle ②.
3. En douceur, retirer l'ampoule défaillante ③ et la jeter. Les ampoules à utiliser doivent être de 12 V et de 20 W au maximum.
4. Enfiler des gants de coton ou utiliser un chiffon pour toucher l'ampoule à remplacer (ne pas manipuler à mains nues puisque ceci pourrait réduire la durée de vie de l'ampoule). En douceur, pousser l'ampoule fermement dans la douille.
5. NOTE : NE PAS POUSSER TROP FORT PUISQUE LES « BRANCHES » DE L'AMPOULE POURRAIENT SE BRISER.
6. Remettre le protège-lampe en place.
7. Mettre en marche la hotte de cuisinière pour effectuer un essai de fonctionnement.

ESPECIFICACIONES

MODELO / TAMAÑO	CH8136SQB - 36 po
COLOR	Acero Inoxidable de Clasificación Comercial
CONSUMO / AMPERIOS	CH8136SQB – 180W / 1.5A
VOLTAJE	120 V - 60 Hz
NUMERO DE MOTORES	1
DISEÑO	Acabado Satinado / Liso Calibre 20
TIPO DE VENTILADOR	Jaula de Ardilla Horizontal Doble
EXTRACTOR	Circular Superior de 6” Adaptador Circular Superior de 7”
CONTROLES	Tres Velocidades (QuietMode™, Baja y Alta)
FOCOS DE HALÓGENO	12V 20W x 2
DIMENSIONES DE LA CAMPANA (ANCHO X PROFUNDIDAD X ALTO)	CH8136SQB - 35 1/4” x 19 1/2” x 11”
DIMENSIONES DE LA CUBIERTA DE CONDUCTOS (ANCHO X PROFUNDIDAD X ALTO)	CH81SDC - 8 1/4” X 8 7/8” x (14 1/8” ~ 27 1/4”)
ACCESORIOS OPCIONALES (ANCHO X PROFUNDIDAD X ALTO)	1)CH81SDC 8 1/4" x 8 7/8” x (14 1/8” ~ 27 1/4 ”) 2)CH81SR 35-1/2” x 11 3/4 ” x 1/4 ” 3)Panel Posterior de Acero inoxidable de 36” (SSP36) 36” x 1/10” x 32”

		NET	BRUT
PESO (lbs)	CH8136SQB	38,0	42,0

VELOCIDAD	QuietMode™	Baja	Alta
Capacidad de Aire (cfm)*	250	450	600
Sonio	1.0*	2.8	4.5

*Presión Estática de Prueba Realizada Internamente “0”.
**Las especificaciones están sujetas a cambio sin previo aviso.

MEDIDAS Y DIAGRAMAS

- **Todas las medidas en ( ) están en milímetros.**
- **Todas las medidas en pulgadas han sido convertidas de milímetros. Las medidas en pulgadas son medidas aproximadas.**

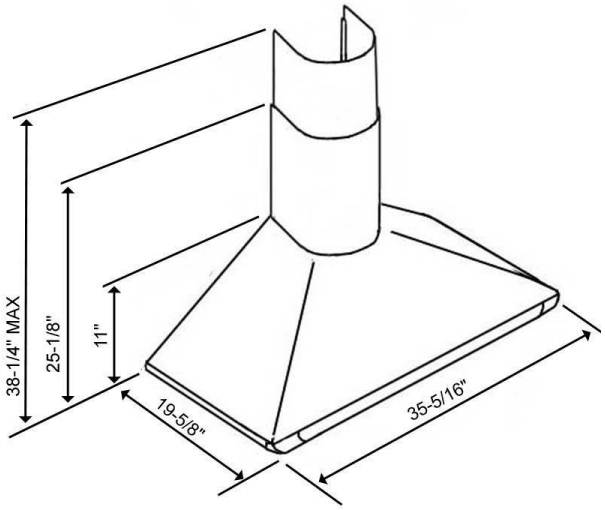

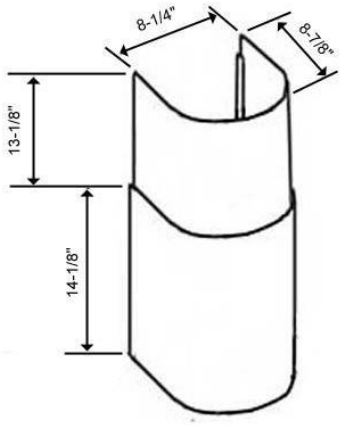

***Soporte de Montaje de la Campana Conductos

***Soporte de Montaje de la Cubierta de

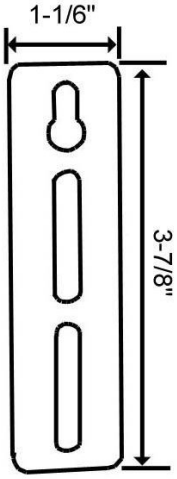

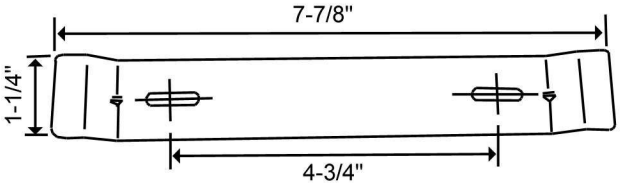

LISTADO DE PIEZAS

MODELO NO.: CH8136SQB

NO.	DESCRIPTION	MODEL /SIZE	PART NO.
1	Cubierta de Conductos	CH81SDC	90D-1-0001
2	Adaptador Circular de 7”		90D-2-0002
3	Duct Cover Position Plate		90D-3-0003
4	Soporte de Montaje de la Campana		90D-4-0004
5	Carcasa de la Campana		90D-5-0005
6	Control de Encendido/Apagado		90D-5-0006
7	Control de Velocidad		90D-6-0007
8	Reborde Lateral Derecho		90D-7-1008
9	Reborde Frontal		90D-8-0009
10	Reborde Lateral Izquierdo		90D-9-2008
11	Ensamblaje del Ventilador		90D-10-0010
12	Caja de Cables		90D-11-0011
13	Condensador		90D-12-0012
14	Transformador (Luz)		90D-13-0013
15	Carcasa Inferior		90D-14-0014
16	Unidad de Lámpara de Halógeno (12V 20W Max)		90D-14-0015
17	Filtro Deflector		90D-14-0016
18	Soporte de Montaje para la Cubierta de Conductos		90D-14-0017
19	Caja Eléctrica		90D-14-0018

MODELO NO.: CH8136SQB

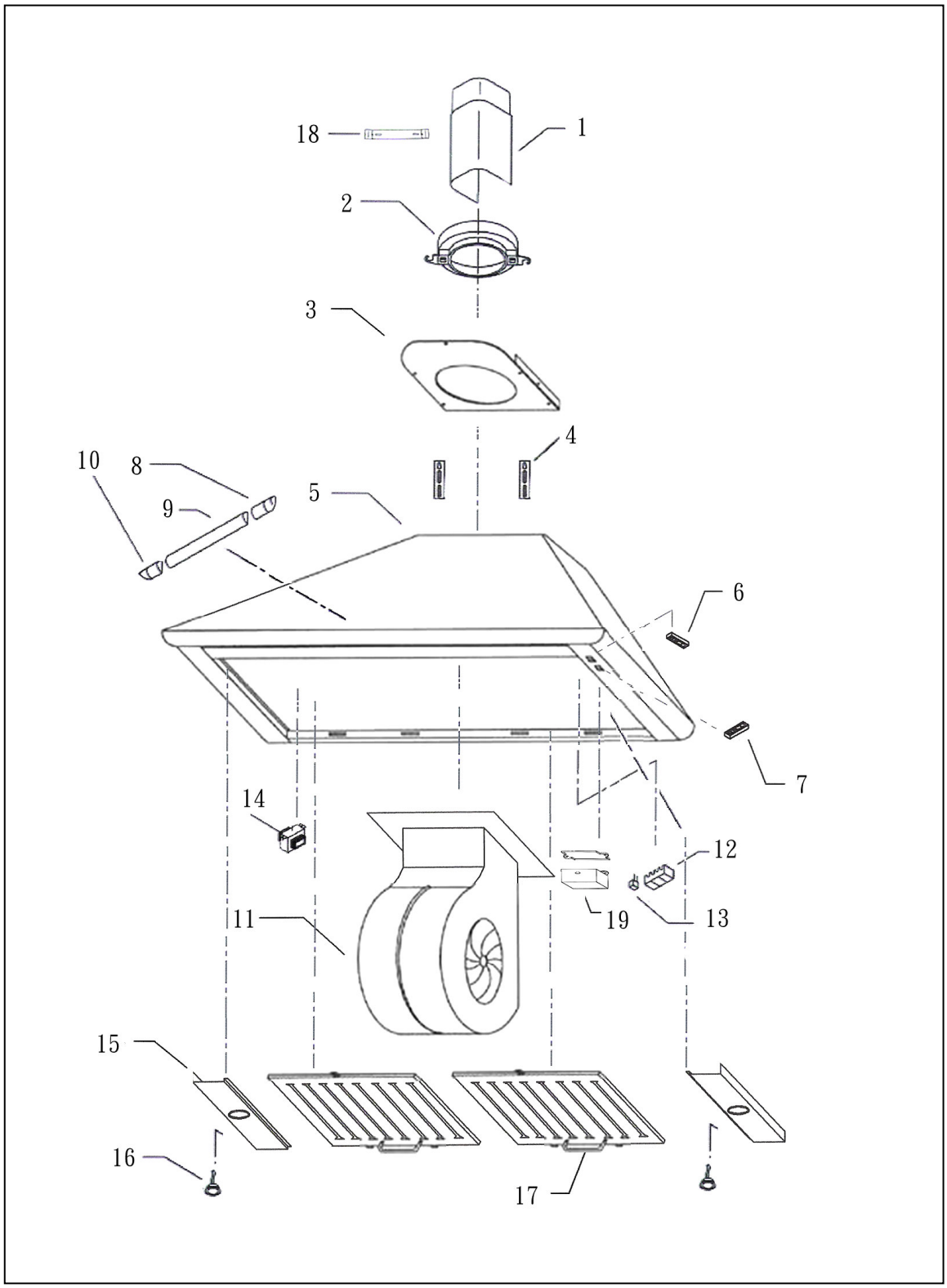

SCHÉMA DE CÂBLAGE

MODELO NO.: CH8136SQB

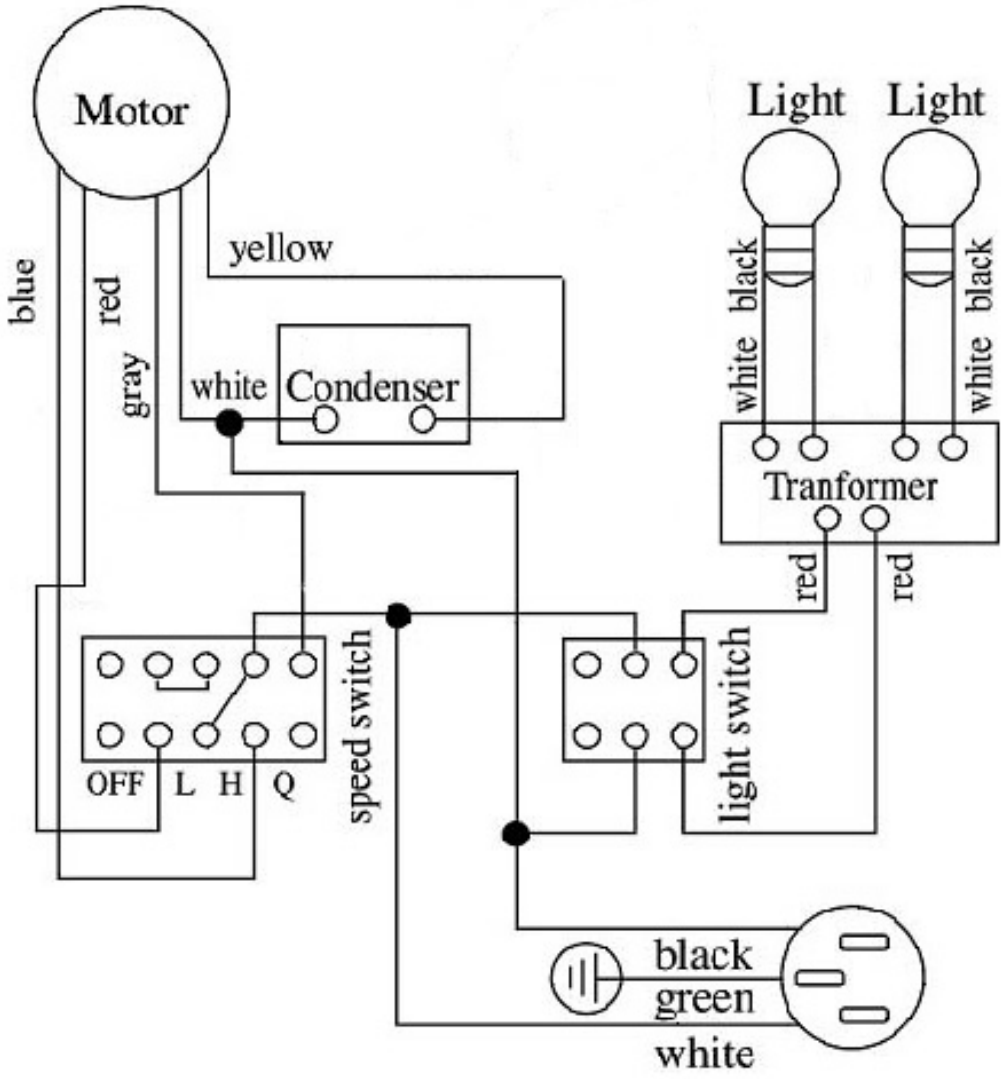

INSTRUCCIONES IMPORTANTES DE SEGURIDAD

Problema	Posible Causa	Solución
Después de la Instalación, ninguno de los motores ni las luces están funcionando.	No está encendido.	Asegúrese que el interruptor de circuitos y la unidad se encuentren encendidos. Utilice un medidor de voltaje para verificar la energía de entrada.
	La conexión de cables no está bien sujeta.	Verifique y ajuste la conexión de cables.
	El cableado del panel de control y la placa de procesador está desconectado.	Verifique la continuidad del cable desde el panel de control hasta la placa de procesador.
	El transformador del motor está defectuoso.	Verifique la entrada y salida de la corriente el transformador del motor. De ser necesario, reemplace el transformador del motor.
	El panel de control y la placa de procesador están defectuosos.	Reemplace el panel de control o la placa de procesador.
Las luces están funcionando pero el(los) motor(es) no.	El/los motor(es) está(n) defectuoso(s).	Reemplace el motor.
	El/los condensador(es) está(n) defectuoso(s).	Reemplace el(los) condensador(es).
	El panel de control o la placa de procesador están defectuosos.	Reemplace el panel de control o la placa de procesador.
La campana de extracción está vibrando.	El sistema de ventilador no está bien sujeto.	Tighten the turbine impeller/squirrel cage and air chamber.
	El impulsor de turbina/jaula de ardilla no está balanceado.	Ajuste el impulsor de turbina/jaula de ardilla y la cámara de aire.
	La campana no está bien sujeta en su lugar	Verifique la instalación de la campana, ajuste el soporte de montaje.
El motor está funcionando pero las luces no.	El(los) foco(s) de la Lámpara de Halógeno está(n) defectuoso(s).	Intente colocar el foco que le está dando problemas en otro receptáculo que funcione, si aún así éste no funciona, reemplace el foco de halógeno.
	El cableado de la luz está flojo.	Verifique la continuidad del cable desde la placa de procesador al transformador de la luz hasta la caja de la lámpara de halógeno.
	El transformador de la luz está defectuoso.	Verifique la entrada y salida de la corriente en el transformador de la luz. De ser necesario, reemplace el transformador de la luz.
	El panel de control o la placa de procesador están defectuosos.	Reemplace el panel de control o la placa de procesador.
La campana de extracción no está ventilando correctamente.	La campana de extracción no se encuentra instalada en el espacio recomendando por el fabricante.	Ajuste el espacio entre la campana y la parte superior de la estufa a 27" a 30". Para la campana de cocina de isla, el espacio entre la campana y la parte superior de la estufa deberá ser de 30" a 36"
	No hay aire de reposición en la casa.	Abra la ventana para optimizar el rendimiento de la campana de extracción creando suficiente aire de reposición.
	Una obstrucción bloquea la red de conductos.	Remueva todas las obstrucciones de la red de conductos.
	El tamaño del tubo es más pequeño que el tubo recomendado.	Cambie los tubos de acuerdo con la recomendación del fabricante.
Aire frío entra en la casa	La conexión de los conductos no está sellada correctamente.	Verifique la instalación de los tubos
	El regulador no está instalado adecuadamente o no ha sido instalado.	Verifique la instalación del regulador.
	El regulador no está instalado.	Instalar el regulador le ayudará a eliminar el reflujo de aire.

CLÁUSULA DE EXENCIÓN

1. **INSPECCIONE CUIDADOSAMENTE TODOS LOS ARTÍCULOS VERIFICANDO QUE NO EXISTAN DAÑOS ANTES DE ACEPTAR LA ENTREGA. ANOTE CUALQUIER DAÑO EN LA FACTURA DE TRANSPORTE O EN EL RECIBO. PIDA EL NOMBRE Y FIRMA DEL AGENTE DE TRANSPORTE Y CONSERVE UNA COPIA PARA RESPALDAR SU RECLAMO.**
   Al momento de aceptar los artículos, el propietario asume la responsabilidad de que lleguen de manera segura. Reporte los daños al transportista y presente un reclamo inmediatamente. El no hacerlo podría resultar en un rechazo de su reclamo. El transportista le entregará los formularios necesarios para presentar un reclamo.
   LOS DAÑOS CAUSADOS DURANTE EL TRANSPORTE NO SE ENCUENTRAN CUBIERTOS BAJO NUESTRA GARANTÍA.

2. **POR FAVOR, ¡INSPECCIONE LOS CONTENIDOS DEL PAQUETE(S) CUIDADOSAMENTE AL RECIBIRLOS!**
   Se nos deberá notificar por escrito sobre cualquier daño y/o piezas faltantes dentro del periodo de días establecidos luego de haber recibido su paquete(s). Contacte a su distribuidor o concesionario KOBE o llame a KOBE para obtener información sobre el límite de tiempo.
   LOS RECLAMOS NO SERÁN ACEPTADOS DESPUÉS DEL PERIODO DE DÍAS ESTABLECIDOS.
   NOTA: LOS ARTÍCULOS FUERON SOMETIDOS A PRUEBAS Y EMPACADOS CUIDADOSAMENTE EN NUESTRA FABRICA ANTES DE SU ENVÍO.

3. Los productos deberán ser devueltos en buen funcionamiento con TODAS las piezas y documentación originales empacados en TODAS los cartones, rellenos y cajas de envío originales. Se cobrará una tarifa por reposición de existencias del 25% para todas las devoluciones aprobadas.
   LOS CAMBIOS O DEVOLUCIONES PODRÍAN NO ACEPTARSE SI FALTARA ALGÚN MATERIAL DE EMPAQUE.

4. **ASEGÚRESE DE INSPECCIONAR LA CAMPANA VERIFICANDO QUE NO EXISTAN DAÑOS O DEFECTOS ANTES DE INSTALARLA.** Las imperfecciones en la apariencia de la campana que se encuentren después de que ésta haya sido instalada y que no afecten el rendimiento de la misma, no se encuentran cubiertas bajo nuestra garantía sobre devoluciones o cambios. Las visitas de servicio que no se encuentran cubiertas bajo la garantía incurrirán un cargo por servicio.

   A) Antes de la Instalación: Envíe de vuelta para cambio o reembolso (por favor consultar lo anterior para averiguar sobre las devoluciones aceptadas).

   B) Después de la Instalación: **NO** habrá ningún cambio ni reembolso.

GARANTÍA

CERTIFICADO DE GARANTÍA

KOBE Range Hoods, Inc. garantiza que todos los productos fabricados o proporcionados por la compañía se encontrarán libres de defectos en cuanto a mano de obra y materiales. Sus obligaciones según esta garantía se encuentran limitadas a un periodo de dos años a partir de la fecha de compra y a reparar o reemplazar a su elección y sujeto a los términos y condiciones establecidas a continuación, cualquier pieza, que luego de ser examinada demuestre que estaba defectuosa.

PERIODO DE SERVICIO DE LA GARANTÍA DE DOS AÑOS

Cualquier avería cubierta que ocurra dentro de un periodo de dos años a partir de la fecha de compra original que surja a causa de mano de obra o material defectuoso de fábrica será reparada (o reemplazada a nuestra discreción) sin costo alguno por parte de un Agente autorizado de KOBE Range Hoods o KOBE Range Hoods según corresponda. Tenga a la mano un comprobante de compra (o la factura original) para su verificación.

Si la campana de extracción ha sido vendida por el comprador original durante el periodo de garantía, el nuevo propietario estará protegido hasta que la garantía del comprador original se venza.

CONDICIONES

Las siguientes condiciones aplican solamente en relación a la garantía otorgada explícitamente por este certificado.

1) Esta garantía aplica solamente:
   a) dentro de EE.UU. y Canadá.
   b) a las campanas de extracción de USO UNIFAMILIAR PRIVADO (si han sido utilizadas COMERCIALMENTE o USO MULTIFAMILIAR u otros propósitos, la garantía se anulará).
2) La reparación de cualquier avería a proporcionarse bajo esta garantía no se proporcionará:
   a) si el número de identificación colocado en la campana de extracción ha sido alterado, se considera ilegible o ha sido removido;
   b) si no se ha presentado una notificación del defecto dentro del periodo de tiempo correspondiente;
   c) fallo de los focos de la luz o lámparas de calor;
   d) por daños físicos;
   e) por superficies dañadas por la utilización de agentes de limpieza químicos no adecuados;
   f) si el aparato ha:
      i) estado sujeto a uso inadecuado, abuso, negligencia, accidentes, instalación incorrecta o el no seguir las instrucciones de operación;
      ii) sido conectado a fuentes eléctricas, conductos de extracción, tubos o cubierta de conductos inadecuados, incorrectos o defectuosos, u operado utilizando lubricantes contaminados o incorrectos;
      iii) sido instalado, mantenido u operado de manera distinta a lo que se ha estipulado en las instrucciones proporcionadas por KOBE Range Hoods incluyendo el uso inadecuado de detergentes, blanqueadores o limpiadores.

g) por daños causados a la campana de extracción durante su transporte, entrega, instalación o al quitarla;
h) por daños causados por o que resulten de reparaciones conducidas por cualquier otra persona que no sea nuestro Agente de Servicio Autorizado.
i) ruido o vibración causada por una instalación incorrecta de la campana de extracción y/o el regulador.

3) El comprador será el responsable de cualquier gasto relacionado por hacer que la campana de extracción se encuentre disponible para que se le dé servicio y en caso de que la campana de extracción se encuentre instalada fuera del territorio de venta principal del minorista o el territorio de servicio del Agente autorizado de KOBE Range Hoods más cercano según corresponda, así como de cualquier gasto de viaje y cualquier costo de transporte de la campana de extracción y piezas desde y hacia el concesionario y Agente de Servicio.
4) El comprador deberá proporcionar un comprobante de compra junto con este certificado de garantía al presentar un reclamo.
5) Los daños causados durante el envío no se encuentran cubiertos bajo nuestra garantía.

DAÑOS EMERGENTES

El garante no se hace responsable por ningún daño emergente. ALGUNOS ESTADOS NO PERMITEN LA EXCLUSIÓN DE DAÑOS EMERGENTES ASÍ QUE LA EXCLUSIÓN ANTERIOR PODRÍA NO CORRESPONDERLE.

GARANTÍAS IMPLÍCITAS/LEY ESTATAL

Cualquier garantía implícita, incluyendo la garantía implícita de comerciabilidad y adecuación al objetivo, impuestas al momento de la venta por las leyes del estado de venta se encuentran limitadas a dos años a partir de la fecha original de compra. Algunos estados no permiten límites en cuanto a la duración de las garantías implícitas. Esta garantía le otorga derechos legales específicos y podría también incluir derechos, que varían de estado en estado.

SERVICI

OPara servicio contacte a:

KOBE Range Hoods
11775 Clark Street
Arcadia, CA 91006
U.S.A
Tel: 1-877-BUY-KOBE (1-877-289-5623)
Correo electrónico: customer.service@KOBERangeHoods.com
Sitio de Internet: www.KOBERangeHoods.com

REGISTRO DEL PRODUCTO

¡Registre su Producto!

Cualquier avería cubierta que ocurra dentro de un periodo de dos años a partir de la fecha de compra original que surja a causa de mano de obra o material defectuoso de fábrica será reparada, o a nuestra discreción, la unidad será reemplazada sin costo alguno por parte de un Agente autorizado de KOBE Range Hoods o KOBE Range Hoods según corresponda. Tenga a la mano un comprobante de compra (factura original) para su verificación.

Si la campana de extracción ha sido vendida por el comprador original durante el periodo de garantía, el nuevo propietario estará protegido hasta que la garantía del comprador original se venza. Consulte la sección de la garantía para obtener la información completa sobre la cobertura de la garantía.

Este aparato ha sido fabricado, sometido a pruebas e inspeccionado según los estándares requeridos por KOBE Range Hoods.

POR FAVOR, ENVÍE POR CORREO SU TARJETA DE REGISTRO DE GARANTÍA Y EL COMPROBANTE DE COMPRA A:

KOBE Range Hoods
11775 Clark Street
Arcadia, CA 91006 U.S.A

ESCRIBA LA SIGUIENTE INFORMACIÓN PARA SUS ARCHIVOS:

Modelo No._____

No. de Serie _____

Fecha de Compra _____/ _____/_____

Comprado En:

_____

_____

_____

IMPORTANTE: POR FAVOR, TENGA A LA MANO UNA COPIA DE SU RECIBO DE VENTA O FACTURA AL SOLICITAR SERVICIO.

KOBE Range Hoods
11775 Clark Street
Arcadia, CA 91006

http://www.KOBERangeHoods.com

Esta campana de extracción KOBE ha sido fabricada para ser utilizada únicamente en EE.UU. y CANADÁ. No recomendamos la utilización de esta campana en el extranjero debido a que la fuente de energía podría no ser compatible y podría violar el código eléctrico de dicho país. **Utilizar una campana KOBE en el extranjero será a su propio riesgo y anulará la garantía.**

VER.080603