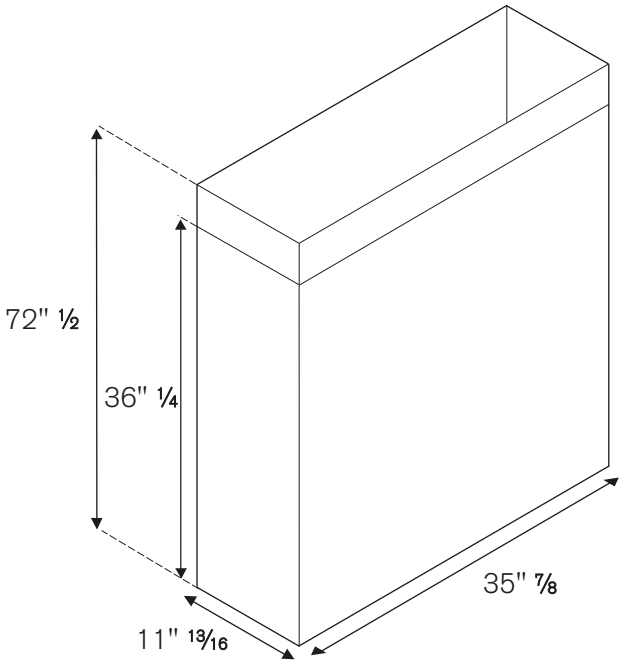
72" ½
36" ¼
35" ⅞
11" 13⁄16

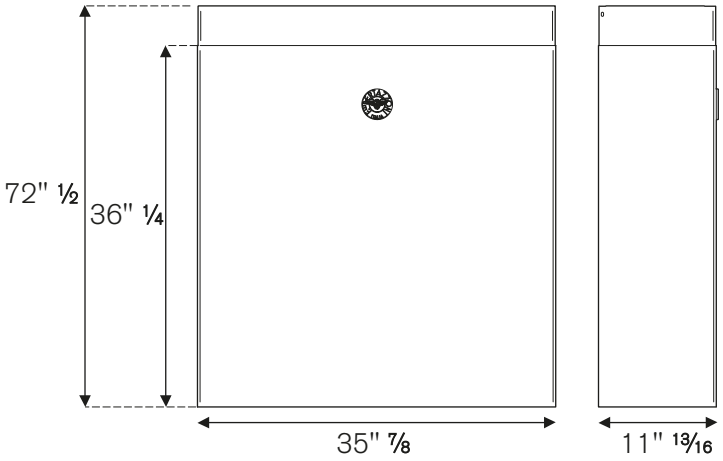
72" ½
36" ¼
35" ⅞
11" 13⁄16