GE APPLIANCES

# Stainless Steel Professional VENT HOOD


**SAFETY INFORMATION** . . . . . 3

**USING THE HOOD**
Controls . . . . . 5
Implement Holders. . . . . 5
For your Safety. . . . . 5

**CARE AND CLEANING**
Baffle Grease Filters and Drip Trays . . . . . 6
Stainless Steel Surfaces. . . . . 7
Light Bulbs . . . . . 7

**INSTALLATION INSTRUCTIONS** . . 8

**TROUBLESHOOTING TIPS**. . . . . 20

**WARRANTY**. . . . . 22

**ACCESSORIES** . . . . . 23

**CONSUMER SUPPORT** . . . . . 24


**OWNER'S MANUAL & INSTALLATION INSTRUCTIONS**

CV48S

Write the model and serial numbers here:

Model #_____

Serial # _____

You can find them on a label on the front panel of the unit.

**ESPAÑOL**

Para consultar una version en español de este manual de instrucciones, visite nuestro sitio de internet GEAppliances.com.

GE is a trademark of the General Electric Company. Manufactured under trademark license.

49-80819 11-17 GEA

## THANK YOU FOR MAKING GE APPLIANCES A PART OF YOUR HOME.

Whether you grew up with GE Appliances, or this is your first, we're happy to have you in the family.

We take pride in the craftsmanship, innovation and design that goes into every GE Appliances product, and we think you will too. Among other things, registration of your appliance ensures that we can deliver important product information and warranty details when you need them.

Register your GE appliance now online. Helpful websites and phone numbers are available in the Consumer Support section of this Owner's Manual. You may also mail in the pre-printed registration card included in the packing material.

GE APPLIANCES

# IMPORTANT SAFETY INFORMATION
# READ ALL INSTRUCTIONS BEFORE USING

**⚠WARNING TO REDUCE THE RISK OF FIRE, ELECTRIC SHOCK OR INJURY TO PERSONS, OBSERVE THE FOLLOWING:**

A. Use this unit only in the manner intended by the manufacturer. If you have questions, contact the manufacturer.

B. Before servicing or cleaning unit, switch power off at service panel and lock the service disconnecting means to prevent power from being switched on accidentally. When the service disconnecting means cannot be locked, securely fasten a prominent warning device, such as a tag, to the service panel.

C. Do not use this unit with any solid-state speed control device.

D. This unit must be grounded.

**⚠CAUTION** FOR GENERAL VENTILATING USE ONLY. DO NOT USE TO EXHAUST HAZARDOUS OR EXPLOSIVE MATERIALS AND VAPORS.

**⚠CAUTION** To reduce risk of fire and to properly exhaust air, be sure to duct air outside. Do not vent exhaust air into spaces within walls or ceilings or into attics, crawl spaces, or garages.

**⚠WARNING TO REDUCE THE RISK OF INJURY TO PERSONS IN THE EVENT OF A RANGE TOP GREASE FIRE, OBSERVE THE FOLLOWING*:**

A. SMOTHER FLAMES with a close-fitting lid, cookie sheet or metal tray, then turn off the burner. BE CAREFUL TO PREVENT BURNS. If the flames do not go out immediately, EVACUATE AND CALL THE FIRE DEPARTMENT.

B. NEVER PICK UP A FLAMING PAN—You may be burned.

C. DO NOT USE WATER, including wet dishcloths or towels—a violent steam explosion will result.

D. Use an extinguisher ONLY if:
1. You know you have a Class ABC extinguisher, and you already know how to operate it.
2. The fire is small and contained in the area where it started.
3. The fire department is being called.
4. You can fight the fire with your back to an exit.

*Based on "Kitchen Fire Safety Tips" published by NFPA.

**⚠WARNING TO REDUCE THE RISK OF A RANGE TOP GREASE FIRE:**

A. Never leave surface units unattended at high settings. Boil overs cause smoking and greasy spillovers that may ignite. Heat oils slowly on low or medium settings.

B. Always turn hood ON when cooking on high heat or when flambéing food (i.e. Crepes Suzette, Cherries Jubilee, Peppercorn Beef Flambé).

C. Clean ventilating fans frequently. Grease should not be allowed to accumulate on fan or filter.

D. Use proper pan size. Always use cookware appropriate for the size of the surface element.

## READ AND SAVE THESE INSTRUCTIONS

# IMPORTANT SAFETY INFORMATION READ ALL INSTRUCTIONS BEFORE USING

**⚠WARNING TO REDUCE THE RISK OF FIRE, ELECTRIC SHOCK OR INJURY TO PERSONS, OBSERVE THE FOLLOWING:**

A. Installation work and electrical wiring must be done by qualified person(s) in accordance with all applicable codes and standards, including fire-rated construction.

B. Sufficient air is needed for proper combustion and exhausting of gases through the flue (chimney) of fuel burning equipment to prevent back drafting. Follow the heating equipment manufacturer's guidelines and safety standards such as those published by the National Fire Protection Association (NFPA), the American Society for Heating, Refrigeration and Air Conditioning Engineers (ASHRAE) and the local code authorities. When applicable, install any makeup (replacement) air system in accordance with local building code requirements. Visit **GEAppliances.com** for available makeup air solutions.

C. When cutting or drilling into wall or ceiling, do not damage electrical wiring and other hidden utilities.

D. Ducted fans must always be vented to the outdoors.

E. Turn off breaker to adjacent rooms while working.

**⚠WARNING TO REDUCE THE RISK OF FIRE, USE ONLY METAL DUCTWORK.**

Do not attempt to repair or replace any part of your hood unless it is specifically recommended in this manual. All other servicing should be referred to a qualified technician.

## How to Remove Protective Shipping Film and Packaging Tape

Carefully grasp a corner of the protective shipping film with your fingers and slowly peel it from the appliance surface. Do not use any sharp items to remove the film. Remove all of the film before using the appliance for the first time.

To assure no damage is done to the finish of the product, the safest way to remove the adhesive from packaging tape on new appliances is an application of a household liquid dishwashing detergent. Apply with a soft cloth and allow to soak.

**NOTE:** The adhesive must be removed from all parts.

# READ AND SAVE THESE INSTRUCTIONS

# Controls

1. **Light control:** Turn the light control from OFF to HI for the brightest light while cooking.
2. **Fan control:** Turn the fan control speed from OFF to HI as needed.

   Continuous use of the fan system while cooking helps keep the kitchen comfortable and less humid. It also reduces cooking odors and soiling moisture that create a frequent need for cleaning.

   **NOTE:** When the fan is operating on the lowest setting, it will be very quiet. Always make sure that the fan is turned OFF when you are finished in the kitchen.

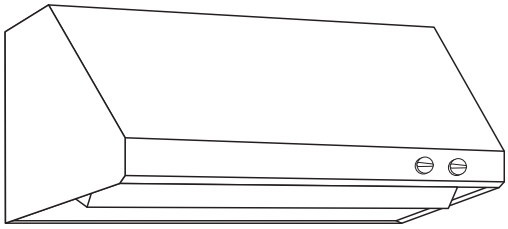

Appearance will vary.

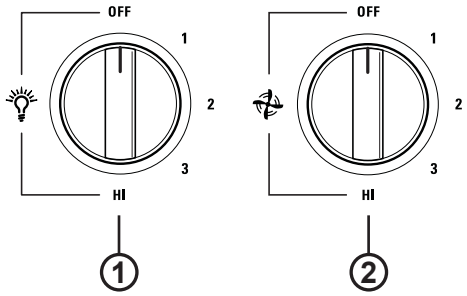


# For your Safety

Before servicing or cleaning unit, switch power off at service panel and lock the service disconnecting means to prevent power from being switched on accidentally. When the service disconnecting means cannot be locked, securely fasten a prominent warning device, such as a tag, to the service panel.

# Baffle Grease Filters and Drip Trays (on some models)

Some models have reusable metal grease baffles and drip trays.

The metal baffles channel grease released by foods on the cooktop into the drip trays. The baffles also help prevent flaming foods on the cooktop from damaging the inside of the hood.

For this reason, the baffles must **ALWAYS** be in place when the hood is used. The grease baffles and drip trays should be cleaned once a month, or as needed.

**To clean the grease baffles and drip trays,** drain and wipe all excess grease with a dry paper towel. Soak them and then swish them around in hot water and detergent. Don't use ammonia or ammonia products because they will darken the metal. Do not use abrasives or oven cleaners. Rinse, shake and let them dry before replacing. **They may also be cleaned in an automatic dishwasher.**

**To remove:**

Grasp the baffle knobs and pull them up, forward and out. Grasp the drip tray and carefully lift it up and out of the hood track.

**To replace the drip trays:**

1. Place and seat the drip tray into the hood track.
2. Slide them left or right until all trays are side-by-side in place in the track.

**To replace the baffles:**

1. Hold the baffle at the bottom by one of the knobs .
2. Place the other end of the baffle against the inside front of the hood.
3. Slide it up and push the bottom end back until it firmly seats into place.

**To clean behind the knobs:**

If the knobs are difficult to remove, place a non-abrasive cloth between the knob gap and hood body to assist with pulling the knobs off for cleaning.

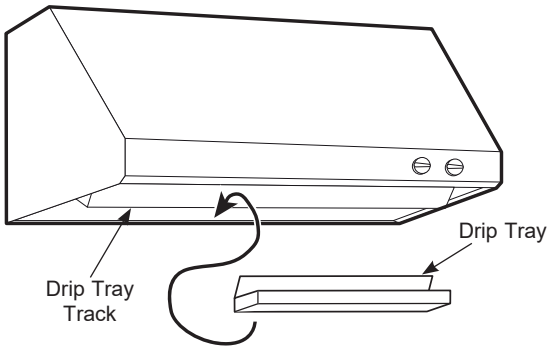


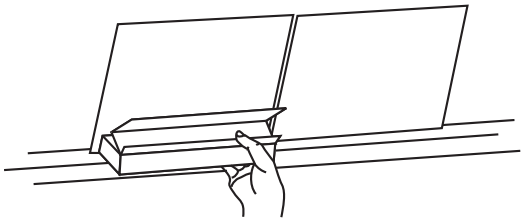

Drip Tray Replacement

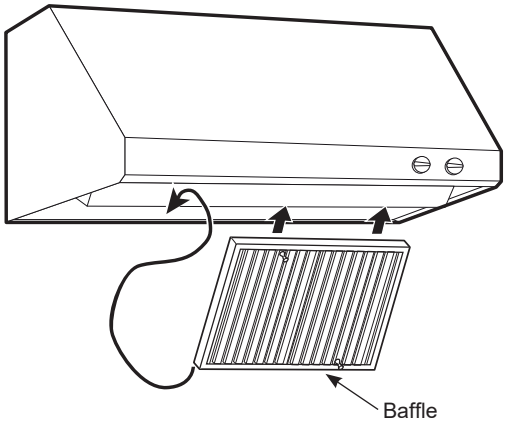


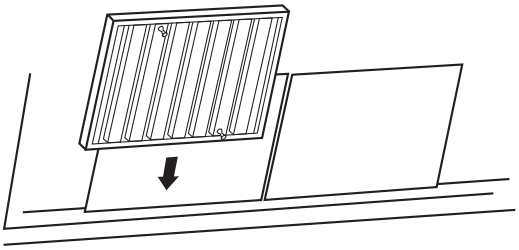

Baffle Replacement

# Stainless Steel Surfaces (on some models)

**Do not use a steel wool pad; it will scratch the surface.**

To clean the stainless steel surface, use warm sudsy water or a stainless steel cleaner or polish. Always wipe the surface in the direction of the grain. Follow the cleaner instructions for cleaning the stainless steel surface.

To inquire about purchasing stainless steel appliance cleaner or polish, or to find the location of a dealer nearest you, please call our toll-free number:

**National Parts Center 1.800.626.2002**

**GEAppliancеParts.com**

# Light Bulbs

**To change the light bulbs:**

1. Grasp the outer trim ring and twist until reaching the unlock position. Then pull the ring straight out.
2. Grasp the bulb and twist until reaching the unlock position. Then gently pull the bulb straight out.
3. Replace with the same wattage, type and size bulb. Wear gloves. Do not touch bulb with your bare fingers.

   These 120 volt, 50 watt halogen bulbs with a GU10 base are available at specialty lighting stores and home building centers.

Order bulb no. WB08X10052.

4. Replace the outer trim ring by inserting the two retaining tabs into the two tab slots, pressing the ring flush with the surface of the hood insert and twisting until reaching the lock position.

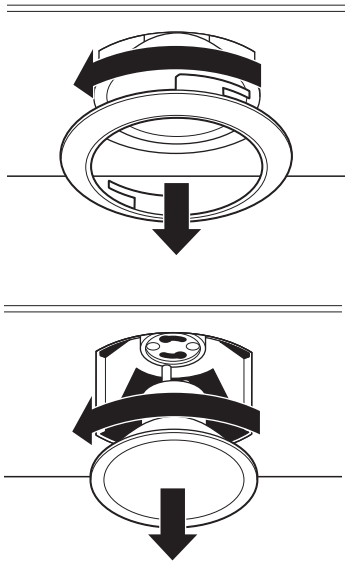

# Installation Instructions

# Professional Vent Hood

**"If you have questions, call GE Appliances at 800.GE.CARES (800.432.2737) or visit our website at: GEAppliances.com"**

## BEFORE YOU BEGIN

**Read these instructions completely and carefully.**

- **IMPORTANT —** Save these instructions for local inspector's use.
- **IMPORTANT —** Observe all governing codes and ordinances.
- **Note to Installer** – Be sure to leave these instructions with the Consumer.
- **Note to Consumer** – Keep these instructions for future reference.
- **Skill level** – Installation of this vent hood requires basic mechanical and electrical skills.
- **Completion time** – Approximately 1 to 3 hours
- Proper installation is the responsibility of the installer.
- Product failure due to improper installation is not covered under the Warranty.

**⚠CAUTION** Due to the weight and size of these vent hoods and to reduce the risk of personal injury or damage to the product, **TWO PEOPLE ARE REQUIRED FOR PROPER INSTALLATION.**

## FOR YOUR SAFETY

**⚠WARNING** Before beginning the installation, switch power off at service panel and lock the service disconnecting means to prevent power from being switched on accidentally. When the service disconnecting means cannot be locked, securely fasten a prominent warning device, such as a tag, to the service panel.

**⚠WARNING TO REDUCE THE RISK OF FIRE, ELECTRIC SHOCK OR INJURY TO PERSONS, OBSERVE THE FOLLOWING:**

A. Installation work and electrical wiring must be done by qualified person(s) in accordance with all applicable codes and standards, including fire-rated construction.

B. Sufficient air is needed for proper combustion and exhausting of gases through the flue (chimney) of fuel burning equipment to prevent back drafting. Follow the heating equipment manufacturer's guidelines and safety standards such as those published by the National Fire Protection Association (NFPA), the American Society for Heating, Refrigeration and Air Conditioning Engineers (ASHRAE) and the local code authorities.

C. When cutting or drilling into wall or ceiling, do not damage electrical wiring and other hidden utilities.

D. Ducted fans must always be vented to the outdoors.

E. Turn off breaker to adjacent rooms while working.

**⚠WARNING TO REDUCE THE RISK OF FIRE, USE ONLY METAL DUCT WORK.**

**⚠WARNING** Disconnect all electrical power at the main circuit breaker or fuse box before installing.

# Installation Preparation

## PRODUCT DIMENSIONS

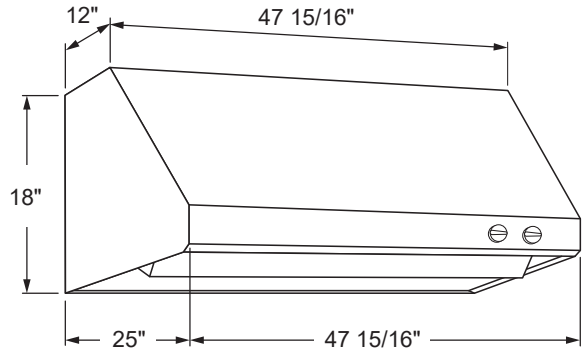


Model CV48S With Straight Sides

## PARTS PROVIDED

Locate the parts packed with the hood.

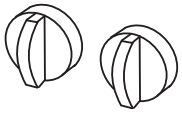

2 Knobs

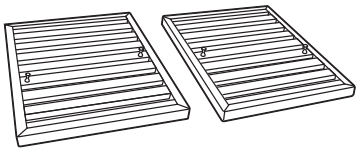

2 Stainless Steel Grease Filters
(3 filters with 48" models)

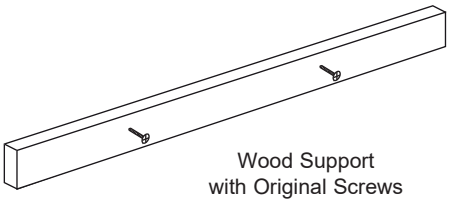

Wood Support
with Original Screws

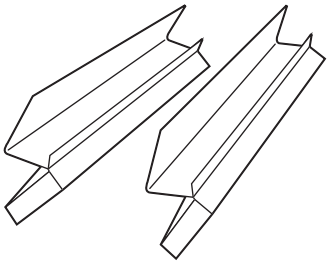

2 Grease Filter Trays
(3 supports with 48" models.)

## HARDWARE PACKAGE

Locate and check contents.
Screws shown actual size.

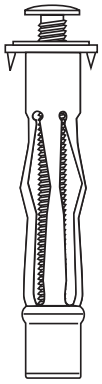

2 (3/16") hollow wall anchors
with screws to secure hood to
the wall at the bottom

2 flat washers for
wall anchors

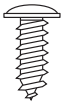

6 Phillips head screws
to secure hood to
the wood support:
(2 secured to wood
support)

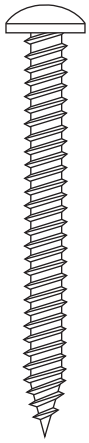

6 screws to secure the wood
support and the hood to the wall

# Installation Preparation

## TOOLS AND MATERIALS REQUIRED
**(NOT SUPPLIED)**

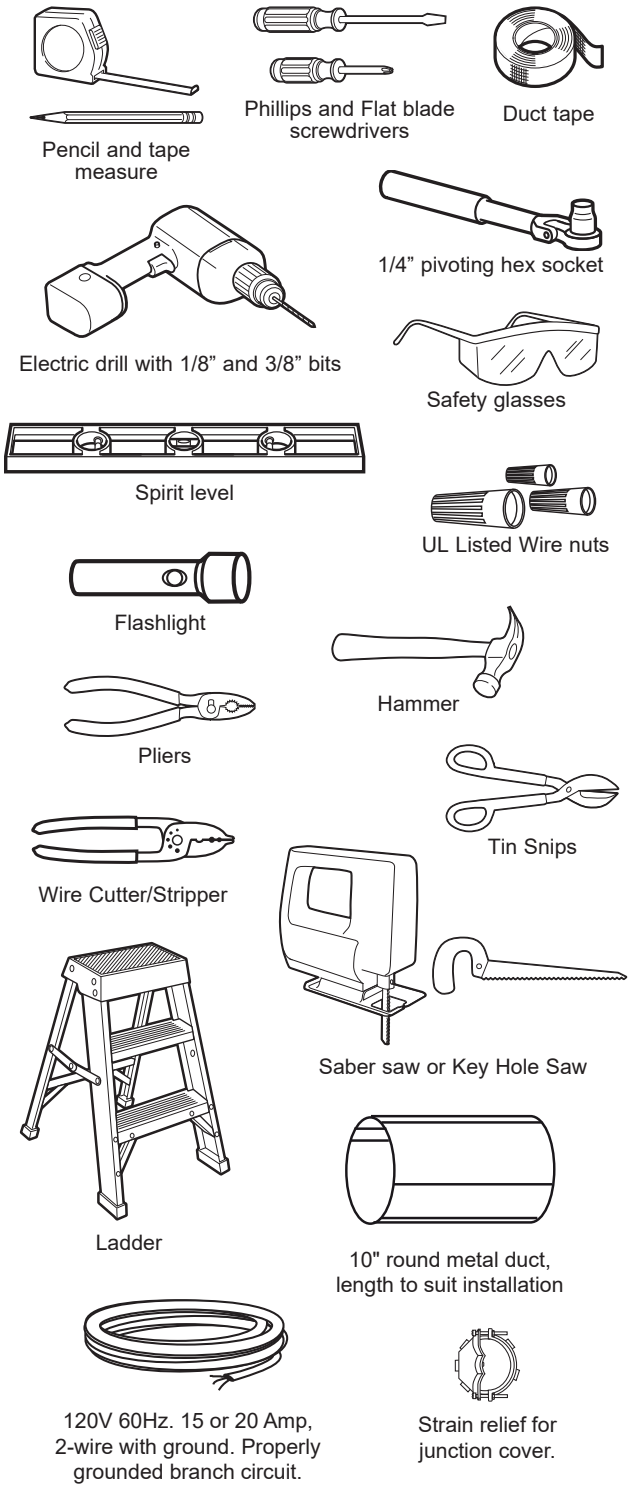


**⚠CAUTION** Lift the hood by grasping the outside edges of the inlet opening of the hood. Do not lift the hood by grasping the exhaust opening or transition duct with damper!

- Open the carton and remove the hood and packaging.
- Confirm that all hardware and parts are present by reviewing the section named Parts Provided in the Installation Instructions.
- Loosen the screws holding the wood support to the back of the hood. Remove wood support. Keep wood support and screws. These will be used to mount the hood to the wall.
- Fully inspect and confirm that all tape and packing material has been removed from the hood and transition duct with damper

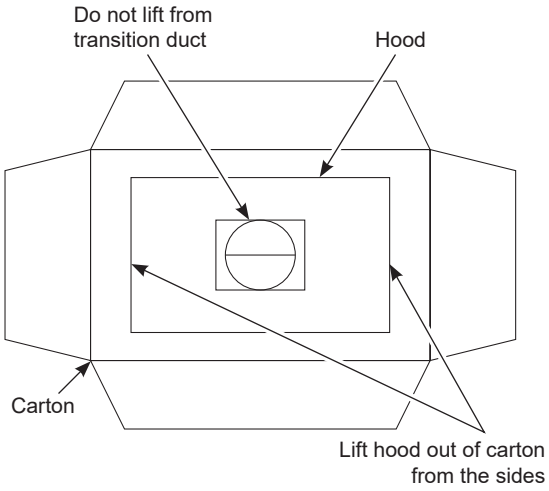


Top view of open shipping carton

# Installation Preparation

## INSTALLATION CLEARANCES

These vent hoods are designed to be installed onto a wall or beneath a soffit or cabinet.

- Install these hoods 30" Min. to 36" Max. above the cooking surface.

**NOTE**: Clearances may vary due to type of cooking product and local codes. Check with local inspectors to be sure standard is applicable.

Soffit Installation

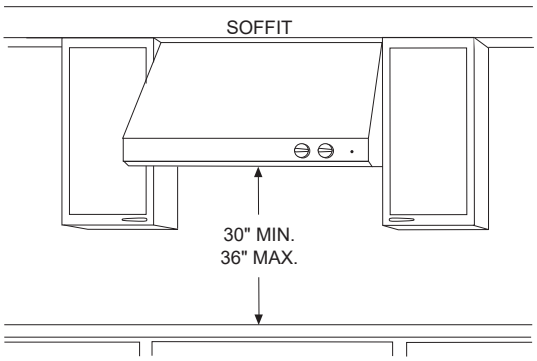


In this installation the ductwork running from the top of the hood will be concealed in the soffit or upper cabinetry.

Wall Mount Installation

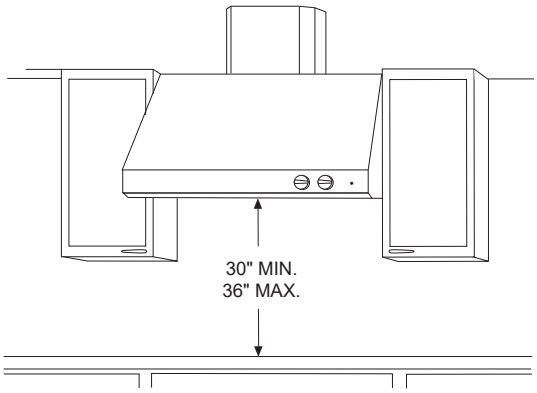


For this installation, a decorative duct cover is available to conceal the ductwork running from the top of the hood. Use of the duct cover requires special consideration to the installation height above the countertop.

## OPTIONAL DUCT COVER ACCESSORIES

Standard decorative duct covers are available in 6" and 12" heights. Duct covers may be stacked, in various combinations, to conceal the ductwork running from the top of the hood to the ceiling.

- Before you begin, you should determine the installation height of the hood and order the correct size duct cover. The duct covers should be ordered at the same time as the vent hood and be on site before installation. Order the duct cover corresponding to your model.

Standard Duct Covers

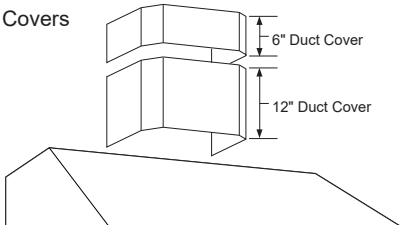


**6” Duct Covers**

| Hood Model | 6” Duct Cover | Dimensions |
|---|---|---|
| CV48S | UX48DC6J | 6”H x 19-11/16”W x 11-7/8”D |

**12” Duct Covers**

| Hood Model | 12” Duct Cover | Dimensions |
|---|---|---|
| CV48S | UX48DC12J | 12”H x 19-11/16”W x 11-7/8”D |

## OPTIONAL SERVICE PART RANGE HOOD UTENSIL HOLDER

A utensil rack part # WB02X25909 is available as a service part for this hood.

Visit **GEAppliancePartsCom** for more details.

# Installation Preparation

## DETERMINE INSTALLATION HEIGHT, DUCT COVER ACCESSORIES

These vent hoods must be installed 30” min. to 36” max. above the standard 36” high cooking surface when installed over any professional style rangetop or range. The exact hood installation height is determined by the ceiling height.

1. Measure the exact ceiling height.
2. Review the chart at right to determine the range of possible hood installation heights that can be accomplished with one or more duct covers.
3. Increase or decrease hood installation height to accommodate the fixed 6" or 12" duct covers and use a whole number of duct covers, otherwise cutting and modifying one duct cover may be required.
4. Duct covers may be stacked, in various combinations, to reach ceiling heights.

**Straight or Taper-Sided Hoods**

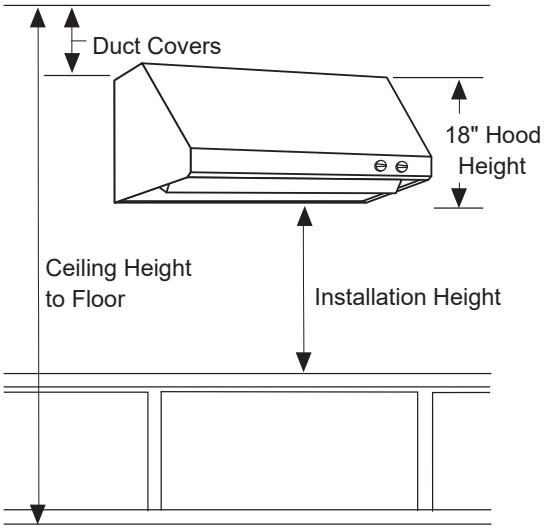


**NOTE:** Minimum ceiling height for REAR WALL EXHAUST with duct covers is 8'4" when installing at 30" above countertop using 10" elbow.

| Actual Ceiling Height | *Possible Hood Installation Height | 6" Duct Covers | 12" Duct Covers |
|---|---|---|---|
| 7' 11" | 35" | 1 | |
| 8' 0" | 30" | | 1 |
| 8' 0" | 36" | 1 | |
| 8' 1" | 31" | | 1 |
| 8' 2" | 32" | | 1 |
| 8' 4" | 33" | | 1 |
| 8' 4" | 34" | | 1 |
| 8' 5" | 35" | | 1 |
| 8' 6" | 30" | 1 | 1 |
| 8' 6" | 36" | | 1 |
| 8' 7" | 31" | 1 | 1 |
| 8' 8" | 32" | 1 | 1 |
| 8' 9" | 33" | 1 | 1 |
| 8' 10" | 34" | 1 | 1 |
| 8' 11" | 35" | 1 | 1 |
| 9' 0" | 30" | | 2 |
| 9' 0" | 36" | 1 | 1 |
| 9' 1" | 31" | | 2 |
| 9' 2" | 32" | | 2 |
| 9' 3" | 33" | | 2 |
| 9' 4" | 34" | | 2 |
| 9' 5" | 35" | | 2 |
| 9' 6" | 30" | | 2 |
| 9' 6" | 36" | 1 | 1 |
| 9' 7" | 31" | 1 | 2 |
| 9' 8" | 32" | 1 | 2 |
| 9' 9" | 33" | 1 | 2 |
| 9' 10" | 34" | 1 | 2 |
| 9' 11" | 35" | 1 | 2 |
| 10' 0" | 30" | | 3 |
| 10' 0" | 36" | 1 | 2 |
| 10' 1" | 31" | | 3 |
| 10' 2" | 32" | | 3 |
| 10' 3" | 33" | | 3 |
| 10' 4" | 34" | | 3 |

*Based on 36" countertop height.

**NOTE:** Additional duct covers may be used to reach higher ceilings.

# Installation Preparation

## ADVANCE PLANNING

**Duct Install Planning**

- These vent hoods are equipped for 10” round ductwork. For best performance, use 10” round ductwork on the 48” wide hoods.
- This hood may be vented vertically through upper cabinets, soffit or ceiling. A duct transition piece is supplied for vertical exhaust. Use locally supplied elbows to vent horizontally through the rear wall.
- Use metal ductwork only.
- Determine the exact location of the vent hood.
- Plan the route for venting exhaust to the outdoors. To maximize the ventilation performance of the vent system:
  1. Minimize the duct run length and number of transitions and elbows.
  2. Maintain a constant duct size.
  3. Seal all joints with duct tape to prevent any leaks.
  4. Do not use any type of flexible ducting.
- Use the shortest and straightest duct route possible.
- Install a wall cap or roof cap with damper at the exterior opening. Order the wall or roof cap and any transition needed in advance.
- When applicable, install any makeup (replacement) air system in accordance with local building code requirements. Visit **GEAppliances.com** for available makeup air solutions.

**Wall Framing for Adequate Support**

- This vent hood is heavy. Adequate structural support must be provided. The hood must be secured to vertical studs in the wall. See page 14.
- We strongly recommend that the vent hood with duct cover be on site before final framing and wall finishing. This will also help to accurately locate the ductwork and electrical service.

**Decorative Duct Covers:**

Decorative duct covers, 6" and 12" high, are available to fit all models. The duct cover conceals the ductwork running from the top of the hood to the ceiling or soffit. Stack one or more duct covers over the top of the hood to reach your ceiling height.

## POWER SUPPLY

**IMPORTANT – (Please read carefully)**

**⚠WARNING**

FOR PERSONAL SAFETY, THIS APPLIANCE MUST BE PROPERLY GROUNDED.

Remove house fuse or open circuit breaker before beginning installation.

Do not use an extension cord or adapter plug with this appliance. Follow National Electrical Codes or prevailing local codes and ordinances.

**Electrical supply**

These vent hoods must be supplied with 120V, 60Hz, and connected to an individual, properly grounded branch circuit, and protected by a 15 or 20 amp circuit breaker or time delay fuse.

- Wiring must be 2 wire with ground.
- If the electrical supply does not meet the above requirements, call a licensed electrician before proceeding.
- Route house wiring as close to the installation location as possible in the ceiling or wall.
- Connect the wiring to the house wiring in accordance with local codes.

**Grounding instructions**

The grounding conductor must be connected to a ground metal, permanent wiring system, or an equipment-grounding terminal or lead on the hood.

**⚠WARNING** The improper connection of the equipment-grounding conductor can result in a risk of electric shock. Check with a qualified electrician or service representative if you are in doubt whether the appliance is properly grounded.

# Installation Instructions

## 1 DETERMINE HOOD, DUCTWORK AND WIRING LOCATIONS

- Use a level to draw the cooktop centerline location. Draw the line to ceiling height.
- Measure desired distance from the bottom of the hood to the cooking surface, 30" min. to 36" max.

**NOTE:** If you are installing the hood with duct covers, be sure to read “Using Duct Cover Accessories” page 7. Exact installation height may be determined by use of one or more duct covers.

- Use a level to draw a straight horizontal pencil line indicating the bottom of the hood.
- From the line indicating the bottom of the hood, measure 15-3/8" up and draw another line for the location of the wood support. See illustration.

**FOR VERTICAL (Straight Up) DUCTING:**

- Use a level to draw a centerline from the bottom of the hood to ceiling or soffit.
- If venting out the ceiling, extend the centerline forward on the ceiling or soffit.
- Locate the centerline of a 10-1/2" hole on the ceiling or soffit by measuring 6" from the wall.

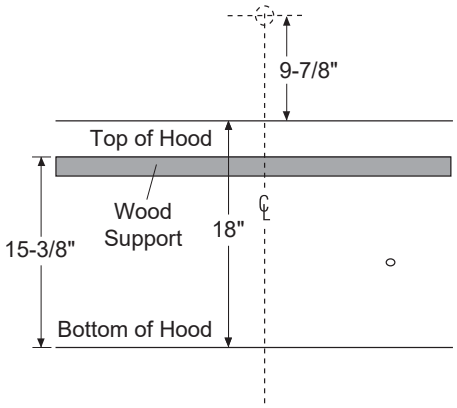


**FOR DUCTING THROUGH REAR WALL:**

- Measure 9-7/8" above the marked line for the top of the hood. At the centerline, mark location for a 10-1/2" diameter hole.

**NOTE:** Minimun ceiling height for REAR WALL EXHAUST with duct covers is 8'4" when installing at 30" above countertop using 10" elbow

**House Wiring Location:**

- The junction box is fastened to the back of the hood on the right side.

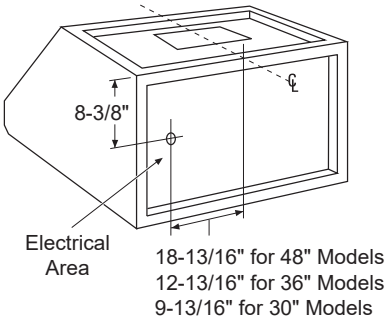


- The recessed back side of the hood provides a large area for the house wiring to exit the wall and be routed to the rear knockout and junction box.
- Remove junction box cover and knockout. Install strain relief.

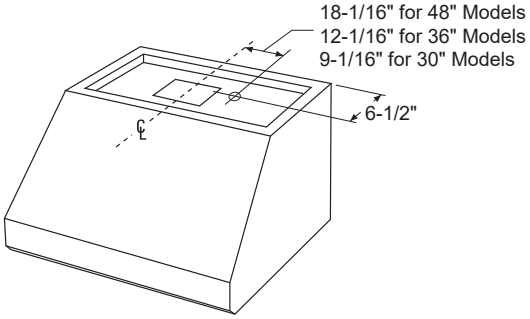


**Alternate Knockout Locations**

If the installation requires, the junction box can be relocated from the back to the top of the hood. Remove 3 screws, align box to top knockout and secure with original screws.

- Remove junction box cover and knockout. Install strain relief.

## 2A INSTALL HOOD ONTO WALL

**SKIP THIS STEP IF INSTALLING BENEATH A SOFFIT OR CABINET, GO TO STEP 2B.**

- Locate at least 2 vertical studs at the wood support.
- For 30” models, if 2 vertical studs cannot be located, then install 2 screws through the wood support into the stud that is located, vertically aligned with the screws located ½” from the edge of the wood support.
- Center the supplied wood support, left to right and below the 15-3/8" marked line.

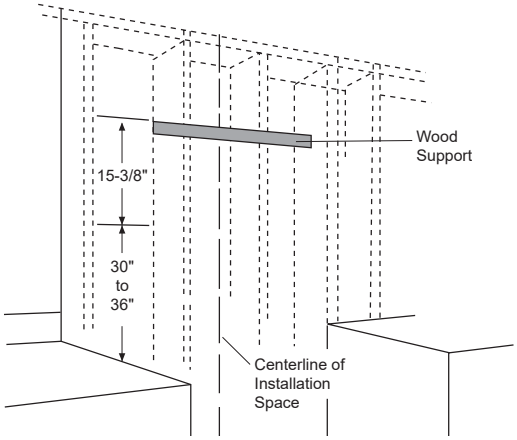


- Secure the wood support to 2 or more vertical studs, using at least 2 of the 4 supplied long screws. For the 30” model, you may need to add framing to existing framing to secure the wood support to 2 studs.

**IMPORTANT:** Screws must penetrate at least 1” into vertical studs. Countersink screws into support.

**NOTE:** The mounting screws must remain in their original shipping location. These screws are positioned to engage the keyhole slots in the back of the hood.

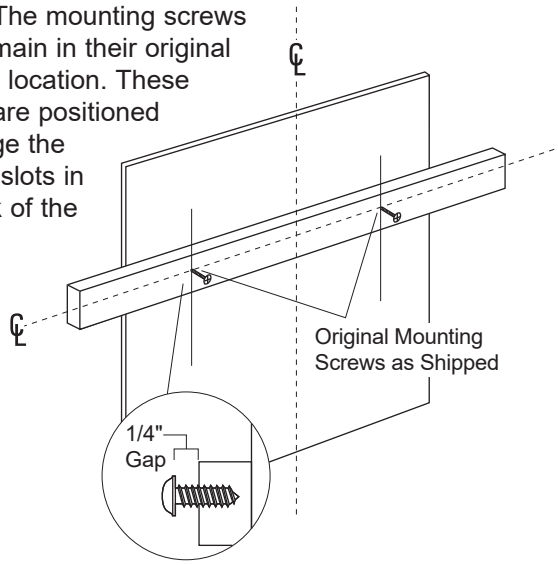


- Adjust depth of original mounting screws in the wood support until they protrude 1/4" forward. This 1/4" gap will provide clearance to hang the hood.

**IMPORTANT:** Framing must be capable of supporting up to 150 lbs.

- Use duct tape to seal the transition duct connection. Check to be sure the damper moves freely.

**Hang Hood On Wood Support**

- Lift the hood and hold close to the installation location. Route house wiring through the knockout and into the junction box.
- Place the hood over the wood support. Be sure the mounting screws engage the keyhole slots in the back of the hood. Tighten the screws.

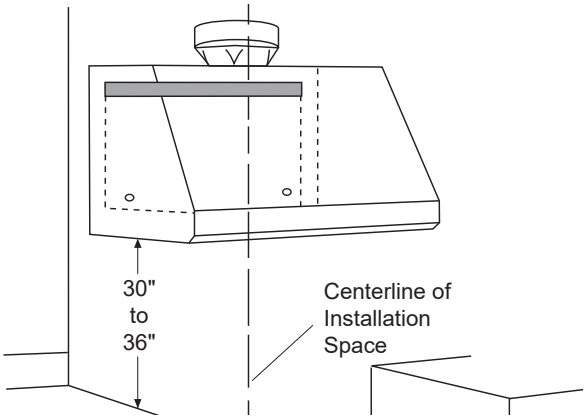


- Install additional 4 screws to secure the hood to the wood support.
- Drill 1/8” pilot holes into the two lower holes. If the pilot hole enters a stud, use a washer and the long wood screw. If the pilot hole does not enter a stud, enlarge the hole to 3/8” to accept the wall anchor, and use a washer and the screw from the wall anchor.

# Installation Instructions

## 2B Alternate Mounting Method INSTALL HOOD TO SOFFIT OR BENEATH CABINETS

**SKIP THIS STEP IF USING WALL MOUNTING METHOD**

When necessary, the hood may be installed so that it is supported by the soffit.

- The soffit should be constructed with 2 x 4's.
- Determine the installation location on the wall.
- Continue the centerline forward on the bottom of the cabinet or soffit.
- The opening above the hood should allow for the 10" round duct and clearance to slide the hood back against the wall.

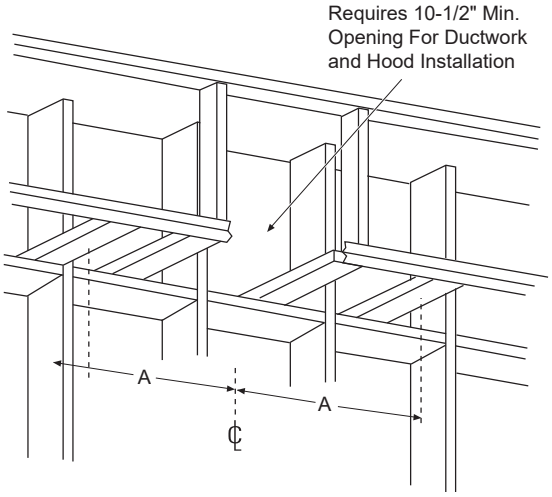


- The 2 x 4 studs must be located as shown in the chart, Dim. A. to accept mounting screws.

| | "A" Centerline to Stud and Keyhole Slots | "B" Hood Width At the Top |
|---|---|---|
| CV48S | 23-9/16" | 47-15/16" |

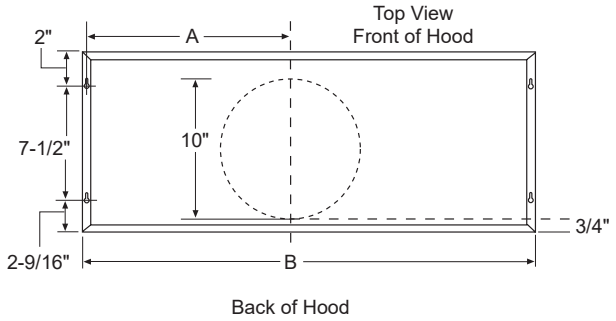


- Drill 1/8" pilot holes into the studs at the locations shown in the top view illustration.

**IMPORTANT:** Soffit framing must be capable of supporting up to 150 lbs.

- Use duct tape to seal the transition duct connection. Check to be sure the damper moves freely.

**Mount Hood onto Soffit or Cabinet**

**NOTE:** If mounting to the underside of a cabinet with a recessed bottom, install shims to fill the gap.

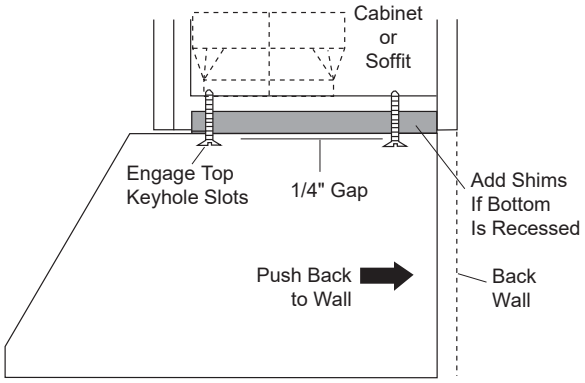


- Drive mounting screws into the studs until they protrude 1/4". The 1/4" gap will provide clearance to engage the keyhole slots in the top of the hood.
- Lift hood to installation position. Locate house wiring and route through the knockout (from the back or top of the hood).
- Lift hood onto mounting screws. Slide back against the rear wall.
- Tighten mounting screws.

**IMPORTANT:** For additional support and to minimize vibration during operation, the hood must be secured to the back wall. Use wall anchors to fasten bottom back of hood to the wall.

## 3 CONNECT DUCTWORK

- Install ductwork, making connections in direction of airflow as illustrated.
- Secure joints in ductwork with sheetmetal screws.
- Wrap all duct joints with duct tape for an airtight seal.
- Use duct tape to seal the flange connection. Reach inside the hood and push the damper up to be sure it moves freely.

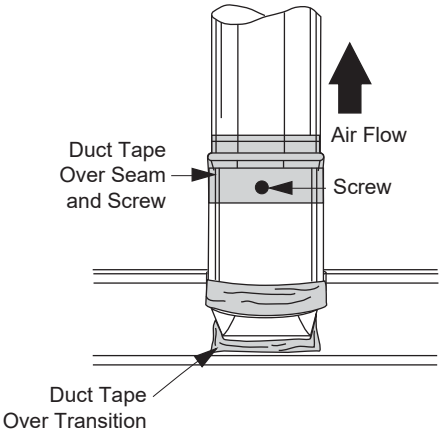


## 4 CONNECT ELECTRICAL

**Verify that power is turned off at the source.**

**⚠WARNING** If house wiring is not 2-wire with a ground wire, a ground must be provided by the installer. When house wiring is aluminum, be sure to use U.L. approved anti-oxidant compound and aluminum-to-copper connectors.

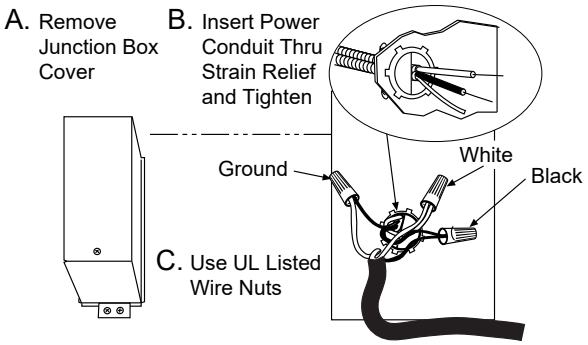


- Use wire nuts to connect incoming ground to green, white to white and black to black.
- Push wires into junction box and replace cover. Be sure wires are not pinched.

## 5 INSTALL DUCT COVERS

**NOTE:** For easier handling, remove cardboard insert after film is peeled off.

Remove protective film from duct covers. If more than one duct cover is used, secure each piece together with screws provided.

- Place the duct cover(s) on top of the hood.
- From inside the hood, secure the duct cover to the top with the small Phillips head screws supplied with the covers.

# Installation Instructions

## 6 INSTALL FILTERS

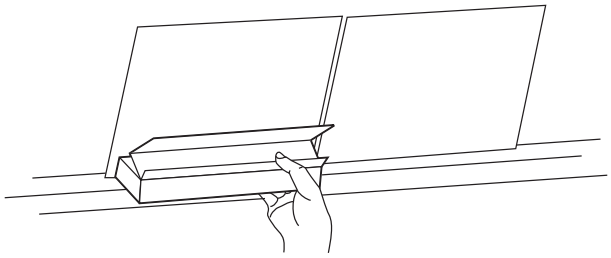

- Place filter drip trays into the rear of the hood.

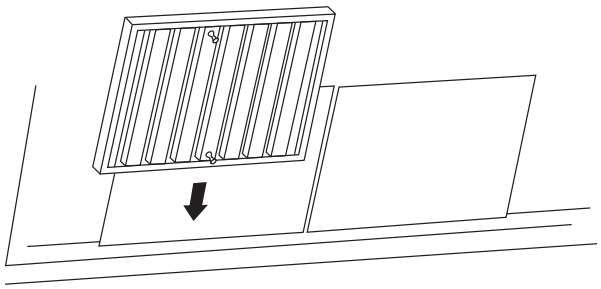

- Insert the grease filter into the opening and drop into the trays.
- To remove the filters, grasp the handle, push the filter up and lift out.

# Notes

# **Troubleshooting tips ...** Before you call for service

Save time and money! Review the charts on the following pages first and you may not need to call for service.

| Problem | Possible Cause |
|---|---|
| **Fan and lights do not operate when the switches are turned on** | ■ The hood was never electrically connected by the installer/ electrician/builder. Call the electrician/installer/builder to complete the installation. This is not covered by warranty.<br>■ A fuse may be blown or a circuit breaker tripped. Replace the fuse or reset the circuit breaker. |
| **The blower does not work but the lights do** | ■ The blower motor wire harness was not connected or was not connected properly by the installer/electrician/builder to its mating connector located inside the hood on the top surface, to the left of the blower assembly.<br>1. Switch power off at service panel and lock the service disconnecting means to prevent power from being switched on accidentally. When the service disconnecting means cannot be locked, securely fasten a prominent warning device, such as a tag, to the service panel.<br>2. Remove the filters and locate the blower wire harness connector. Is it plugged into its mating connector?<br>3. If no, plug the blower motor connector into its mating connector on the top of the hood. Switch the power back on. Check to see if the fan now works.<br>4. If no, check the circuit breaker/fuse. If it is blown/tripped, replace/reset it. Does the blower work now? If no, call GE Appliances for service. |
| **The blower fails to exhaust the smoke/ steam/ odors adequately** | ■ Many factors could be the root cause for reduced air-flow.<br>1. Installation could be the problem: Your hood was designed to meet specific ducting requirements. If your duct length exceeds the manufacturer's requirements, hood performance will suffer. Air-flow will also be reduced if the house duct work is too small or there are too many elbows in the system. Contact your installer or builder.<br>2. Obstruction in duct work could be the problem: Make sure nothing is blocking the vent (bird nests or kinks in the duct work).<br>3. Damper blade may not be opening: Make sure the tape is removed from the damper blades and that it swings open freely.<br>4. Damper blade on Wall or Roof Cap may not be opening: Contact your builder so they can make sure the damper swings open freely.<br>5. Dirty filters/baffles: Make sure filters (and all hood surfaces) are kept clean of grease and dirt.<br>6. Check to be sure the filter is clean: If replacing the filter does not correct the problem, call for service.<br>7. Sufficient makeup (replacement) air is required for exhausting appliances to operate to rating. Check with local building codes, which may require or strongly advise the use of makeup air. Visit **GEAppliances.com** for available makeup air solutions. |

# **Troubleshooting tips ...** Before you call for service



| Problem | Possible Cause |
|---|---|
| **The halogen does not work** | ■ The lamp or socket may be defective or a wire could be disconnected.<br>1. Do some trouble-shooting by removing the lamp and place it in the socket of a lamp that does work. Does it work now? If no, the lamp is defective. If your hood is still in-warranty, call GE Appliances service and ask them to mail out a new lamp. Lamps on this product are covered by warranty and are cataloged. If the hood is no longer covered by warranty, reference the Care and Cleaning section of this manual to see lamp requirements. Lamps can be purchased at home building stores, specialty lighting stores or through GE Appliances Parts. Reference the defective lamp for information as well.<br>2. If you placed the lamp in a working socket and it does illuminate, the original socket may be defective or a wire may be disconnected. Call GE Appliances for service. |
| **Part is missing/ damaged/defective** | ■ In the unlikely event that a part would be missing, damaged or defective, we can serve you, the consumer, quickly by mailing these parts to you. We have identified several easy-to-install parts.<br>**These include:**<br>Lamps, lamp bezels, filters, baffles, grease trays, knobs, Owner's Manual and Installation Instructions.<br>Call GE Appliances service and carefully describe your model number and the part you need. The model number is located inside the hood chassis, behind the filter/baffle. |
| **Duct cover is missing** | ■ The duct cover is not included with the hood. It must be purchased as an accessory.<br>– 6" duct cover for use with a 48" hood–order kit #UX48DC6J<br>– 12" duct cover that works with a 48" hood–order kit #UX48DC12J<br>Call GE Appliances Parts. See Consumer Service page in this manual for a list of phone numbers. |
| **Installation part is missing/damaged/ defective** | We provide a 10" round, vertical duct transition. This part can be mailed out to the hood installer if it is in some way unusable. All other duct transitions, elbows, etc must be purchased locally. We can also mail out many other parts that come with the hood to your installer. Call GE Appliances Service. See Consumer Service page in this manual for a list of phone numbers. Ask them to mail the parts only—no service call required. |

WARRANTY

# GE Appliances Vented Range Hood Warranty

## GEAppliances.com

All warranty service is provided by our Factory Service Centers, or an authorized Customer Care® technician. To schedule service online, visit us at **www.geappliances.com/service_and_support/**, or call GE Appliances at 800.GE.CARES (800.432.2737). Please have your serial number and your model number available when calling for service.

Servicing your appliance may require the use of the onboard data port for diagnostics. This gives a GE Appliances factory service technician the ability to quickly diagnose any issues with your appliance and helps GE Appliances improve its products by providing GE Appliances with information on your appliance. If you do not want your appliance data to be sent to GE Appliances, please advise your technician not to submit the data to GE Appliances at the time of service.

| For the period of | GE Appliances will replace |
|---|---|
| **One year**<br>From the date of the original purchase | **Any part** of the cooking product which fails due to a defect in materials or workmanship. During this **limited one-year warranty**, GE Appliances will provide, **free of charge**, all labor and related service costs to replace the defective part. |

## What GE Appliances will not cover:

- Service trips to your home to teach you how to use the product.
- Improper installation, delivery, or maintenance.
- Failure of the product if it is abused, misused, modified, or used for other than the intended purpose or used commercially.
- Replacement of house fuses or resetting of circuit breakers.
- Damage to the product caused by accident, fire, floods, or acts of God.
- Damage to finish, such as surface rust, tarnish, or small blemishes not reported within 48 hours of delivery.
- Incidental or consequential damage caused by possible defects with this appliance.
- Damage caused after delivery.
- Product not accessible to provide required service.
- Service to repair or replace light bulbs, except for LED lamps.

## EXCLUSION OF IMPLIED WARRANTIES

Your sole and exclusive remedy is product repair as provided in this Limited Warranty. Any implied warranties, including the implied warranties of merchantability or fitness for a particular purpose, are limited to one year or the shortest period allowed by law.

This warranty is extended to the original purchaser and any succeeding owner for products purchased for home use within the USA. If the product is located in an area where service by a GE Appliances Authorized Servicer is not available, you may be responsible for a trip charge or you may be required to bring the product to an Authorized GE Appliances Service location for service. In Alaska, the warranty excludes the cost of shipping or service calls to your home.
Some states do not allow the exclusion or limitation of incidental or consequential damages. This warranty gives you specific legal rights, and you may also have other rights which vary from state to state. To know what your legal rights are, consult your local or state consumer affairs office or your state's Attorney General.

**Warrantor: GE Appliances,** *a* **Haier** *company*

**Extended Warranties:** Purchase a GE Appliances extended warranty and learn about special discounts that are available while your warranty is still in effect. You can purchase it online anytime at

**www.geappliances.com/service_and_support/shop-for-extended-service-plans.htm**

or call 800.626.2224 during normal business hours. GE Appliances Service will still be there after your warranty expires.

Staple your receipt here. Proof of the original purchase date is needed to obtain service under the warranty.

# Accessories

## Looking For Something More?

**GE Appliances offers a variety of accessories to improve your cooking and maintenance experiences!**

Refer to the Consumer Support page for phone numbers and website information.

The following products and more are available:

### Parts

- Baffle
- Drip Tray

### Accessories

- Halogen Lamp

### Cleaning Supplies

- CitruShine™ Stainless Steel Wipes
- CERAMA BRYTE® Stainless Steel Appliance Cleaner

# Consumer Support

## GE Appliances Website

Have a question or need assistance with your appliance? Try the GE Appliances Website 24 hours a day, any day of the year! You can also shop for more great GE Appliances products and take advantage of all our on-line support services designed for your convenience. In the US: **GEAppliances.com**

## Register Your Appliance

Register your new appliance on-line at your convenience! Timely product registration will allow for enhanced communication and prompt service under the terms of your warranty, should the need arise. You may also mail in the pre-printed registration card included in the packing material. In the US: **GEAppliances.com/register**

## Schedule Service

Expert GE Appliances repair service is only one step away from your door. Get on-line and schedule your service at your convenience any day of the year. In the US: **GEAppliances.com/ge/service-and-support/service.htm** or call 800.432.2737 during normal business hours.

## Extended Warranties

Purchase a GE Appliances extended warranty and learn about special discounts that are available while your warranty is still in effect. You can purchase it on-line anytime. GE Appliances Services will still be there after your warranty expires. In the US: **GEAppliances.com/ge/service-and-support/shop-for-extended-service-plans.htm** or call 800.626.2224 during normal business hours.

## Remote Connectivity

For assistance with wireless network connectivity (for models with remote enable), visit our website at **GEAppliances.com/ge/connected-appliances/** or call 800.220.6899 in the US.

## Parts and Accessories

Individuals qualified to service their own appliances can have parts or accessories sent directly to their homes (VISA, MasterCard and Discover cards are accepted). Order on-line today 24 hours every day.
In the US: **GEApplianceparts.com** or by phone at 877.959.8688 during normal business hours.

**Instructions contained in this manual cover procedures to be performed by any user. Other servicing generally should be referred to qualified service personnel. Caution must be exercised, since improper servicing may cause unsafe operation.**

## Contact Us

If you are not satisfied with the service you receive from GE Appliances, contact us on our Website with all the details including your phone number, or write to:

In the US: General Manager, Customer Relations | GE Appliances, Appliance Park | Louisville, KY 40225
**GEAppliances.com/ge/service-and-support/contact.htm**

Printed in Italy



49-80819

GE APPLIANCES

# CAMPANA DE VENTILACIÓN

## Profesional de Acero Inoxidable

**MANUAL DEL PROPIETARIO E INSTALACIÓN**

CV48S


**INFORMACIÓN DE SEGURIDAD** . . . . 3

**USO DE LA PLACA DE COCCIÓN**
Controles . . . . . 5
Barrales . . . . . 5
Para su Seguridad . . . . . 5

**CUIDADO Y LIMPIEZA**
Filtros Deflectores de Grasa y Bandejas de Goteo . . . . . 6
Superficies de Acero Inoxidable . . . . . 7
Lámparas de Luz . . . . . 7

**INSTRUCCIONES DE INSTALACIÓN** . . . . . 8

**CONSEJOS PARA LA SOLUCIÓN DE PROBLEMAS** . . . . . 20

**GARANTÍA** . . . . . 22

**ACCESORIOS** . . . . . 23

**SOPORTE PARA EL CONSUMIDOR** . . . . . 24


Escriba los números de modelo y de serie aquí:

Nº de Modelo _____

Nº de Serie _____

Los puede encontrar en una etiqueta sobre el panel frontal de la unidad.

GE es una marca registrada de General Electric Company. Fabricado bajo licencia de marca.

49-80819 11-17 GEA

## GRACIAS POR HACER QUE GE APPLIANCES SEA PARTE DE SU HOGAR.

Ya sea que haya crecido usando GE Appliances, o que ésta es su primera vez, nos complace tenerlo en la familia.

Sentimos orgullo por el nivel de arte, innovación y diseño de cada uno de los electrodomésticos de GE Appliances, y creemos que usted también. Entre otras cosas, el registro de su electrodoméstico asegura que podamos entregarle información importante del producto y detalles de la garantía cuando los necesite.

Registre su electrodoméstico GE ahora a través de Internet. Sitios Web y números telefónicos útiles están disponibles en la sección de Soporte para el Consumidor de este Manual del Propietario. También puede enviar una carta en la tarjeta de inscripción preimpresa que se incluye con el material embalado.

GE APPLIANCES

# INFORMACIÓN IMPORTANTE DE SEGURIDAD
# LEA TODAS LAS INSTRUCCIONES ANTES DE USAR

**⚠ADVERTENCIA PARA REDUCIR EL RIESGO DE INCENDIO, DESCARGA ELÉCTRICA O LESIONES A PERSONAS, CUMPLA CON LOS SIGUIENTES PUNTOS:**

A. Utilice esta unidad sólo de la manera concebida por el fabricante. Si tiene alguna pregunta, comuníquese con el fabricante.

B. Antes de realizar reparaciones o limpiar la unidad, desconecte la energía del panel de servicio y bloquee los medios de desconexión para evitar el accionamiento de la energía de manera accidental. Cuando los medios de desconexión de servicio no pueden bloquearse, coloque sobre el panel de servicio un dispositivo de advertencia bien visible, como una etiqueta.

C. No utilice esta unidad con ningún dispositivo de control de velocidad de estado sólido.

D. Esta unidad debe estar conectada a tierra.

**⚠PRECAUCIÓN** SÓLO PARA USO DE VENTILACIÓN GENERAL. NO LO UTILICE PARA ELIMINAR MATERIALES Y VAPORES PELIGROSOS O EXPLOSIVOS.

**⚠PRECAUCIÓN** A fin de reducir riesgos de incendios y para que el aire salga de forma apropiada, asegúrese de que el aire sea conducido hacia fuera. No ventile el aire de la salida hacia espacios dentro de paredes o cielorrasos o áticos, espacios muy bajos o garajes.

**⚠ADVERTENCIA PARA REDUCIR EL RIESGO DE LESIONES A PERSONAS EN CASO DE UN INCENDIO DE GRASA SOBRE UNA ESTUFA, CUMPLA CON LOS SIGUIENTES PUNTOS*:**

A. APAGUE LAS LLAMAS con una tapa que ajuste bien, una plancha para galletas o una bandeja de metal, y luego apague el quemador. TENGA MUCHO CUIDADO A FIN DE EVITAR QUEMADURAS. Si las llamas no se apagan de inmediato, SALGA DE LA VIVIENDA Y LLAME AL DEPARTAMENTO DE BOMBEROS.

B. NUNCA LEVANTE UNA SARTÉN EN LLAMAS— Usted puede quemarse.

C. NO UTILICE AGUA, incluyendo repasadores o toallas húmedos—se provocará una violenta explosión de vapor.

D. Utilice un extintor SÓLO si:
1. Usted sabe que cuenta con un extintor Clase ABC y ya sabe cómo utilizarlo.
2. El incendio es pequeño y se contuvo en el área donde comenzó.
3. Se está llamando al departamento de bomberos.
4. Usted puede combatir el incendio con su espalda dirigida hacia una salida.

*Basado en “Kitchen Fire Safety” publicado por NFPA.

**⚠ADVERTENCIA A FIN DE REDUCIR EL RIESGO DE INCENDIO DE GRASA SOBRE LA SUPERFICIE DE UNA COCINA:**

A. Nunca descuide las unidades cuando se encuentren a altas temperaturas. Los hervores excesivos causan vapores y derrames de grasa que se pueden encender. Caliente los aceites de forma lenta en las posiciones baja o media.

B. Siempre ENCIENDA la campana al cocinar con fuego alto o al flambear comidas (tales como: Crepes Suzette, Cerezas Jubileo, Filetes Flambeados con Granos de Pimienta).

C. Limpie las ventilaciones de forma frecuente. No se debe permitir la acumulación de grasa en el ventilador o el filtro.

D. Use cacerolas de tamaño apropiado. Siempre utilice utensilios adecuados al tamaño del elemento sobre la superficie.

# LEA Y GUARDE ESTAS INSTRUCCIONES

# INFORMACIÓN IMPORTANTE DE SEGURIDAD LEA TODAS LAS INSTRUCCIONES ANTES DE USAR

**⚠ADVERTENCIA PARA REDUCIR EL RIESGO DE INCENDIO, DESCARGA ELÉCTRICA O LESIONES A PERSONAS, CUMPLA CON LOS SIGUIENTES PUNTOS:**

A. El trabajo de instalación y el cableado eléctrico deben ser realizados por una persona(s) calificada de acuerdo con todos los códigos y estándares aplicables, incluyendo construcciones resistentes al fuego.

B. Es necesario contar con suficiente cantidad de aire para una combustión y salida de gases adecuadas a través del conducto (chimenea) del equipo de consumo de combustible, a fin de evitar ráfagas de aire. Siga las pautas del fabricante del equipo de calefacción y los estándares de seguridad, tales como aquellos publicados por la Asociación Nacional de Protección contra Incendios (National Fire Protection Association, NFPA), la Sociedad Estadounidense para la Calefacción (American Society for Heating), los Ingenieros de Refrigeración y Acondicionadores de Aire (Refrigeration and Air Conditioning Engineers, ASHRAE) y las autoridades de los códigos locales. Cuando corresponda, instale un sistema de reposición (reemplazo) de aire de acuerdo con los requisitos del código local de construcción. Para acceder a soluciones de aire disponibles, visite **GEAppliances.com**.

C. Al cortar o perforar una pared o un cielorraso, no dañe el cableado eléctrico y de otros servicios ocultos.

D. Los ventiladores con conducto siempre deben contar con ventilación hacia el exterior.

E. Desconecte el disyuntor de habitaciones adyacentes mientras esté trabajando.

**⚠ADVERTENCIA A FIN DE REDUCIR EL RIESGO DE INCENDIOS, USE SÓLO CONDUCTOS DE METAL.**

No intente reparar o reemplazar ninguna parte de la campana, a menos que esto se recomiende específicamente en este manual. Cualquier otra reparación deberá ser realizada por un técnico calificado.

## Cómo Retirar la Película Protectora de Envío y la Cinta de Embalaje

Con cuidado tome un extremo de la película protectora de envío con los dedos y lentamente retire la misma de la superficie del electrodoméstico. No utilice ningún producto filoso para retirar la película. Retire toda la película antes de usar el electrodoméstico por primera vez.

Para asegurar que no haya daños sobre el acabado del producto, la forma más segura de retirar el adhesivo de la cinta de embalaje en electrodomésticos nuevos es aplicando un detergente líquido hogareño para lavar platos. Aplique con una tela suave y deje que se seque.

**NOTA:** El adhesivo deberá ser eliminado de todas las partes. No se puede retirar si se hornea con éste dentro.

# LEA Y GUARDE ESTAS INSTRUCCIONES

# Controles

1. **Control de la luz:** Gire el control de la luz de OFF (Apagado) a HI (Alto) para acceder a la luz más brillante mientras cocina.
2. **Control del ventilador:** Gire de OFF (Apagado) a HI (Alto) la velocidad del control del ventilador, según sea necesario.

   El uso continuo del sistema de ventilación mientras cocina ayuda a mantener la cocina confortable y menos húmeda. También reduce los olores de la cocción y la suciedad creada por la humedad que demanda una limpieza frecuente.

   **NOTA:** Cuando el ventilador está funcionando en la configuración más baja, estará muy tranquilo. Siempre asegúrese de que el ventilador esté en OFF (Apagado) cuando termine de usar la cocina.

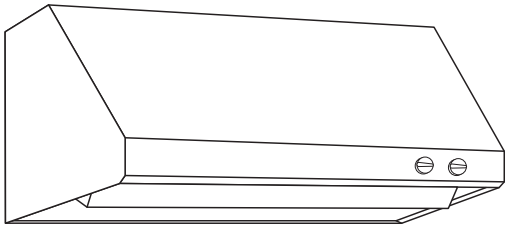

El aspecto puede variar.

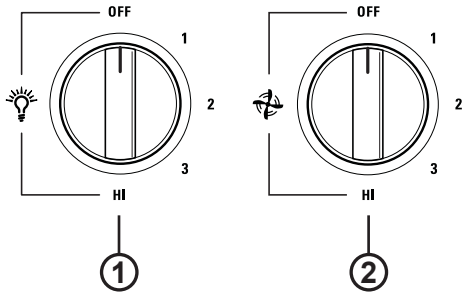


# Para su Seguridad

Antes de realizar el servicio técnico o de limpiar la unidad, apague el interruptor del panel del servicio y bloquee el suministro del servicio a fin de evitar que la corriente se active en forma accidental. Cuando el suministro del servicio no pueda ser bloqueado, ajuste de forma segura un dispositivo de advertencia visible, tal como una etiqueta, al panel del servicio

# Filtros Deflectores de Grasa y Bandejas de Goteo (en algunos modelos)

Algunos modelos cuentan con deflectores de grasa metálicos y bandejas de goteo.

Los deflectores metálicos desvían la grasa liberada por las comidas en la superficie de cocción sobre las bandejas de goteo. Los deflectores también evitan que las llamas de las comidas en la superficie de cocción dañen el interior de la campana.

Por esta razón, los deflectores **SIEMPRE** deben estar en el lugar correcto cuando se use la campana. Los deflectores de grasa y las bandejas de goteo deben ser limpiados una vez por mes, o cuando sea necesario.

**Para limpiar los deflectores de grasa y las bandejas de goteo,** drene y limpie el exceso de grasa con una toalla de papel seca. Enjuague los mismos y luego friegue a su alrededor con agua caliente y detergente. No use amoníaco ni productos de amoníaco, ya que oscurecerán el metal. No use limpiadores abrasivos ni limpiadores para horno. Enjuague, sacuda y deje secar antes de realizar el reemplazo. **También pueden ser limpiados en un lavavajillas automático.**

**Para su retiro:**

Tome las perillas del deflector y empuje las mismas hacia arriba, adelante y afuera. Tome la bandeja de goteo y con cuidado levante la misma y empuje hacia afuera del recorrido de la campana.

**Para reemplazar las bandejas de goteo:**

1. Coloque y apoye la bandeja de goteo en el recorrido de la campana.
2. Deslice las mismas de izquierda a derecha hasta que todas las bandejas estén colocadas una al lado de la otra sobre el recorrido.

**Para reemplazar los deflectores:**

1. Sostenga el deflector en la parte inferior tomando una de las perillas.
2. Coloque el otro extreme del deflector contra la parte frontal interna de la campana.
3. Deslice la misma hacia arriba y empuje el extremo inferior hacia atrás hasta que se apoye de manera firme en su posición.

**Para limpiar detrás de las perillas:**

Si resulta difícil retirar las perillas, coloque una tela no abrasiva entre el espacio de la perilla y el cuerpo de la campana, como ayuda para retirar las perillas empujando las mismas hacia usted para su limpieza.

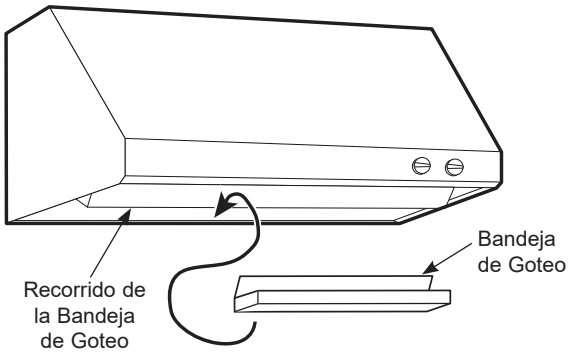


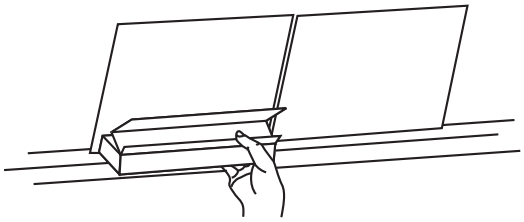

Reemplazo de la Bandeja de Goteo

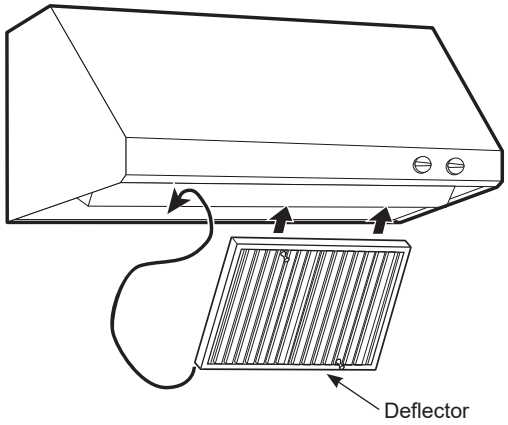


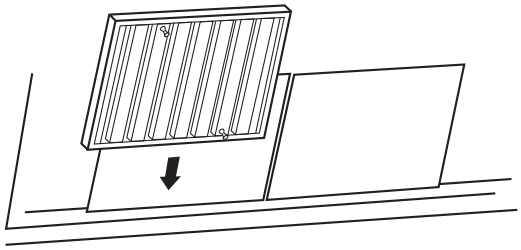

Reemplazo del Deflector

# Superficies de Acero Inoxidable (en algunos modelos)

**No use virutas de acero; éstas dañarán la superficie.**

Para limpiar la superficie de acero inoxidable, use agua tibia con jabón o un limpiador o pulidor para acero inoxidable. Siempre limpie la superficie en la dirección del veteado. Siga las instrucciones del limpiador para limpiar la superficie de acero inoxidable.

Para realizar consultas sobre la compra de limpiadores o pulidores para el artefacto de acero inoxidable, o para buscar la ubicación del vendedor minorista más cercano a su hogar, comuníquese al número gratuito:

**Centro Nacional de Piezas 1.800.626.2002**

**GEAppliance Parts.com**

# Lámparas de Luz

**Para cambiar las lámparas de luz:**

1. Tome el anillo del borde exterior y gire el mismo hasta alcanzar la posición de desbloqueo. Luego empuje el anillo hacia fuera.
2. Tome la lámpara y gire la misma hasta alcanzar la posición de desbloqueo. Luego empuje la lámpara de forma suave hacia fuera.
3. Reemplace la lámpara por otra del mismo voltaje, tipo y tamaño. Use guantes. No toque la lámpara directamente con los dedos.

   Estas lámparas halógenas de 120 voltios y 50 watts con una base GU10 están disponibles en tiendas de iluminación especializadas y en centros de construcción de casas.

   Ordene la lámpara nº WB08X10052.
4. Reemplace el anillo del borde exterior insertando las dos lengüetas de retención en las dos ranuras con lengüetas, presionando el anillo contra la superficie de inserción de la campana y girando hasta alcanzar la posición de bloqueo.

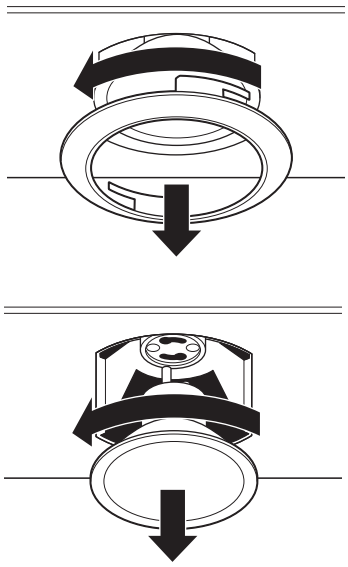

# Instrucciones de instalación

# Campana de Ventilación Profesional

**? "Ante cualquier duda, llame a GE Appliances al 800.GE.CARES (800.432.2737) o visite nuestro sitio Web en: GEAppliances.com"**

## ANTES DE COMENZAR

**Lea estas instrucciones por completo y con detenimiento.**

- **IMPORTANTE —** Guarde estas instrucciones para el uso de inspectores locales.
- **IMPORTANTE —** Cumpla con todos los códigos y ordenanzas vigentes.
- **Nota al instalador** – Asegúrese de dejar estas instrucciones con el Consumidor.
- **Nota al consumidor** – Conserve estas instrucciones para referencia futura.
- **Nivel de capacidad** – La instalación de esta campana de ventilación requiere capacidades mecánicas y eléctricas básicas.
- **Tiempo de compleción** – Aproximadamente entre 1 y 3 horas
- El instalador tiene la responsabilidad de efectuar una instalación adecuada.
- La Garantía no cubre las fallas del producto debido a una instalación incorrecta.

**⚠PRECAUCIÓN** Debido al peso y tamaño de estas campanas de ventilación, y a fin de reducir el riesgo de lesiones personales o daños sobre el producto - **SE DEBERÁ CONTAR CON DOS PERSONAS PARA UNA INSTALACIÓN ADECUADA.**

## PARA SU SEGURIDAD

**⚠ADVERTENCIA** Antes de comenzar la instalación, desconecte la energía del panel de servicio y bloquee los medios de desconexión para evitar el accionamiento de la energía de manera accidental. Cuando los medios de desconexión de servicio no pueden bloquearse, coloque sobre el panel de servicio un dispositivo de advertencia bien visible, como una etiqueta.

**⚠ADVERTENCIA PARA REDUCIR EL RIESGO DE INCENDIO, DESCARGA ELÉCTRICA O LESIONES A PERSONAS, CUMPLA CON LOS SIGUIENTES PUNTOS:**

A. El trabajo de instalación y el cableado eléctrico deben ser realizados por una persona(s) calificada de acuerdo con todos los códigos y estándares aplicables, incluyendo construcciones resistentes al fuego.

B. Es necesario contar con suficiente cantidad de aire para una combustión y salida de gases adecuadas a través del conducto (chimenea) del equipo de consumo de combustible, a fin de evitar ráfagas de aire. Siga las pautas del fabricante del equipo de calefacción y los estándares de seguridad, tales como aquellos publicados por la Asociación Nacional de Protección contra Incendios (National Fire Protection Association, NFPA), la Sociedad Estadounidense para la Calefacción (American Society for Heating), los Ingenieros de Refrigeración y Acondicionadores de Aire (Refrigeration and Air Conditioning Engineers, ASHRAE) y las autoridades de los códigos locales.

C. Al cortar o perforar una pared o un cielorraso, no dañe el cableado eléctrico y de otros servicios ocultos.

D. Los ventiladores con conducto siempre deben contar con ventilación hacia el exterior.

E. Desconecte el disyuntor de habitaciones adyacentes mientras esté trabajando.

**⚠ADVERTENCIA A FIN DE REDUCIR EL RIESGO DE INCENDIOS, USE SÓLO CONDUCTOS DE METAL.**

**⚠ADVERTENCIA** Desconecte toda la corriente eléctrica del disyuntor principal o de la caja de fusibles antes de la instalación.

# Preparación para la instalación

## DIMENSIONES DEL PRODUCTO

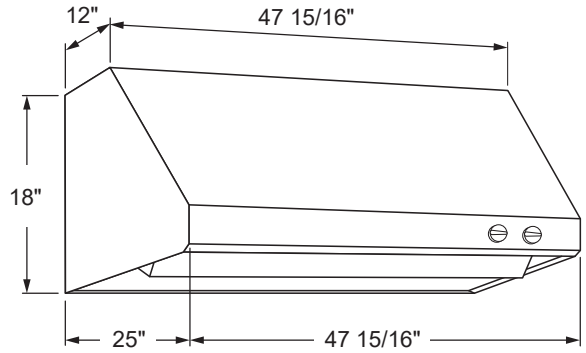


Modelo CV48S con Lados Rectos

## PIEZAS PROVISTAS

Acceda a las partes embaladas con la campana.

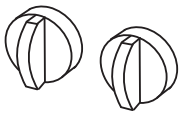

2 Perillas

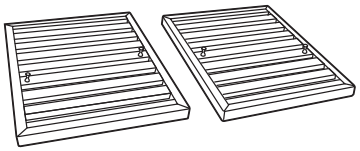

2 Filtros de Grasa de Acero Inoxidable
(3 filtros en modelos de 48”)

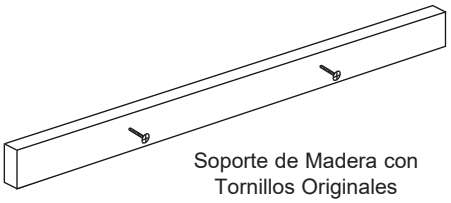

Soporte de Madera con
Tornillos Originales

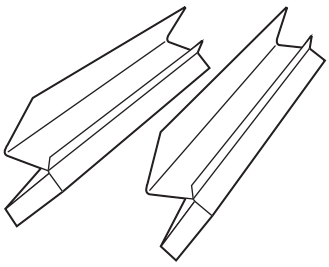

2 Bandejas del Filtro de Grasa
(3 soportes en modelos de 48”)

## PAQUETE DE MATERIALES

Ubique y controle los contenidos.
Tornillos mostrados en tamaño real

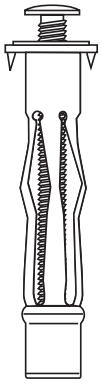

2 (3/16”) anclajes de pared hueca con tornillos para asegurar la campana a la parte inferior

2 arandelas planas para anclajes de pared

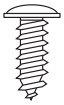

6 tornillos de cabeza Phillips para asegurar la campana al soporte de madera (2 soportes asegurados a la madera)

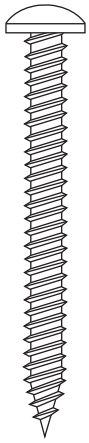

6 tornillos para asegurar el soporte de madera y la campana a la pared

# Preparación para la instalación

## HERRAMIENTAS Y MATERIALES REQUERIDOS (NO SUMINISTRADOS)

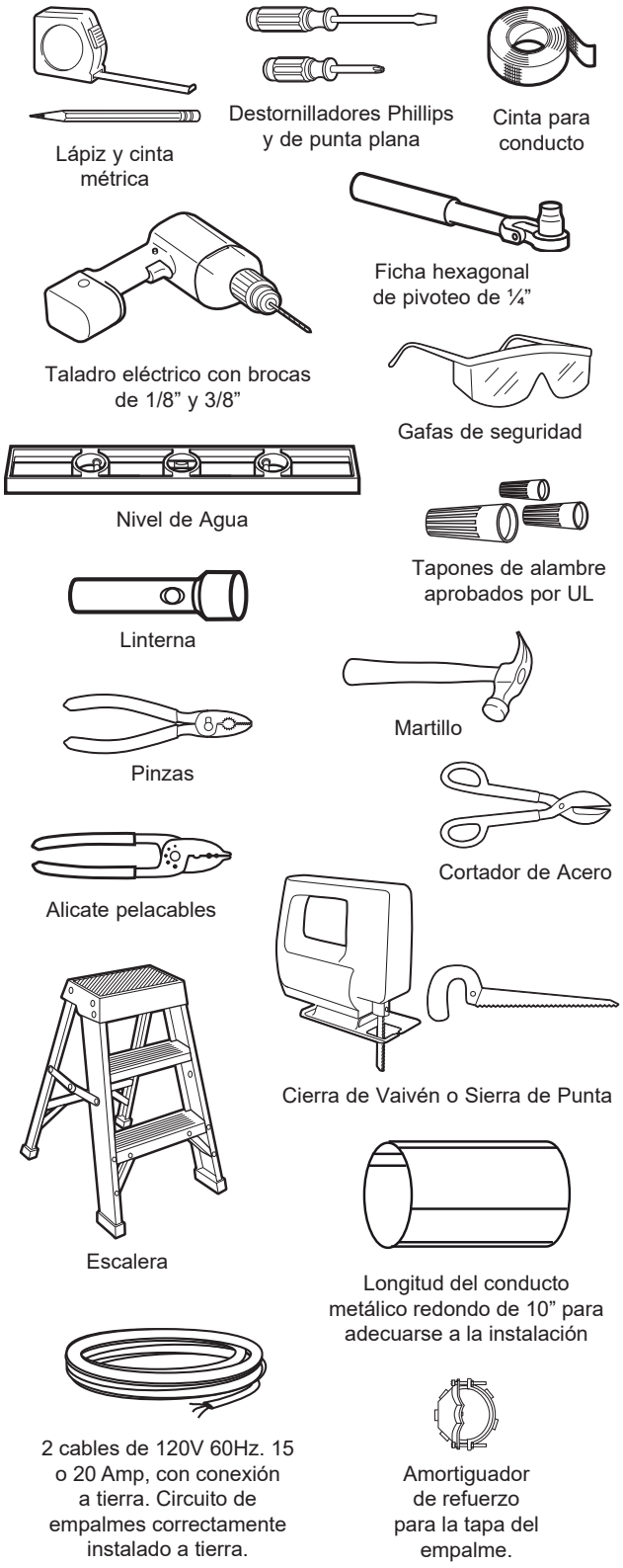


**⚠PRECAUCIÓN** Levante la campana tomando los extremos exteriores de la abertura de la entrada de la campana. ¡No levante la campana tomando la abertura de la salida de aire o el conducto de transición con el regulador!

- Abra la caja y retire la campana y el embalaje.
- Confirme que todos los materiales y las piezas estén presentes, revisando la sección nombrada como Piezas Provistas en las Instrucciones de Instalación.
- Afloje los tornillos que sostienen el soporte de la campana en la parte trasera de la campana. Retire el soporte de madera. Conserve el soporte de madera y los tornillos. Estos serán usados para montar la campana a la pared.
- Inserte completamente y confirme que toda la cinta y el material de embalaje fueron retirados de la campana y del conducto de transición con el regulador.

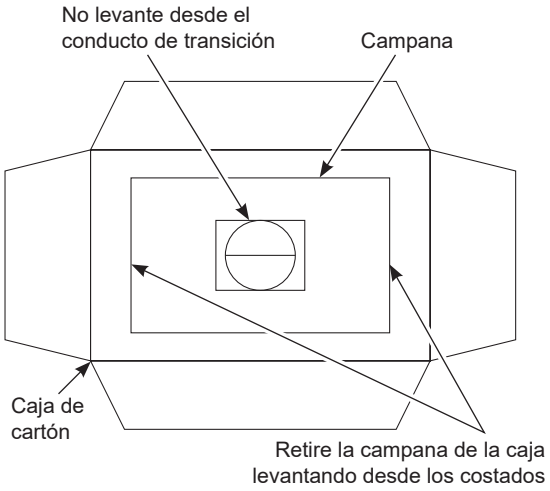


Vista superior de la caja de envío abierta

## ESPACIOS PARA LA INSTALACIÓN

Estas campanas de ventilación poseen un diseño para instalación en una pared o debajo de un sofito o gabinete.

- Instale estas campanas a un mínimo de 30” a y a un máximo de 36” sobre la superficie de cocción.

**NOTA**: Los espacios libres podrán variar de acuerdo al tipo de producto a cocinar y a los códigos locales. Controle con los inspectores locales para asegurarse de que el estándar sea aplicado.

Instalación del Sofito

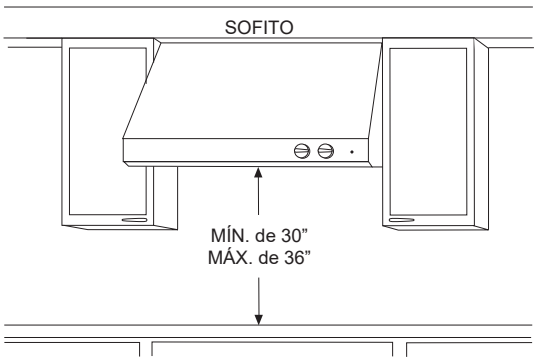


En esta instalación, el conducto que va desde la parte superior de la campana quedará escondido en el sofito o en el gabinete superior.

Instalación del Montaje de Pared

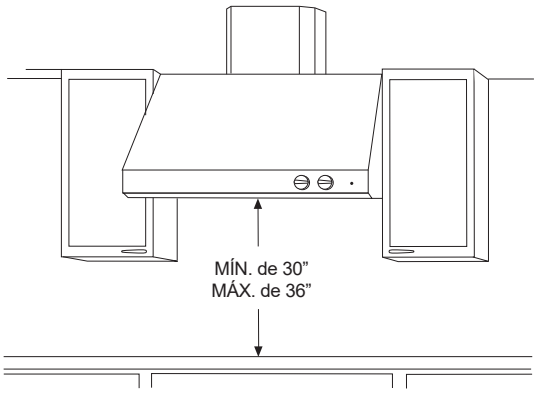


Para esta instalación, está disponible una tapa de conducto decorativa para ocultar el conducto que va desde la parte superior de la campana. El uso de la tapa del conducto requiere tener consideraciones especiales en relación a la altura sobre la mesada.

## ACCESORIOS OPCIONALES DE LA TAPA DEL CONDUCTO

Las tapas decorativas de conductos estándares están disponibles en Alturas de 6” y 12”. Las tapas de los conductos podrán ser apiladas, en diferentes combinaciones, para ocultar el conducto que va desde la parte superior de la campana hasta el cielorraso.

- Antes de comenzar, usted deberá determinar la altura de la instalación de la campana y ordenar la tapa del conducto del tamaño correcto. Las tapas de los conductos deberán ser ordenadas al mismo tiempo que la campana de ventilación, y estar disponibles antes de la instalación. Ordene la tapa del conducto correspondiente para su modelo.

Tapas de Conductos Estándares

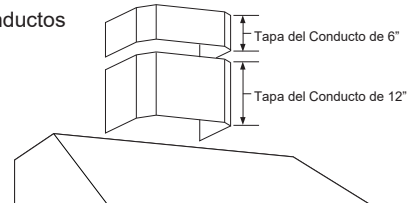


**Tapas de Conductos de 6”**

| Modelo de Campana | Tapa del Conducto de 6” | Dimensiones |
|---|---|---|
| CV48S | UX48DC6J | 6”H x 19-11/16”W x 11-7/8”D |

**Tapas de Conductos de 12”**

| Modelo de Campana | Tapa del Conducto de 12” | Dimensiones |
|---|---|---|
| CV48S | UX48DC12J | 12”H x 19-11/16”W x 11-7/8”D |

## SUSPENSOR DE UTENSILIOS COMO PIEZA DE SERVICIO OPCIONAL DE LA CAMPANA DE COCINA

Un estante para utensilios cuyo nº de pieza es WB02X25909 está disponible como pieza de servicio para esta campana.

Para más detalles, visite **GEAppliance Parts.com**.

# Preparación para la instalación

## DETERMINE LA ALTURA DE LA INSTALACIÓN, Y LOS ACCESORIOS DE LA TAPA DEL CONDUCTO

Estas campanas de ventilación deberán ser instaladas a una altura mínima de 30” y máxima de 36” sobre la superficie de cocción estándar de 36” de altura cuando se instalen sobre cualquier superficie de cocción o cocina de estilo profesional. La altura de instalación exacta de la campana es determinada por la altura del cielorraso.

1. Mida la altura exacta del cielorraso.
2. Revise el cuadro de la derecha para determinar el rango de Alturas de instalación posibles de la campana, que puedan ser logradas con una o más tapas de conductos.
3. Incremente o reduzca la altura de la instalación de la campana, a fin de ubicar las tapas de los conductos fijos de 6” y 12”, y use un número completo de tapas de conductos; de otro modo, se podrá requerir el recorte y modificación de una tapa de conducto.
4. Las tapas de conductos podrán ser apiladas, en diferentes combinaciones, para alcanzar la altura del cielorraso.

**Campanas Rectas o Tipo Pirámide**

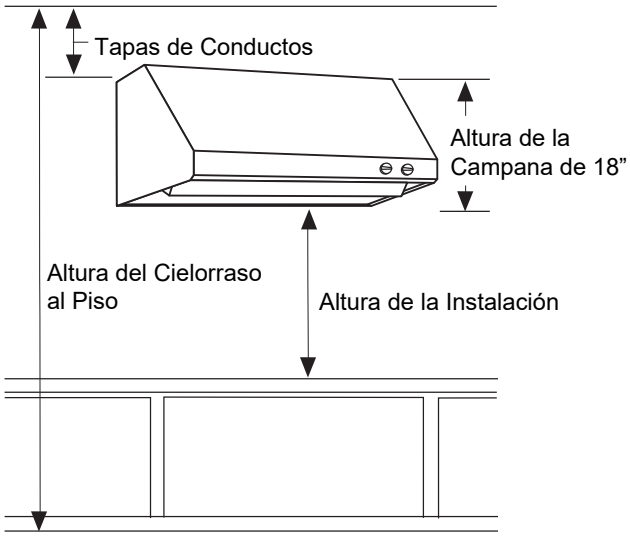


**NOTA:** La altura mínima del cielorraso para ESCAPES DE PARED TRASERA con tapas de conductos es de 8’4” al realizar la instalación a 30” sobre la mesada usando un codo de 10”.

| Altura Real del Cielorraso | *Altura de Instalación Posible de la Campana | Tapas de Conductos de 6” | Tapas de Conductos de 12” |
|---|---|---|---|
| 7' 11" | 35" | 1 | |
| 8' 0"<br>8' 0" | 30"<br>36" | <br>1 | 1 |
| 8' 1" | 31" | | 1 |
| 8' 2" | 32" | | 1 |
| 8' 4" | 33" | | 1 |
| 8' 4" | 34" | | 1 |
| 8' 5" | 35" | | 1 |
| 8' 6"<br>8' 6" | 30"<br>36" | 1 | 1<br>1 |
| 8' 7" | 31" | 1 | 1 |
| 8' 8" | 32" | 1 | 1 |
| 8' 9" | 33" | 1 | 1 |
| 8' 10" | 34" | 1 | 1 |
| 8' 11" | 35" | 1 | 1 |
| 9' 0"<br>9' 0" | 30"<br>36" | <br>1 | 2<br>1 |
| 9' 1" | 31" | | 2 |
| 9' 2" | 32" | | 2 |
| 9' 3" | 33" | | 2 |
| 9' 4" | 34" | | 2 |
| 9' 5" | 35" | | 2 |
| 9' 6"<br>9' 6" | 30"<br>36" | <br>1 | 2<br>1 |
| 9' 7" | 31" | 1 | 2 |
| 9' 8" | 32" | 1 | 2 |
| 9' 9" | 33" | 1 | 2 |
| 9' 10" | 34" | 1 | 2 |
| 9' 11" | 35" | 1 | 2 |
| 10' 0"<br>10' 0" | 30"<br>36" | <br>1 | 3<br>2 |
| 10' 1" | 31" | | 3 |
| 10' 2" | 32" | | 3 |
| 10' 3" | 33" | | 3 |
| 10' 4" | 34" | | 3 |

*Basado en la altura de la mesada de 36”.

**NOTA:** Se podrán usar tapas de conductos adicionales para alcanzar cielorrasos más altos.

## PLANIFICACIÓN PREVIA

**Planificación para la Instalación de Conducto**

- Estas campanas de ventilación están equipadas para conductos redondos de 10”. Para un mejor rendimiento, use un conducto redondo de 10” en las campanas de 48” de ancho.
- La campana podrá ser ventilada de forma vertical a través de los gabinetes superiores, el sofito o el cielorraso. Una pieza de transición del conducto es suministrada para el escape vertical. Use codos suministrados localmente para ventilar de forma horizontal a través de la pared trasera.
- Use tuberías metálicas únicamente.
- Determine la ubicación exacta de la campana de ventilación.
- Planifique el recorrido de la salida de ventilación hacia el exterior. A fin de maximizar el rendimiento de la ventilación del sistema de ventilación:
  1. Minimice la longitud del conducto y el número de transiciones y codos.
  2. Mantenga un tamaño de conducto constante.
  3. Selle todas las juntas con cinta para conductos a fin de evitar pérdidas.
  4. No utilice conductos flexibles de ningún tipo.
- Use el recorrido más corto y directo que sea posible para el conducto.
- Instale una tapa de pared o una tapa de techo en la abertura externa. Ordene la tapa de pared o techo y cualquier pieza de transición necesaria por adelantado.
- Cuando corresponda, instale un sistema de reposición (reemplazo) de aire de acuerdo con los requisitos del código local de construcción. Para acceder a soluciones de aire disponibles, visite **GEAppliances.com**.

**Marco de Pared para un Soporte Adecuado**

- Esta campana de ventilación es pesada. Un soporte estructural adecuado deberá ser provisto. Esta campana deberá ser asegurada a los pernos verticales de la pared. Lea la página 14.
- Recomendamos enfáticamente que la campana de ventilación con la tapa del conducto estén en su posición antes del armado del marco final y el acabado de la pared. Esto también ayudará a ubicar de forma precisa el conducto y el servicio eléctrico.

**Tapas de Conducto Decorativas:**

Las tapas de conducto decorativas, de 6” y 12” de altura, están disponibles para ajustarse a todos los modelos. La tapa del conducto oculta el conducto que va desde la parte superior de la campana hasta el cielorraso o sofito. Apile una o más tapas de conductos sobre la parte superior de la campana, a fin de alcanzar la altura de su cielorraso.

## SUMINISTRO DE ENERGÍA

**IMPORTANTE – (Tenga a bien leer cuidadosamente)**

**⚠ADVERTENCIA**

PARA SEGURIDAD PERSONAL, ESTE APARATO DEBE CONECTARSE A TIERRA DE MANERA ADECUADA.

Quite el fusible o abra el interruptor de circuitos antes de comenzar la instalación.

No utilice un cable de extensión o un enchufe adaptador con este artefacto. Siga los Códigos Eléctricos Nacionales o códigos y ordenanzas locales vigentes.

### Suministro eléctrico

Estas campanas de ventilación deben contar con un suministro de 120V, 60Hz, deben estar conectadas a un circuito derivado individual con una adecuada conexión a tierra y deben contar con la protección de un interruptor de circuitos o un fusible con retraso de 15 o 20 amperios.

- El cableado debe ser de 2 hilos con conexión a tierra.
- Si el suministro eléctrico no cumple con los requisitos anteriores, llame a un electricista con licencia antes de continuar.
- Dirija el cableado doméstico lo más cerca posible a la ubicación de la instalación, en el cielorraso o pared trasera. Ver página 14 para más detalles.
- Conecte el cableado al cableado doméstico en cumplimiento con los códigos locales.

### Instrucciones de conexión a tierra

El conductor a tierra debe conectarse a un metal con conexión a tierra, un sistema de cableado permanente o una terminal o conductor de conexión a tierra del equipamiento en la campana.

**⚠ADVERTENCIA** Una conexión inadecuada del conductor de conexión a tierra del equipamiento puede provocar un riesgo de descarga eléctrica. Consulte a un electricista calificado o representante de servicio técnico si tiene dudas sobre la correcta conexión a tierra del artefacto.

# Instrucciones de instalación

## 1 DETERMINE LAS UBICACIONES DE LA CAMPANA, EL CONDUCTO Y EL CABLEADO

- Use un nivel para dibujar la ubicación de la línea central de la superficie de cocción. Dibuje la línea hasta la altura del cielorraso.
- Mida la distancia deseada desde la parte inferior de la campana hasta la superficie de cocción, de un mínimo de 30” y un máximo de 36”.

**NOTA:** Si instalará la campana con tapas de conductos, asegúrese de leer “Uso de los Accesorios de la Tapa del Conducto” en la página 7. La altura exacta de la instalación podrá ser determinada utilizando una o más tapas de conductos.

- Use un nivel para dibujar una línea recta horizontal con lápiz, indicando la parte inferior de la campana.
- Desde la línea que indica la parte inferior de la campana, mida 15 3/8” hacia arriba y dibuje otra línea para la ubicación del soporte de la campana. Lea la ilustración.

**PARA CONDUCTOS VERTICALES (Rectos):**

- Use un nivel para dibujar una línea central desde la parte inferior de la campana hasta el cielorraso o sofito.
- Si ventilará el cielorraso, extienda la línea central hacia adelante sobre el cielorraso o sofito.
- Ubique la línea central de un agujero de 10 ½” en el cielorraso o sofito, midiendo 6” desde la pared.

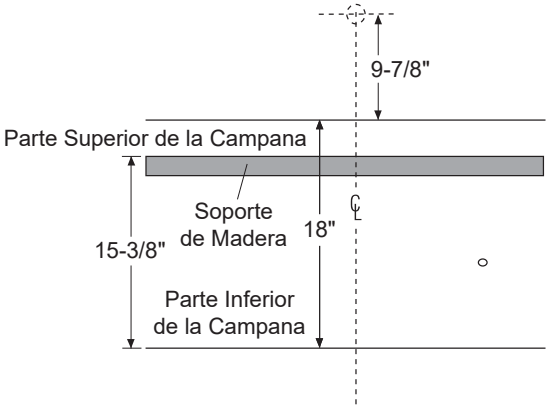


**PARA CONDUCTOS A TRAVÉS DE LA PARED TRASERA:**

- Mida 9 7/8” sobre la línea de marcas para la parte superior de la campana. En la línea central, marque la ubicación para un agujero de 10 ½” de diámetro.

**NOTA:** La altura mínima del cielorraso para ESCAPES DE PARED TRASERA con tapas de conductos es de 8’4” al realizar la instalación a 30” sobre la mesada usando un codo de 10”.

**Ubicación del Cableado en el Hogar:**

- La caja de empalmes es sostenida hasta la parte trasera de la campana del lado derecho.

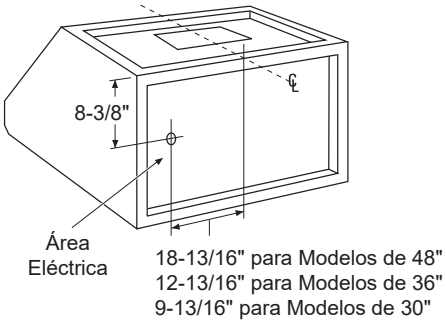


- El lado trasero hueco de la campana brinda un espacio amplio para que el cableado de la casa salga de la pared y sea dirigido hasta el separador trasero y la caja de empalmes.
- Retire la tapa de la caja de empalmes y el separador. Instale un amortiguador de refuerzo.

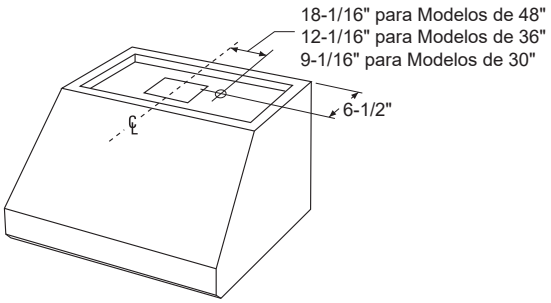


**Ubicaciones Alternativas del Separador**

Si durante la instalación es necesario, la caja de empalmes podrá ser reubicada desde la parte trasera de la parte superior de la campana. Retire los 3 tornillos, alinee la caja con el separador superior y asegure estos con los tornillos originales.

- Retire la tapa de la caja de empalmes y el separador. Instale un amortiguador de refuerzo.

## 2A INSTALE LA CAMPANA EN LA PARED

**SALTEE ESTE PASO SI LO INSTALARÁ DEBAJO DE UN SOFITO O GABINETE, Y VAYA AL PASO 2B.**

- Ubique por lo menos 2 travesaños verticales en el soporte de madera.
- Para los modelos de 30”, si 2 travesaños verticales no pueden ser ubicados, entonces coloque 2 tornillos a través del soporte de madera en el travesaño que sea ubicado, de forma vertical y alineado con los tornillos ubicados a ½” desde el extremo del soporte de madera.
- Centre el soporte de madera suministrado, de izquierda a derecha y debajo de la línea marcada de 15 3/8”.

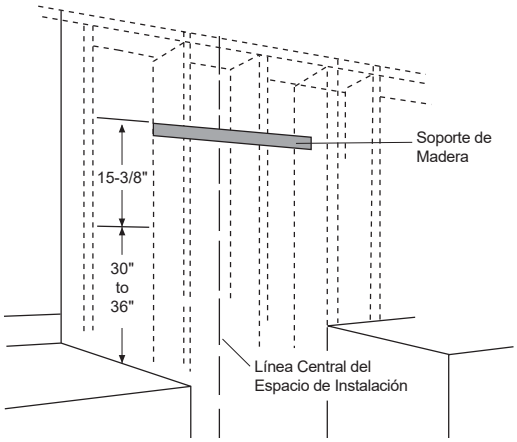


- Asegure el soporte de madera a 2 o más travesaños verticales, usando por lo menos entre 2 y 4 tornillos largos suministrados. Para el modelo de 30”, podrá necesitar agregar marcos a la estructura existente, a fin de asegurar el soporte de madera a los 2 travesaños.

**IMPORTANTE:** Los tornillos deben penetrar por lo menos 1” en los travesaños verticales. Incruste los tornillos en el soporte.

**NOTA:** Los tornillos de montaje deberán permanecer en la ubicación original de envío. Estos tornillos están posicionados para adherir las ranuras con forma de cerradura a la parte trasera de la campana.

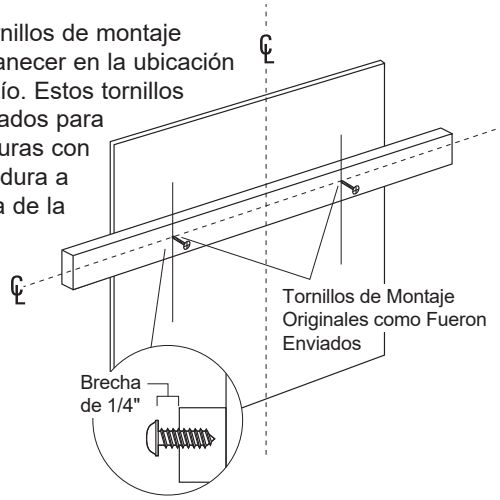


- Ajuste la profundidad de los tornillos de montaje originales en el soporte de madera, hasta que sobresalgan ¼” hacia adelante. Esta brecha de ¼” brindará espacio libre para colgar la campana.

**IMPORTANTE:** La estructura deberá ser capaz de soportar hasta 150 libras.

- Use cinta de conducto para sellar la conexión de la transición del conducto. Asegúrese de que el regulador se mueva libremente.

**Cuelgue la Campana sobre el Soporte de Madera**

- Levante la campana y sostenga la misma cerca de la ubicación de la instalación. Dirija el cableado del hogar a través del separador y dentro de la caja de empalmes.
- Coloque la campana sobre el soporte de madera. Asegúrese de que los tornillos de montaje se adhieran a las ranuras con forma de cerradura a la parte trasera de la campana. Ajuste los tornillos.

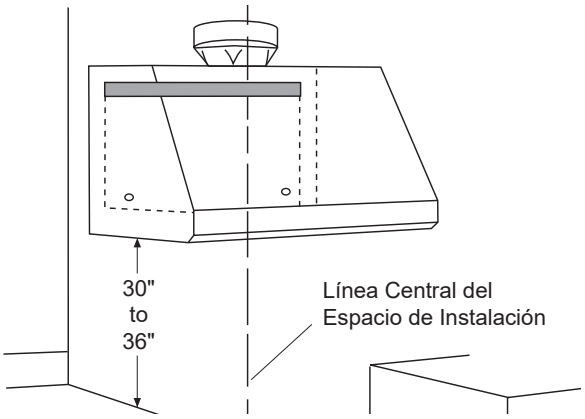


- Instale 4 tornillos adicionales para asegurar la campana al soporte de madera.
- Haga agujeros pilotos de 1/8” en los dos agujeros inferiores. Si el agujero piloto ingresa a un travesaño, use una arandela y el tornillo largo de madera. Si el agujero piloto no ingresa en un travesaño, agrande el agujero hasta 3/8” para aceptar el anclaje de pared, y use una arandela y el tornillo del anclaje de pared.

# Instrucciones de instalación

## 2B Método de Montaje Alternativo INSTALE LA CAMPANA AL SOFITO O DEBAJO DE LOS GABINETES

**SALTEE ESTE PASO SI USARÁ UN MÉTODO DE MONTAJE DE PARED**

Cuando sea necesario, la campana podrá ser instalada de modo que sea soportada por el sofito.

- El sofito deberá ser construido de 2 x 4'.
- Determine la ubicación de la instalación en la pared.
- Continúe la línea central hacia delante en la parte inferior del gabinete o sofito.
- La apertura sobre la campana deberá permitir pasar el conducto redondo de 10" y dejar espacio libre para volver a deslizar la campana contra la pared.

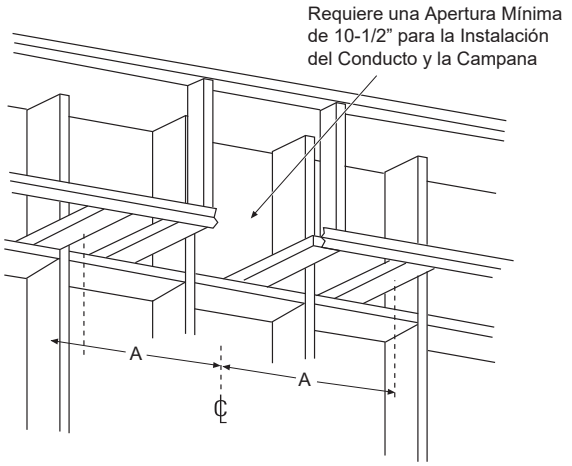


- Los travesaños de 2 x 4 deberán estar ubicados como se muestra en el cuadro, Dim. A. para aceptar los tornillos de montaje.

| | "A" Línea central hasta el travesaño y Ranuras con Forma de Cerradura | "B" Ancho de la Campana hasta la Parte Superior |
|---|---|---|
| CV48S | 23-9/16" | 47-15/16" |

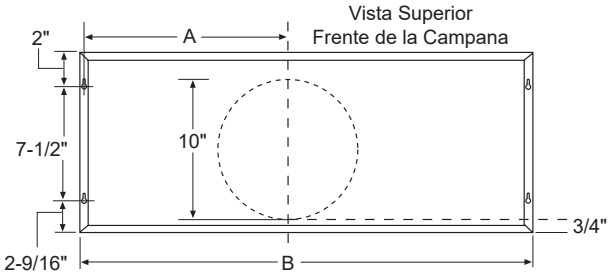


Parte Trasera de la Campana

- Haga agujeros piloto de 1/8" en los travesaños sobre las ubicaciones mostradas en la ilustración con vista superior.

**IMPORTANTE:** La estructura del sofito deberá ser capaz de soportar hasta 150 libras.

- Use cinta de conducto para sellar la conexión de la transición del conducto. Asegúrese de que el regulador se mueva libremente.

**Monte la Campana sobre el Sofito o Gabinete**

**NOTA:** Si realizará un montaje sobre el lado inferior de un gabinete con fondo hueco, instale cuñas para llenar la brecha.

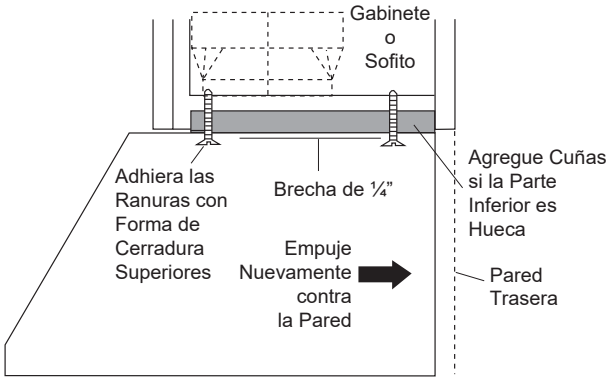


- Pase los tornillos de montaje por los travesaños hasta que sobresalgan ¼". La brecha de ¼" brindará espacio libre para adherir las ranuras con forma de cerradura a la parte superior de la campana.
- Levante la campana hasta la posición de la instalación. Ubique el cableado del hogar y dirija el mismo a través del separador (desde la parte trasera hasta la parte superior de la campana).
- Levante la campana sobre los tornillos de montaje. Vuelva a deslizar la misma sobre la pared trasera.
- Ajuste los tornillos de montaje.

**IMPORTANTE:** Para acceder a soporte adicional y para minimizar la vibración durante el funcionamiento, la campana deberá estar asegurada a la pared trasera. Use anclajes de pared para ajustar la parte trasera de la campana a la pared.

## 3 CONECTE EL CONDUCTO

- Instale el conducto, haciendo conexiones en dirección del flujo de aire como se muestra en la ilustración.
- Asegure las uniones del conducto con tornillos autorroscantes.
- Envuelva todas las uniones del conducto con cinta de conducto para un sellado hermético.
- Use cinta de conducto para sellar la conexión de la brida. Dentro de la campana, empuje el regulador hacia arriba para asegurarse de que se mueva libremente.

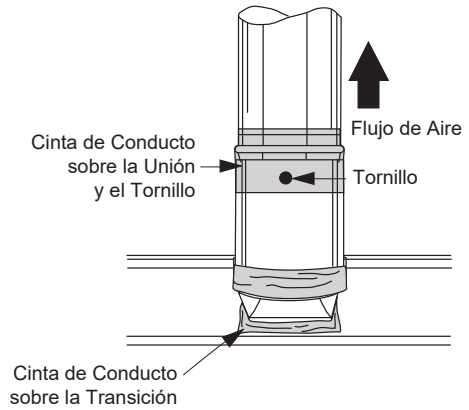


## 4 CONEXIÓN DE LA ELECTRICIDAD

**Verifique que la corriente esté apagada en la fuente.**

**⚠ADVERTENCIA** Si el cableado del hogar no tiene 2 cables con uno a tierra, el instalador deberá proveer una conexión a tierra. Cuando el cableado del hogar sea de aluminio, asegúrese de usar un compuesto antioxidante y conectores de aluminio a cobre aprobados por UL.

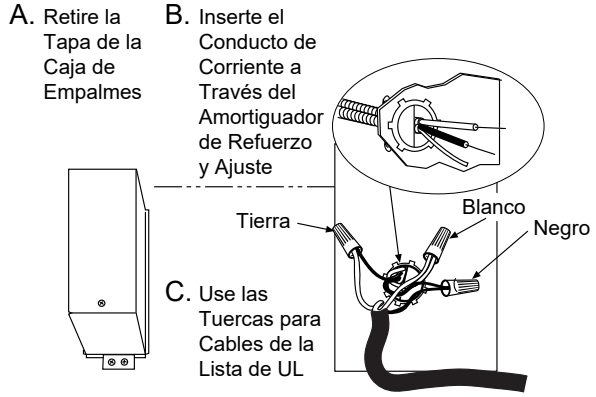


- Use tuercas para cables para conectar el cable a tierra entrante al verde, el blanco al blanco y el negro al negro.
- Empuje los cables a la caja de empalmes y reemplace la tapa. Asegúrese de que los cables no posean cortes.

## 5 INSTALACIÓN DE LAS TAPAS DE LOS CONDUCTOS

**NOTA:** Para un fácil manejo, retire la inserción de cartón una vez retirada la capa.

Retire la capa protectora de las tapas del conducto. Si se usará más de una tapa de conducto, asegure cada pieza junto con los tornillos provistos.

- Coloque la tapa(s) del conducto sobre la campana.
- Desde dentro de la campana, asegure la tapa del conducto a la parte superior con los tornillos pequeños de cabeza Phillips suministrados con las tapas.

# Instrucciones de instalación

## 6 INSTALACIÓN DE LOS FILTROS

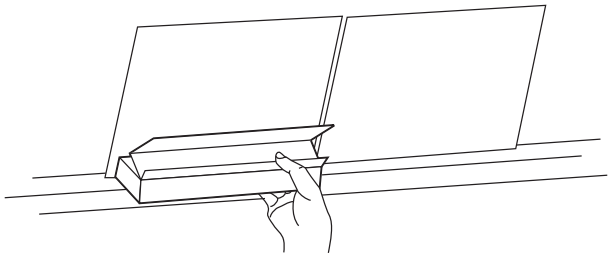

- Coloque las bandejas de goteo de los filtros en la parte trasera de la campana.

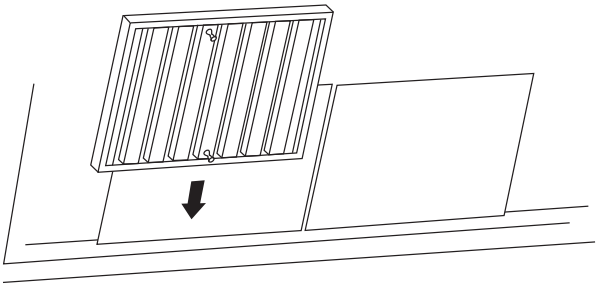

- Inserte el filtro de grasa en la abertura y apoye el mismo sobre las bandejas.
- Para retirar los filtros, tome la manija, empuje el filtro hacia arriba y levante hacia arriba y afuera.

# Notas

# **Consejos para la Solución de Problemas...** Antes de solicitar el servicio técnico

¡Ahorre tiempo y dinero! Primero revise los cuadros que aparecen en las siguientes páginas y es posible que no necesite solicitar reparaciones.

| Problema | Causas posibles |
|---|---|
| **El ventilador y las luces no funcionan cuando los interruptores están encendidos** | • La campana nunca fue conectada eléctricamente por el instalador/ electricista/ c onstructor. Llame al electricista/ instalador/ constructor para completar la instalación. Esto no está cubierto por su garantía.<br>• Un fusible explotó o el disyuntor se desconectó. Reemplace el fusible o reinicie el disyuntor. |
| **El calefactor no funciona pero las luces sí** | • El arnés del motor del calefactor no estaba conectado o no fue conectado correctamente por el instalador/ electricista/ constructor a su conector correspondiente ubicado dentro de la campana sobre la superficie superior, a la izquierda del ensamble del calefactor.<br>1. Apague el interruptor del panel del servicio y bloquee el suministro del servicio a fin de evitar que la corriente se active en forma accidental. Cuando el suministro del servicio no pueda ser bloqueado, ajuste de forma segura un dispositivo de advertencia visible, tal como una etiqueta, al panel del servicio.<br>2. Retire los filtros y ubique el conector del arnés del calefactor. ¿Están conectado a su conector correspondiente?<br>3. De no ser así, enchufe el conector del motor del calefactor a su conector correspondiente en la parte superior de la campana. Vuelva a encender la corriente. Controle que el ventilador ahora funcione.<br>4. De no ser así, controle el disyuntor/ fusible. Si saltó/ quedó en corto, reemplace/ reinicie. ¿Funciona el calefactor ahora? De no ser así, llame al servicio técnico de GE Appliances. |
| **El calefactor no elimina el humo/vapor/olores inadecuados** | • Muchos factores podrían ser la causa de la reducción del flujo de aire.<br>1. La instalación podría ser el problema: Su campana fue diseñada para cubrir requisitos de conductos específicos. Si la extensión de su conducto supera los requisitos del fabricante, el rendimiento de la campana se verá afectado. El flujo de aire también se verá reducido si el funcionamiento del conducto de la casa es demasiado pequeño o hay demasiados codos en el sistema. Contacte a su instalador o constructor.<br>2. La obstrucción del conducto podría ser el problema: Asegúrese de que nada esté bloqueando la ventilación (nidos de pájaros o torceduras en el conducto).<br>3. Es posible que la paleta reguladora no se esté abriendo. Asegúrese de que la cinta sea retirada de las paletas reguladoras y que se muevan de forma libre.<br>4. Es posible que la paleta reguladora de la Pared o de la Tapa del Techo no se esté abriendo. Comuníquese con el fabricante, de modo que pueda asegurarse de que las paletas reguladoras se abran de forma libre.<br>5. Filtros/ deflectores sucios - Asegúrese de que los filtros (y todas las superficies de la campana) se mantengan libres de grasa y suciedad.<br>6. Asegúrese de que el filtro esté limpio: Si el reemplazo del filtro no corrige el problema, llame al servicio técnico.<br>7. Se requiere suficiente reposición (reemplazo) de aire para que los artefactos con salida de aire funcionen de acuerdo con sus calificaciones. Controle los códigos locales de construcción, que podrán requerir o aconsejar enfáticamente el uso de reposición de aire”. Para acceder a soluciones relacionadas con la reposición de aire, visite **GEAppliances.com**. |

# **Consejos para la Solución de Problemas...** Antes de solicitar el servicio técnico

| Problema | Causas posibles |
|---|---|
| **La halógena no funciona** | • Es posible que la lámpara o ficha presente defectos o que un cable esté desconectado.<br>1. Realice una prueba retirando la lámpara o colocando la misma en la ficha de la lámpara que no funciona. ¿Funciona ahora? Si no es así, la lámpara presenta defectos. Si su campana aún está en garantía, llame al servicio técnico de GE Appliances y solicite el envío de una lámpara nueva. Las lámparas en este producto están cubiertas por la garantía y figuran en el catálogo. Si la campana ya no está cubierta por la garantía, consulte la sección de Cuidado y Limpieza de este manual para conocer los requisitos de las lámparas. Las lámparas pueden ser adquiridas en tiendas de construcción de casas, en tiendas de iluminación especializadas o a través de Piezas de GE Appliances. Dé también como referencia la lámpara que presenta defectos para obtener información.<br>2. Si colocó la lámpara en una ficha que funciona y no ilumina, es posible que la ficha original presente defectos o que un cable esté desconectado. Llame al servicio técnico de GE Appliances. |
| **Pieza faltante/dañada/ defectuosa** | • En el improbable caso de que haya una pieza faltante, dañada o defectuosa, le podemos brindar nuestro servicio a usted, el consumidor, de forma rápida enviándole estas piezas por correo. Hemos identificado varias piezas de fácil instalación.<br>**Estas incluyen:**<br>Lámparas, biseles, filtros, deflectores, bandejas de grasa, perillas, Manual del Usuario e Instrucciones de Instalación.<br>Llame al servicio técnico de GE Appliances y de forma detenida describa su número de modelo y la pieza que necesita. El número de modelo está ubicado dentro del chasis de la campana, detrás del filtro/ deflector. |
| **Falta la tapa del conducto** | • La tapa del conducto no está incluida con al campana. Debe ser adquirida como un accesorio.<br>– Tapa del conducto de 6” para uso con una campana de 48”– ordene el kit nº UX48DC6J<br>– Tapa del conducto de 12” para uso con una campana de 48”– ordene el kit nº UX48DC12J<br>Llame a GE Appliances Parts (Piezas de GE Appliances). Para acceder a una lista de número telefónicos, consulte la página de Servicios para el Consumidor en este manual. |
| **Pieza de instalación faltante/dañada/ defectuosa** | Brindamos una transición para el conducto vertical y redondeada de 10”. Esta pieza puede ser enviada por correo al instalador de la campana, si de algún modo no puede ser usada. Las demás transiciones del conducto, codo, etc. deben ser adquiridas localmente. También le podemos enviar muchas otras piezas incluidas con la campana a su instalador. Llame al Servicio Técnico de GE Appliances. Para acceder a una lista de número telefónicos, consulte la página de Servicios para el Consumidor en este manual. Solicite que sólo le envíen las piezas por correo – no es requerida ninguna llamada por el servicio técnico. |

# Garantía de la Cocina Eléctrica de GE Appliances

## GEAppliances.com

Todo el servicio de garantía es provisto por nuestros Centros de Servicio de Fabricación, o un técnico autorizado de Customer Care®. Para programar una visita del servicio técnico a través de Internet, visítenos en **www.geappliances.com/service_and_support/**, o llame al 800.GE.CARES (800.432.2737). Cuando llame para solicitar el servicio, tenga los números de serie y modelo disponibles.

Para realizar el servicio técnico de su electrodoméstico, se podrá requerir el uso de datos del puerto de abordaje para su diagnóstico. Esto da al técnico del servicio de fábrica de GE Appliances la habilidad de diagnosticar de forma rápida cualquier problema con su electrodoméstico, y de ayudar a GE Appliances a mejorar sus productos al brindarle a GE Appliances la información sobre su electrodoméstico. Si no desea que los datos de su electrodoméstico sean enviados a GE Appliances, solicitamos que le indique a su técnico no entregar los datos a GE Appliances en el momento del servicio.

| Por el Período de | GE Appliances reemplazará |
|---|---|
| **Un Año**<br>Desde la fecha de la compra original | **Cualquier pieza** del producto de cocción que falle debido a un defecto en los materiales o la fabricación. Durante esta **garantía limitada de un año**, GE Appliances también proveerá, **sin costo**, todo el trabajo y costos del servicio relacionados con el reemplazo de la pieza defectuosa. |

## Qué no cubrirá GE Appliances:

- Viajes del técnico del servicio a su hogar para enseñarle sobre cómo usar el producto.
- Instalación, entrega o mantenimiento inadecuados.
- Fallas del producto en caso de abuso, mal uso, modificación o uso para propósitos diferentes al original o uso comercial.
- Reemplazo de fusibles de la casa o reinicio de disyuntores.
- Daños ocasionados sobre el producto por accidente, incendio, inundaciones o catástrofes naturales.
- Daños incidentales o consecuentes causados por posibles defectos sobre este producto.
- Daños sobre el acabado, tales como óxido sobre la superficie, deslustres o manchas pequeñas no informadas dentro de las 48 horas luego de la entrega.
- Daño causado después de la entrega.
- Producto no accesible para brindar el servicio requerido.
- Marcas o manchas (incluyendo manchas de óxido sobre la superficie) que pueden ser eliminadas siguiendo las instrucciones de limpieza.
- Solicite el servicio técnico para reparar o reemplazar las lámparas, excepto las lámparas LED.

## EXCLUSIÓN DE GARANTÍAS IMPLÍCITAS

Su única y exclusiva alternativa es la reparación del producto, como se indica en la Garantía Limitada. Las garantías implícitas, incluyendo garantías implícitas de comerciabilidad o conveniencia sobre un propósito particular, se limitan a un año o al período más corto permitido por la ley.

Esta garantía se extiende al comprador original y a cualquier dueño subsiguiente de productos comprados para uso hogareño dentro de EE.UU. Si el producto está en un área donde no se encuentra disponible un Proveedor Autorizado del Servicio Técnico de GE Appliances, usted será responsable por el costo de un viaje o se podrá requerir que traiga el producto a una ubicación del Servicio Técnico de GE Appliances autorizado para recibir el servicio. En Alaska, la garantía excluye el costo de envío o llamadas del servicio a su hogar. Algunos estados no permiten la exclusión o limitación de daños fortuitos o consecuentes. Esta garantía le da derechos legales específicos y es posible que tenga otros derechos legales que varían entre un estado y otro. Para conocer cuáles son sus derechos legales, consulte a la oficina de asuntos del consumidor local o estatal o al Fiscal de su estado.

**Garante: GE Appliances,** *a* **Haier** *company*

**Garantías Extendidas:** Adquiera una garantía extendida de GE Appliances y conozca los descuentos especiales que están disponibles mientras su garantía aún está vigente. Puede acceder a la misma a través de Internet en cualquier momento en

**www.geappliances.com/service_and_support/shop-for-extended-service-plans.htm**

o llamando al 800.626.2224 durante el horario comercial. Los Servicios para los GE Appliances aún estarán disponibles cuando su garantía caduque.

Abroche su recibo aquí. Para acceder al servicio técnico de acuerdo con la garantía deberá contar con la prueba de la fecha original de compra.

# Accesorios



## ¿Busca Algo Más?

**¡GE Appliances ofrece una variedad de accesorios para mejorar sus experiencias de cocción y mantenimiento!**

Para acceder a números telefónicos e información de sitios Web, consulte la página de Soporte para el Consumidor.

Estos y otros productos están disponibles:

### Piezas

- Deflector
- Bandeja de Goteo

### Suministros de Limpieza

- Lámpara Halógena

### Suministros de Limpieza

- Limpiadores de Acero Inoxidable CitriShine™
- Limpiador de Electrodomésticos de Acero Inoxidable CERAMA BRYTE®

# Soporte para el Consumidor

## Sitio Web de GE Appliances

¿Desea realizar una consulta o necesita ayuda con su electrodoméstico? ¡Intente a través del Sitio Web de GE Appliances las 24 horas del día, cualquier día del año! Usted también puede comprar más electrodomésticos maravillosos de GE Appliances y aprovechar todos nuestros servicios de soporte a través de Internet, diseñados para su conveniencia.
En EE.UU.: **GEAppliances.com**

## Registre su Electrodoméstico

¡Registre su electrodoméstico nuevo a través de Internet, según su conveniencia! Un registro puntual de su producto permitirá una mejor comunicación y un servicio más puntual de acuerdo con los términos de su garantía, en caso de surgir la necesidad. También puede enviar una carta en la tarjeta de inscripción preimpresa que se incluye con el material embalado.
En EE.UU.: **GEAppliances.com/register**

## Servicio Programado

El servicio de reparación de expertos de GE Appliances está a sólo un paso de su puerta. Conéctese a través de Internet y programe su servicio a su conveniencia cualquier día del año. En EE.UU.: **GEAppliances.com/ge/service-and-support/service.htm**
o comuníquese al 800.432.2737 durante el horario de atención comercial.

## Garantías Extendidas

Adquiera una garantía extendida de GE Appliances y conozca los descuentos especiales que están disponibles mientras su garantía aún está vigente. La puede adquirir en cualquier momento a través de Internet. Los servicios de GE Appliances aún estarán allí cuando su garantía caduque.
En EE.UU.: **GEAppliances.com/ge/service-and-support/shop-for-extended-service-plans.htm**
o comuníquese al 800.626.2224 durante el horario de atención comercial.

## Conectividad Remota

Para solicitar asistencia para la conectividad de red inalámbrica (para modelos con acceso remoto),
visite nuestro sitio web en **GEAppliances.com/ge/connected-appliances/** o comuníquese al 800.220.6899 en EE.UU.

## Piezas y Accesorios

Aquellos individuos calificados para realizar el servicio técnico de sus propios electrodomésticos podrán solicitar el envío de piezas o accesorios directamente a sus hogares (se aceptan las tarjetas VISA, MasterCard y Discover). Ordene hoy a través de Internet durante las 24 horas, todos los días. En EE.UU.: **GEApplianceparts.com** o de forma telefónica al 877.959.8688 durante el horario de atención comercial.

**Las instrucciones que figuran en este manual cubren los procedimientos que serán realizados por cualquier usuario. Otros servicios técnicos generalmente deben ser derivados a personal calificado del servicio. Se deberá tener cuidado, ya que una reparación indebida podrá hacer que el funcionamiento no sea seguro.**

## Contáctenos

Si no se encuentra satisfecho con el servicio que recibió de GE Appliances, comuníquese con nosotros a través de nuestro sitio Web con todos los detalles, incluyendo su número telefónico, o escriba a:

En EE.UU.: General Manager, Customer Relations | GE Appliances, Appliance Park | Louisville, KY 40225
**GEAppliances.com/ge/service-and-support/contact.htm**