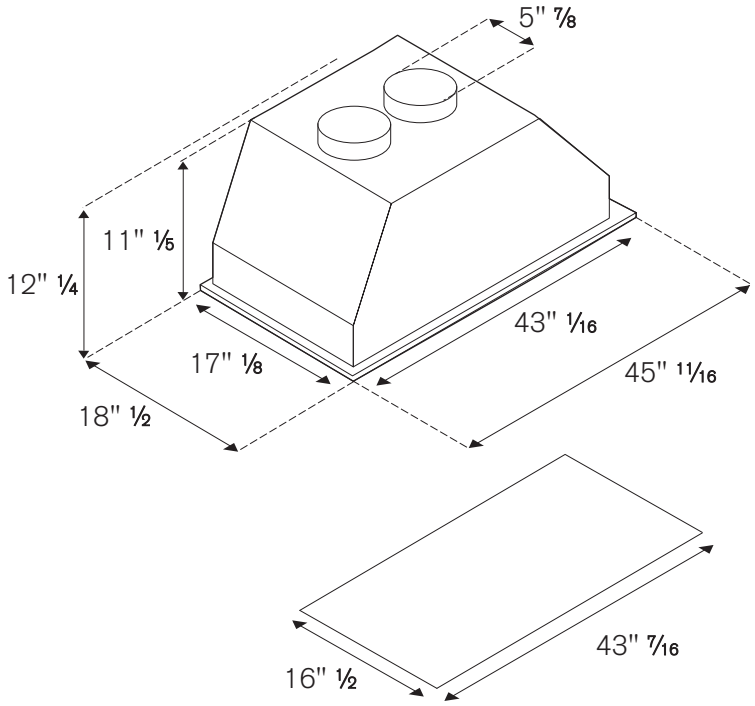
5" 7/8
11" 1/5
12" 1/4
43" 1/16
17" 1/8
45" 11/16
18" 1/2
43" 7/16
16" 1/2