FRIGIDAIRE

Tout au sujet de

l'utilisation & l'entretien

de votre Réfrigérateur

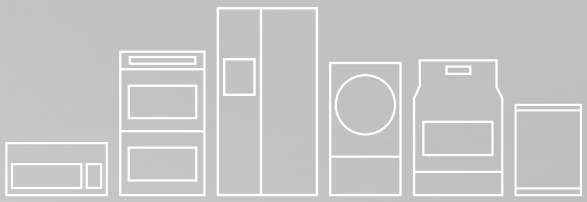

TABLE DES MATIÈRES

Consignes de sécurité importantes 2
Aperçu des caractéristiques.....4
Installation 5
Notices pour le dépôt et la pose de la porte (certains modèles) 7
Pose de la poignée 10
Raccordement de l'alimentation en eau.....12
Distribution de glaçons 14
Commandes.....15
Options facultatives.....16
Bruits et éléments visuels d'un fonctionnement normal 19
Entretien et nettoyage 20
Avant de faire appel au service après-vente.....22
Garantie pour un appareil électroménager 23

www.frigidaire.com USA 1-800-944-9044 www.frigidaire.ca Canada 1-800-265-8352

A07441203 (janvier 2018)

CONSIGNES DE SÉCURITÉ IMPORTANTES

AVERTISSEMENT

Prière de lire attentivement toutes les instructions avant d'utiliser le réfrigérateur.

Pour votre sécurité

- N'entreposez PAS et n'utilisez pas d'essence ni aucun autre liquide inflammable à proximité de cet appareil ou de tout autre électroménager. Lisez les étiquettes d'avertissement du produit concernant l'inflammabilité et les autres dangers.
- Ne faites PAS fonctionner le réfrigérateur en présence de vapeurs explosives.
- Évitez tout contact avec les pièces mobiles de la machine à glaçons automatique.
- Enlevez toutes les agrafes du carton. Les agrafes peuvent causer de graves coupures et endommager les finis si elles entrent en contact avec d'autres appareils électroménagers ou meubles.

Définitions

Voici le symbole d'alerte de sécurité. Il sert à vous mettre en garde contre les risques potentiels de lésions corporelles. Respectez toutes les consignes de sécurité qui suivent ce symbole afin d'éviter les blessures ou la mort.

DANGER

La mention DANGER indique un danger imminent qui causera la mort ou des blessures graves s'il n'est pas évité.

AVERTISSEMENT

La mention AVERTISSEMENT indique une situation potentiellement dangereuse qui, si elle n'est pas évitée, peut entraîner des blessures graves, voire la mort.

PRUDENCE

La mention ATTENTION signale la présence d'une situation potentiellement dangereuse qui, si elle n'est pas évitée, est susceptible de causer des blessures mineures ou moyennement graves.

IMPORTANT

IMPORTANT Cette mention indique des renseignements importants relatifs à l'installation, au fonctionnement ou à l'entretien; ceux-ci n'impliquent toutefois aucune notion de danger.

Liste de contrôle d'installation

Portes

- ❑ Les poignées sont solidement installées
- ❑ La porte adhère fermement à tous les côtés de l'armoire
- ❑ Le dessus de la porte de congélateur est de niveau

Mise de niveau

- ❑ Le réfrigérateur est de niveau d'un côté à l'autre et incliné de 6 mm (¼ po) de l'avant vers l'arrière.
- ❑ La plinthe est solidement fixée au réfrigérateur
- ❑ L'armoire est bien assise des quatre coins
- ❑ Nécessaire d'appuis antibasculement

Alimentation électrique

- ❑ Alimentation secteur en marche
- ❑ Réfrigérateur branché

Machine à glaçons

- ❑ Alimentation en eau potable raccordée au réfrigérateur
- ❑ Les raccords ne présentent aucune fuite - vérifier de nouveau dans 24 heures
- ❑ La machine à glaçons est en marche (ON)
- ❑ Le distributeur automatique d'eau et de glaçons fonctionne
- ❑ Le filtre avant doit affleurer le boîtier (modèles prédéterminés)

Vérifications finales

- ❑ Le matériel d'emballage est retiré
- ❑ La température du congélateur et du réfrigérateur est réglée
- ❑ Les commandes d'humidité du bac à légumes sont réglées
- ❑ Le certificat d'enregistrement a été envoyé

Sécurité des enfants

Détruisez ou recyclez le carton, les sacs en plastique et tout autre matériau d'emballage externe immédiatement après avoir déballé le réfrigérateur. Les enfants ne devraient jamais jouer avec ces articles. Les boîtes de carton recouvertes de tapis, de couvre-lits, de feuilles de plastique ou de pellicule étirable peuvent se transformer en chambres hermétiques et rapidement provoquer une suffocation.

Mise au rebut appropriée de votre réfrigérateur ou de votre congélateur

Risques d'enfermement des enfants

Les dangers d'enfermement et de suffocation des enfants constituent un problème dont il faut sérieusement tenir compte. Les réfrigérateurs et les congélateurs abandonnés ou mis au rebut restent dangereux, même si ce n'est « que pour quelques jours ». Si vous désirez vous défaire de votre vieux réfrigérateur ou congélateur, veuillez suivre les instructions ci-dessous afin d'aider à prévenir les accidents.

CONSIGNES DE SÉCURITÉ IMPORTANTES

Mise au rebut appropriée de votre réfrigérateur ou de votre congélateur

Nous encourageons fortement les méthodes responsables de recyclage et de mise au rebut des appareils électroménagers. Vérifiez auprès de votre entreprise de services publics ou visitez le site www.energystar.gov/recycle pour de plus amples renseignements sur comment recycler votre vieux réfrigérateur.

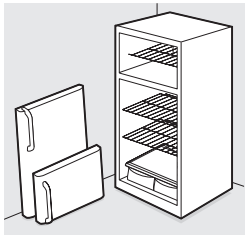

Avant de mettre au rebut votre vieux réfrigérateur ou congélateur :

- Enlevez les portes.
- Laissez les clayettes en place pour que les enfants ne puissent pas grimper facilement à l'intérieur.
- Faites retirer le fluide frigorigène par un technicien en entretien et en réparation qualifié.

AVERTISSEMENT

Il faut suivre ces directives pour veiller à ce que les divers mécanismes de sécurité du réfrigérateur fonctionnent convenablement.

Information concernant l'électricité

- Le réfrigérateur doit être branché dans sa propre prise électrique de 115 V, 60 Hz et 15 A, CA uniquement. Le cordon d'alimentation de l'appareil est muni d'une fiche à trois broches avec mise à la terre pour vous protéger contre les décharges électriques. Cette fiche doit être branchée directement dans une prise à trois branches avec mise à la terre. La prise doit être installée conformément aux codes et règlements locaux. Consultez un électricien qualifié. Évitez de brancher le réfrigérateur à un circuit muni d'un disjoncteur de fuite à la terre (GFI). N'utilisez pas de rallonge électrique ou d'adaptateur.
- Si le cordon d'alimentation est endommagé, il doit être remplacé par un technicien en entretien et réparation autorisé afin d'éviter tout accident.
- Ne débranchez jamais le réfrigérateur en tirant sur le cordon d'alimentation. Tenez toujours la fiche fermement en la tirant en ligne droite pour la retirer de la prise afin d'éviter d'endommager le cordon.
- Pour éviter les décharges électriques, débranchez le réfrigérateur avant de le nettoyer ou de remplacer une ampoule.
- Une tension variant de 10 % ou plus risque de nuire au rendement de votre réfrigérateur. Le fait de faire fonctionner le réfrigérateur avec une alimentation insuffisante peut endommager le compresseur. Un tel dommage n'est pas couvert par votre garantie.
- Ne branchez pas l'appareil dans une prise commandée par un interrupteur mural ou un cordon de tirage pour éviter que le réfrigérateur ne soit accidentellement mis hors tension.

IMPORTANT

Tourner les commandes du réfrigérateur à < 0 > désactive le refroidissement; cela ne débranche toutefois pas l'alimentation de l'ampoule ni des autres composants. Pour couper l'alimentation de votre réfrigérateur, vous devez débrancher le cordon d'alimentation de la prise murale.

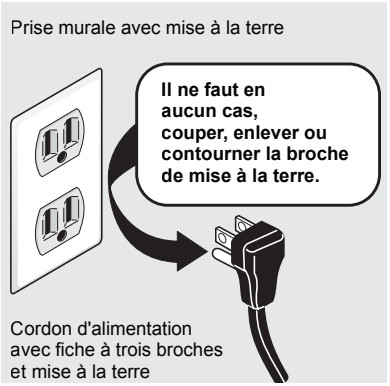

IMPORTANT

Élimination des CFC/HCFC

Il est possible que votre ancien réfrigérateur soit muni d'un système de réfrigération utilisant des CFC ou des HCFC (chlorurofluorurocarbones ou hydrurochlorurofluorurocarbones). Les CFC et HCFC sont jugés nocifs pour l'ozone stratosphérique s'ils sont relâchés dans l'atmosphère. D'autres frigorigènes peuvent causer des dommages environnementaux s'ils sont libérés dans l'atmosphère.

Si vous vous débarrassez de votre ancien réfrigérateur, assurez-vous que le frigorigène a été retiré et qu'il sera éliminé de façon appropriée par un technicien qualifié. Si vous libérez intentionnellement du frigorigène, vous pourriez devoir payer une amende et risquer l'emprisonnement en vertu des lois sur l'environnement.

APERÇU DES CARACTÉRISTIQUES

Les caractéristiques peuvent varier selon le modèle

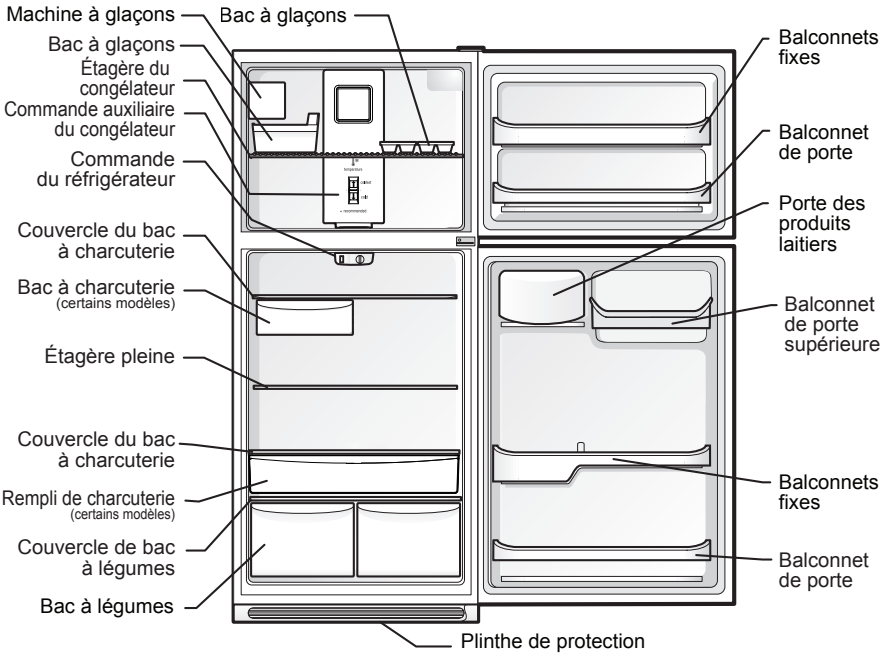

IMPORTANT

Nettoyage de votre réfrigérateur

Retirer le ruban et les résidus de colle des surfaces avant de mettre le réfrigérateur en marche. Frotter une petite quantité de savon à vaisselle liquide sur l'adhésif avec les doigts. Rincer à l'eau tiède et sécher avec un chiffon doux.

Ne pas utiliser d'instruments tranchants, d'alcool à friction, de liquides inflammables, ou de nettoyants abrasifs pour enlever la bande adhésive ou la colle. Ces produits peuvent endommager la surface de votre réfrigérateur.

Une fois tous les matériaux d'emballage retirés, nettoyer l'intérieur de votre réfrigérateur avant de l'utiliser. Voir la section Entretien et nettoyage du manuel.

Voir les informations importantes concernant le nettoyage des étagères et des couvercles en verre dans la section Options du manuel.

IMPORTANT

Déménagement du réfrigérateur

Votre réfrigérateur est lourd. Lors du déplacement du réfrigérateur pour le nettoyage ou une réparation, assurez-vous de couvrir le sol avec des cartons pour éviter les dommages au plancher. Tirer le réfrigérateur en ligne droite pour le déplacer. Ne pas agiter ou « faire marcher » le réfrigérateur lorsque vous essayez de le faire; vous pourriez endommager le plancher.

Ce guide d'utilisation et d'entretien contient des instructions d'utilisation propres à votre modèle. N'utilisez le réfrigérateur que conformément aux instructions présentées dans ce Guide d'utilisation et d'entretien. Avant de mettre le réfrigérateur en marche, suivez ces premières étapes importantes.

Emplacement

- Choisissez un emplacement près d'une prise électrique mise à la terre. N'utilisez pas de rallonge électrique ou de fiche d'adaptation.
- Si possible, placez le réfrigérateur à l'abri du soleil direct et loin de la cuisinière, du lave-vaisselle et de toute autre source de chaleur.
- Le réfrigérateur doit être installé sur un plancher à niveau et assez solide pour supporter le poids d'un réfrigérateur rempli à sa pleine capacité.
- Pour les modèles équipés d'une machine à glaçons automatique, songez à l'alimentation en eau. Si vous ne raccordez une alimentation en eau au réfrigérateur, n'oubliez pas d'éteindre la machine à glaçons.

PRUDENCE

Ne pas obstruer la plinthe de protection située à l'avant du réfrigérateur. Une circulation d'air suffisante est essentielle au bon fonctionnement de votre réfrigérateur.

Installation

Dégagements d'installation

- Prévoyez les dégagements suivants pour faciliter l'installation, assurer une circulation d'air appropriée et raccorder la tuyauterie et les raccordements électriques :

Côtés et dessus	9,5 mm (⅜ po)
Arrière	25 mm (1 po)

REMARQUE :

Si votre réfrigérateur est positionné contre un mur du côté des charnières, prévoir plus d'espace pour permettre à la porte de s'ouvrir davantage.

Directives pour le positionnement final de votre réfrigérateur :

- Les quatre coins de la caisse doivent reposer fermement sur le plancher.
- L'armoire doit être de niveau devant et derrière.
- Les côtés doivent être inclinés de 6 mm (¼ po) de l'avant vers l'arrière (pour assurer que les portes se ferment et adhèrent adéquatement).
- Les portes doivent être alignées et à niveau.

Retirez la plinthe de protection:

1. La plinthe est livrée avec son couvercle en place. Retirer le couvre plinthe correspondant à la charnière de porte.

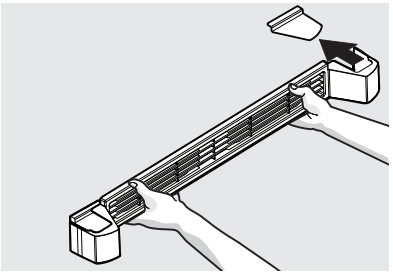

2. Fixer la plinthe à l'armoire.

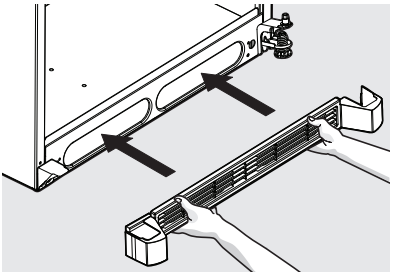

ou

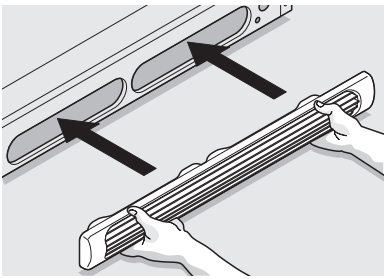

certains modèles

REMARQUE :

Conserver le couvercle de plinthe non utilisé pour une potentielle inversion de porte dans le futur.

INSTALLATION

Pour mettre à niveau la caisse à l'aide des roulettes avant :

1 Retirez la plinthe de protection.

2 À l'aide d'un tournevis plat ou d'une clé à douille de ⅜ po (9,5 mm), soulevez ou abaissez les roulettes avant (Figure 2). Évitez de soulever l'armoire de plus de 9/16 pouce.

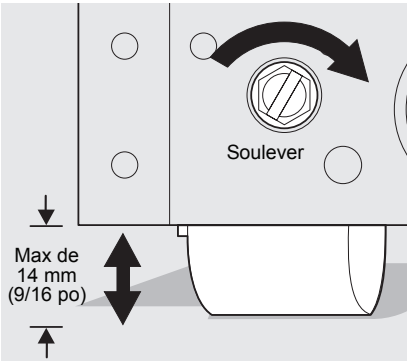

Figure 2

OU

3 Ajustez les vis de mise de niveau avec une clé à molette. Abaissez les vis de mise de niveau (sens horaire) de chaque côté jusqu'à ce qu'elles viennent en contact avec le plancher (Figure 3). Évitez de soulever l'armoire de plus de 9/16 pouce.

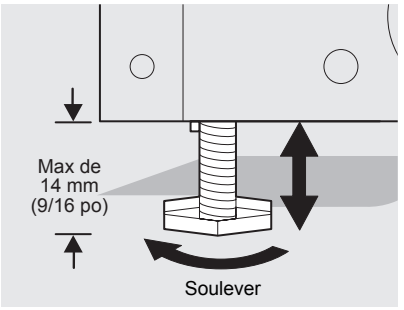

Figure 3

REMARQUE :

Soulever le devant du réfrigérateur pour que les portes se referment librement lorsqu'elles sont entrouvertes. Le réfrigérateur doit s'incliner de ½ po d'avant à ¼ po en arrière. Puis nivelez le réfrigérateur d'un côté à l'autre.

4 Certains modèles sont munis d'un appui antibasculement (Figure 4). Abaissez-le en sens horaire jusqu'à ce qu'il touche le plancher.

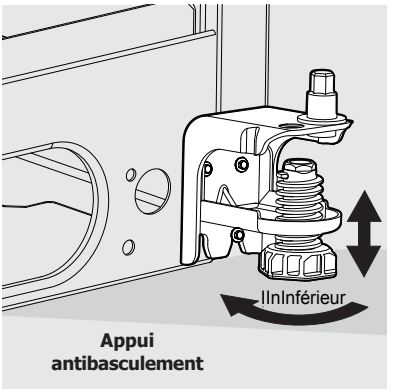

Figure 4 (certains modèles)

AVERTISSEMENT

L'appui antibasculement doit être installé selon les directives énoncées dans votre mode d'emploi et d'entretien. Le non-respect de cette consigne entraînera des lésions corporelles.

AVERTISSEMENT

Pour inverser le battant de porte :

Vous DEVEZ déplacer l'appui antibasculement jusqu'à ce qu'il s'aligne avec les charnières de la porte. Le non-respect de cette consigne entraînera des lésions corporelles.

NOTICES POUR LE DÉPÔT ET LA POSE DE LA PORTE
(certains modèles)

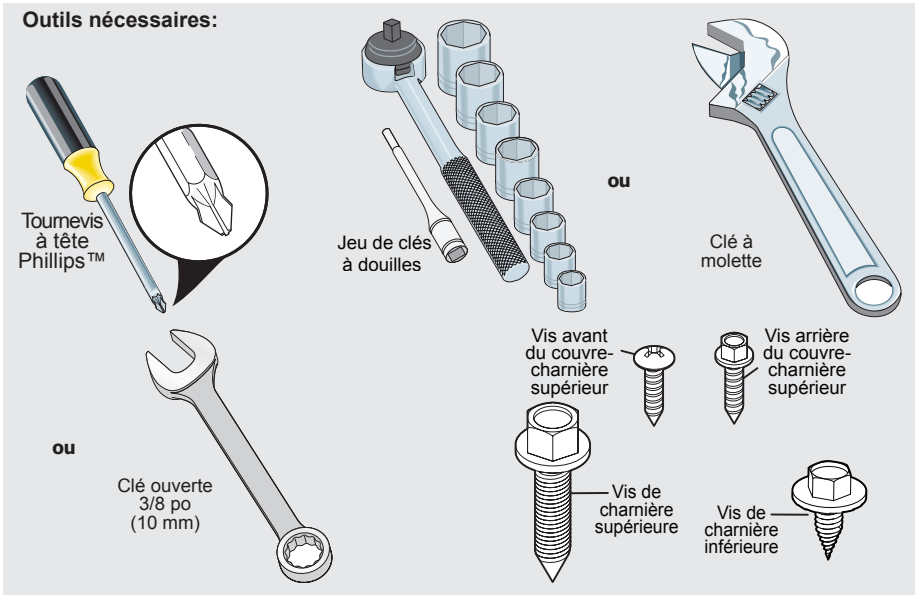

REMARQUE :

En déplaçant les charnières d'un côté à l'autre, vous pouvez inverser la direction dans laquelle les portes de votre réfrigérateur s'ouvrent (battant de la porte); de gauche à droite ou de droite à gauche. L'inversion de la porte doit être effectuée par une personne qualifiée.

IMPORTANT

Pour débuter, tournez les commandes du réfrigérateur à < 0 > et débranchez le cordon électrique de la plaque murale. Retirez tous les aliments des balconnets de la porte.

Notices pour le dépôt et l'inversion de la porte :

1. Retirez la plinthe de protection.
2. Retirez le couvre-charnière supérieur. Avec un crayon de plomb, tracez légèrement le contour de la charnière. Ceci facilitera la réinstallation. Retirez la charnière supérieure et soulevez la porte hors de la cheville de la charnière centrale. Mettre la porte de côté.
3. Dévissez la cheville de la charnière centrale à l'aide d'une clé à molette et conservez-la afin de pouvoir la réinstaller. Assurez-vous que la rondelle de plastique demeure sur la cheville.

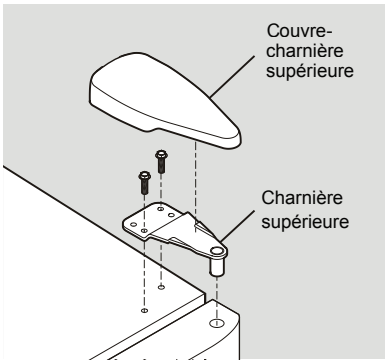

NOTICES POUR LE DÉPÔT ET LA POSE DE LA PORTE
(certains modèles)

4. Soulevez la porte du réfrigérateur hors de la charnière inférieure et mettez-la de côté.
5. Retirez la charnière centrale et la cale en retirant la vis intérieure et en desserrant suffisamment les deux vis extérieures pour permettre le glissement de la charnière et de la cale. Serrer les vis.
6. Desserrer les deux vis extérieures des deux côtés du réfrigérateur, retirer la vis intérieure et poser la charnière centrale.

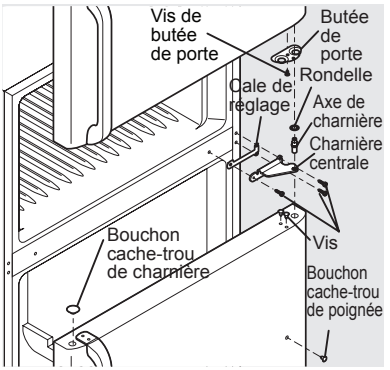

7. À l'aide d'une clé à douille de ⅜ po (9,55 mm), retirer les trois vis de la charnière inférieure et l'appui antibasculement (si équipé).
8. Retirez la plinthe de protection et les vis (si équipé).

AVERTISSEMENT

Pour inverser le battant de porte :

Vous DEVEZ déplacer l'appui antibasculement jusqu'à ce qu'il s'aligne avec les charnières de la porte et installer le support de plinthe pour bien équilibrer l'appareil. Le non-respect de cette consigne entraînera des lésions corporelles.

9. Installez la charnière inférieure et l'appui antibasculement (si équipé) sur le côté opposé avec les trois vis retirées dans l'étape 7.
10. Dévissez la cheville de la charnière inférieure à l'aide de la clé à molette. Déplacez la cheville vers l'autre trou de la charnière et vissez à l'aide de la clé à molette.
11. Posez la plinthe de protection et les vis du côté opposé (si équipé).
12. Inversez les poignées de la porte (voir la section Installation de la poignée).

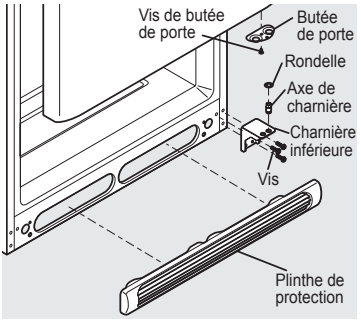

OU

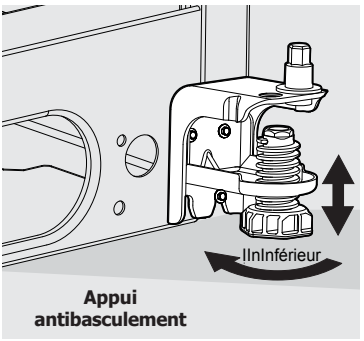

Appui antibasculement

13. Déplacez les butées du congélateur et du réfrigérateur vers le côté opposé. Percer la mousse avec un poinçon avant de commencer à visser.
14. Déposez la porte du réfrigérateur sur la cheville de la charnière inférieure, puis visser la cheville de la charnière centrale dans le trou de cheville centrale sur le haut de porte. Fermez la porte du réfrigérateur afin de faciliter l'alignement du trou de la charnière.
15. Serrez la cheville de la charnière centrale à l'aide de la clé à molette.
16. Retirez les cache-trous de l'armoire et des charnières pour les installer du côté opposé.
17. Déposez la porte du congélateur sur la cheville de la charnière centrale.

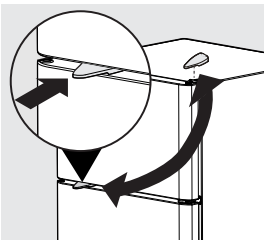

18. Fermez la porte du congélateur. Soulevez la porte du côté de la poignée et empoignez la partie la plus fine du couvre-charnière supérieur (qui a été enlevé à l'étape 2) et insérez la partie la plus épaisse entre les portes du côté de la poignée environ 3 pouces du bord extérieur. Cela assure un jeu suffisant.

19. Serrez les vis de la charnière supérieure et validez que le joint de la porte est bien étanche (voir le dessin).

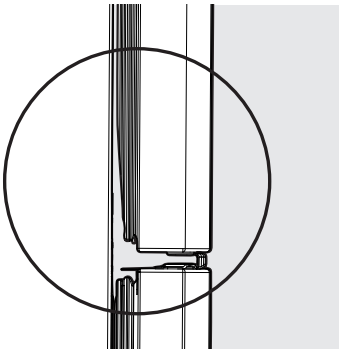

Rechercher les jours entre le joint et le rebord de l'armoire.

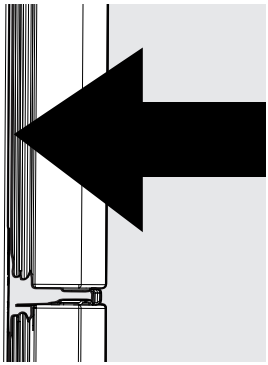

Le joint doit s'appuyer fermement de tous côtés incluant le haut et le bas de l'armoire

IMPORTANT

Dans un cas de bris des conditions hermétiques, tenter de travailler le joint à la main pour s'assurer qu'il est bien inséré dans le canal.

Si le problème persiste, essayer de chauffer le joint avec un séchoir à cheveux et la porte fermée. Veillez à ne pas endommager l'intérieur du panneau de porte ou le joint hermétique par l'application d'une chaleur trop importante.

Si le bris des conditions hermétiques persiste, il peut être nécessaire d'inverser le joint. Dans ce cas, retirer le joint de la porte en le tirant. Tourner le joint d'un demi-tour (180°). Réinstaller le joint en insérant les coins d'abord, puis continuer vers le milieu en s'assurant que le cordon est parfaitement en place dans le canal.

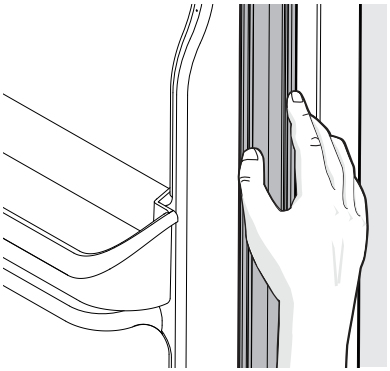

20. Une fois les vis bien serrées, replacer le couvre-charnière supérieur.

21. Retirez le couvre plinthe correspondant à la charnière de porte, puis fixer le couvre plinthe opposé précédemment mis de côté sur l'ouverture du côté correspondant au support de la plinthe de protection. (Voir Fig. A et B).

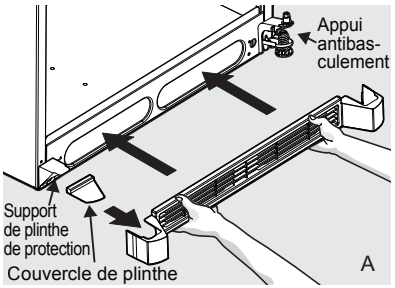

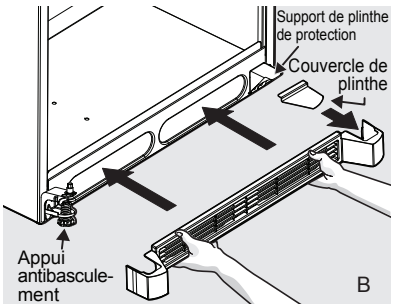

22. Réinstallez la plinthe et son couvre plinthe (certains modèles).

23. Branchez le cordon électrique, puis réglez la commande de température au centre. Ajustez le réglage le cas échéant.

REMARQUE :

Conserver le couvercle de plinthe non utilisé pour une potentielle inversion de porte dans le futur.

POSE DE LA POIGNÉE

ATTENTION

Portez des gants et faites très ATTENTION lorsque vous installez ces poignées. L'extrémité arrondie des poignées peut être coupante.

IMPORTANT

Pour vous assurer d'installer les poignées correctement, veuillez lire ces instructions et examiner les illustrations attentivement avant de procéder à l'installation.

Avant de procéder à l'installation des poignées, assurez-vous également que la porte se ferme et s'ouvre bien. L'ouverture de la porte de votre modèle peut se faire soit vers la gauche, soit vers la droite. Reportez-vous aux instructions fournies dans le guide d'utilisation et d'entretien si vous devez inverser les portes.

Pour installer la poignée du réfrigérateur :

1 Placez la partie bombée de la poignée sur la vis à épaulement située sur le devant de la porte et alignez les deux trous de la partie supérieure de la poignée sur les deux trous de la partie supérieure de la porte. Ne serrez pas la vis de pression tout de suite.

2 Insérez les deux vis dans la partie supérieure de la poignée.

3 Serrez la vis de pression de la partie bombée de la poignée jusqu'à ce que la poignée repose à plat contre la porte, puis donnez à la vis un autre demi-tour.

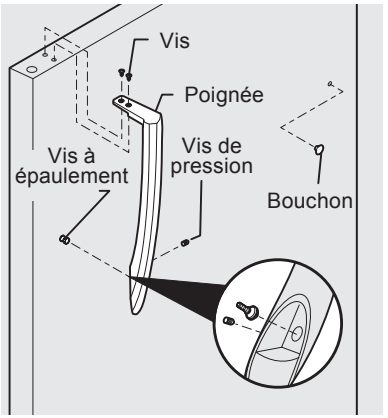

Pour installer la poignée du congélateur:

1 Placez la partie bombée de la poignée sur la vis à épaulement située sur le devant de la porte et alignez les deux trous de la partie inférieure de la poignée sur les deux trous de la partie inférieure de la porte. Ne serrez pas la vis de pression tout de suite.

2 Insérez les deux vis dans la partie inférieure de la poignée.

3 Serrez la vis de pression de la partie bombée de la poignée jusqu'à ce que la poignée repose à plat contre la porte, puis donnez à la vis un autre demi-tour.

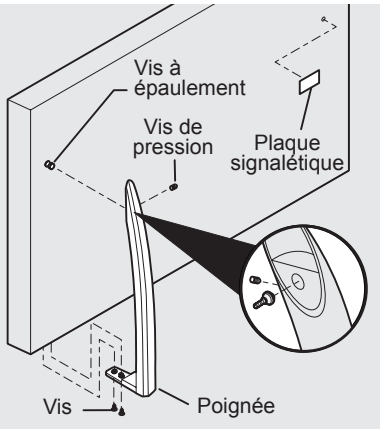

L'Acier Inoxydable Modèle

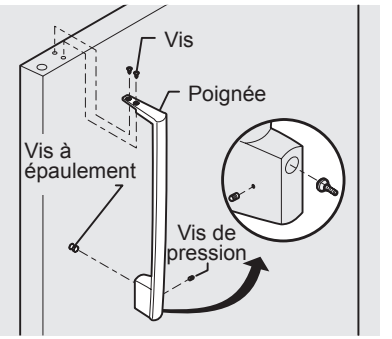

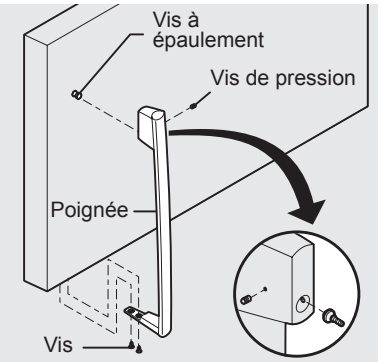

POSE DE LA POIGNÉE

Pour inverser les poignées métal réfrigérateur/ congélateur :

Les poignées s'inversent plus facilement lorsque les portes ne sont pas posées. Inversez les poignées du congélateur et du réfrigérateur comme il est illustré.

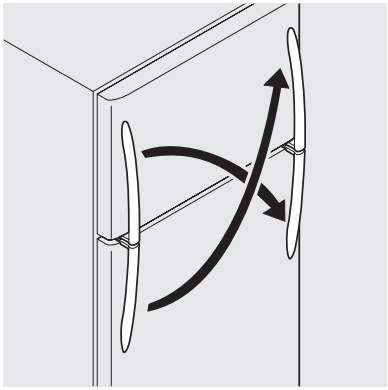

ATTENTION

Etre portes sûr que les sont mises de côté dans une position assurée où ils ne peuvent pas tomber et peuvent causer la blessure personnelle.

PRUDENCE

Ne pas utiliser de tournevis électrique pour fixer les poignées; un serrage excessif peut les fissurer. Utiliser un tournevis à main uniquement.

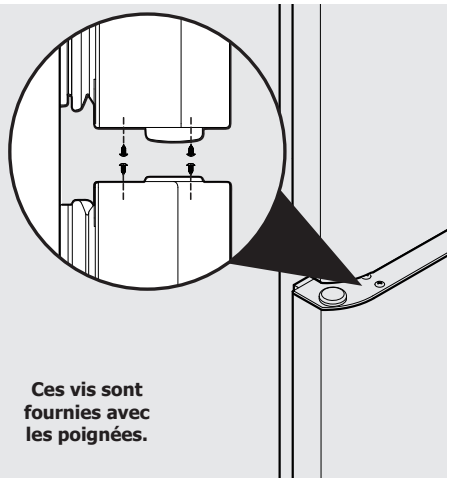

Ces vis sont fournies avec les poignées.

Pour fixer la poignée de plastique du réfrigérateur :

1. Tout en tenant la porte ouverte, placer l'extrémité de la poignée sur la colombe de la vis de montage et tirer vers le bas pour le fixer en place.
2. Aligner les trous dans la base de poignée avec le haut de la porte.
3. Installer les vis fournies avec la poignée.

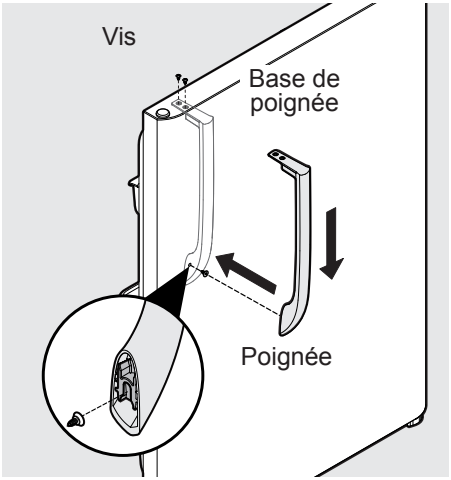

Pour fixer la poignée de plastique du congélateur :

1. Tout en tenant la porte ouverte, placer l'extrémité de la poignée sur la colombe de la vis de montage et pousser vers le haut pour la fixer en place.
2. Aligner les trous dans la base de poignée avec le haut de la porte.
3. Installer les vis fournies avec la poignée.

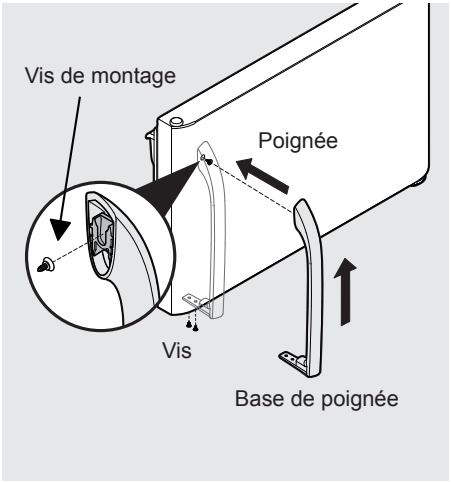

RACCORDEMENT DE L'ALIMENTATION EN EAU

AVERTISSEMENT

Afin d'éviter une électrocution pouvant causer la mort ou de graves lésions corporelles, débranchez le cordon d'alimentation du réfrigérateur avant de raccorder la conduite d'alimentation en eau au réfrigérateur.

PRUDENCE

Pour éviter des dommages matériels :

- Nous recommandons d'utiliser des tubes tressés en cuivre ou en acier inoxydable pour l'alimentation en eau. Les conduites d'alimentation en eau en plastique de ¼ po ne sont pas recommandées. Les conduites en plastique augmentent grandement le risque de fuites d'eau et le fabricant ne sera pas responsable des dommages causés dans le cas où des tuyaux en plastique sont utilisés pour la conduite d'alimentation.
- N'installez PAS de tuyaux d'alimentation en eau dans des endroits exposés au gel.
- Les produits chimiques provenant d'un adoucisseur d'eau défectueux peuvent endommager la machine à glaçons. Si la machine à glaçons est raccordée à l'adoucisseur, assurez-vous que ce dernier est bien entretenu et qu'il fonctionne adéquatement.

IMPORTANT

Assurez-vous que les raccordements de la conduite d'alimentation en eau sont conformes aux codes de plomberie locaux.

Avant de raccorder la conduite d'alimentation en eau, vous aurez besoin de ce qui suit :

- Outils de base : clé à molette, tournevis à tête plate et tournevis Phillips[MC].
- Accès à une conduite d'alimentation en eau froide dans la maison dont la pression d'eau se situe entre 30 et 100 lb/po².
- Une conduite d'alimentation en eau en cuivre ou en acier inoxydable de 6,4 mm (¼ po) de diamètre extérieur. Pour déterminer la longueur de tuyau requise, mesurez la distance comprise entre l'entrée du robinet de la machine à glaçons en arrière du réfrigérateur et votre tuyau d'eau froide. Ajoutez ensuite 2,1 m (7 pi) pour que vous puissiez déplacer le réfrigérateur pour le nettoyage (comme illustré).
- Un robinet de sectionnement pour raccorder la conduite d'alimentation au réseau domestique. N'UTILISEZ PAS de robinet d'arrêt de type autoperceur.
- Ne réutilisez pas la bague de compression et n'utilisez pas de ruban d'étanchéité pour joints filetés.
- Un écrou de compression et une bague d'extrémité (manchon) pour raccorder la conduite d'alimentation en eau en cuivre au robinet d'entrée de la machine à glaçons.

REMARQUE :

Vérifiez auprès des autorités de construction locales pour obtenir des recommandations quant aux conduites d'eau et matériaux connexes avant d'installer votre nouveau réfrigérateur. Conformément aux codes de l'électricité et du bâtiment en vigueur dans votre région, Frigidaire recommande aux maisons déjà munies de robinets d'utiliser **Smart Choice,®** son nécessaire complet de conduite d'eau, N/P 5305513409 (comprend 1,829 m (6 pi) de tube en acier inoxydable et pour les maisons sans robinets, Frigidaire recommande **Smart Choice,®** son nécessaire complet de conduite d'eau, N/P 5305510264 (comprend 6 m (20 pi) de conduite en cuivre avec vanne à étrier autotaraudeuse. Veuillez consulter le site www.frigidaire.com/store pour plus de détails.

RACCORDEMENT DE L'ALIMENTATION EN EAU

Pour raccorder la conduite d'alimentation en eau au robinet d'entrée de la machine à glaçons

1. Débranchez le réfrigérateur de sa source d'alimentation électrique.
2. Placez l'extrémité de la conduite d'alimentation en eau dans l'évier ou dans un seau. Ouvrez l'alimentation en eau et vidangez la conduite jusqu'à ce que l'eau soit claire. Fermez l'alimentation en eau au niveau du robinet d'arrêt.
3. Enlevez le capuchon en plastique de l'entrée du robinet de prise d'eau et jetez-le.
4. **Si vous utilisez une conduite en cuivre** – glissez l'écrou de compression en cuivre, puis la bague d'extrémité (manchon) sur la conduite d'alimentation. Poussez la conduite aussi loin que possible dans la valve d'entrée d'eau (6,4 mm ou ¼ po). Glissez la bague de serrage (manchon) dans la valve d'entrée et serrez l'écrou de compression à la main sur la valve. Serrez d'un autre demi-tour à l'aide d'une clé; ÉVITER de trop serrer. Voir la Figure 1.

   Si vous utilisez des tubes tressés en acier inoxydable – l'écrou et la bague d'extrémité sont déjà assemblés sur le tube. Glissez l'écrou sur l'entrée du robinet et serrez-le à la main. Serrez d'un autre demi-tour à l'aide d'une clé; ÉVITER de trop serrer. Voir la Figure 2.
5. À l'aide d'un collier et d'une vis, fixez la conduite d'alimentation en eau au panneau arrière du réfrigérateur comme illustré.
6. Enroulez le surplus de conduite (tuyau en cuivre seulement) sur environ deux tours et demi à l'arrière du réfrigérateur comme illustré, disposez ensuite le serpentin de façon à ce qu'ils ne vibrent pas et ne s'usent pas contre une surface quelconque.
7. Ouvrez l'alimentation en eau au niveau du robinet et serrez tous les raccords qui ont des fuites.
8. Rebranchez le réfrigérateur à sa source électrique.
9. Pour mettre la machine à glaçons en marche, abaissez le fil métallique du levier de signalisation (montage latéral) ou placez le commutateur Marche/Arrêt (I/O) de la machine à glaçons en position de marche < I > (montage arrière).

REMARQUE :

Ces instructions ne couvrent pas l'installation d'une machine à glaçons après la vente. Suivre les instructions contenues dans le nécessaire de l'appareil à glaçons.

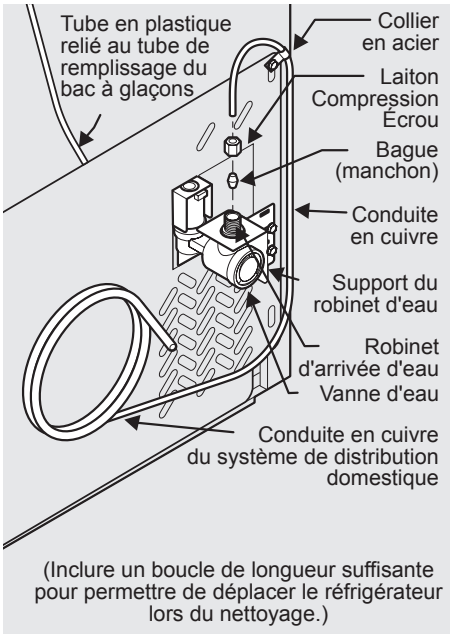

Figure 1

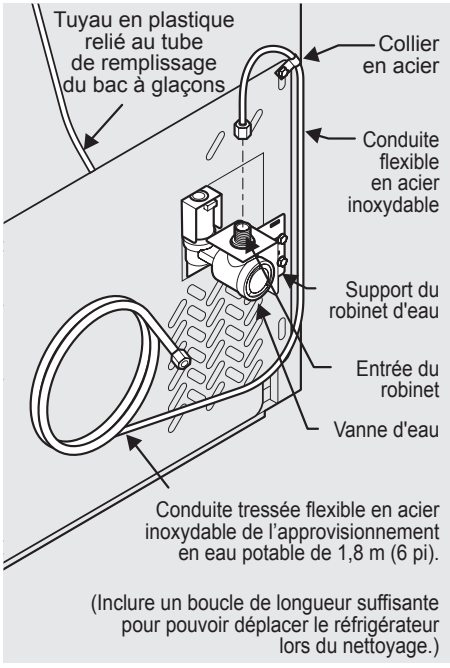

Figure 2

DISTRIBUTION DE GLAÇONS

Si votre réfrigérateur possède une machine à glaçons automatique, un minimum de glace sera produit au cours des 24 premières heures de fonctionnement. L'air dans de nouvelles conduites de plomberie peut nécessiter deux ou trois mises en action de la machine à glaçons avant de produire un plein bac de glace. Sans utilisation, il faudra environ un à deux jours pour remplir le bac à glaçons.

Les nouveaux raccords de plomberie peuvent provoquer la décoloration des premiers cubes de glace et leur donner un drôle de goût. Jeter la glace fabriquée durant les 24 premières heures.

REMARQUE :

Les machines à glaçons automatiques sont également des accessoires optionnels qui peuvent être installés dans la plupart des modèles, à tout moment. Consultez votre revendeur local pour plus de renseignements.

Mettre la machine à glaçons en marche

Une fois les raccords de plomberie complétés, ouvrez l'approvisionnement en eau. Placez le contenant à glace sous la machine, le poussant aussi loin que possible. Abaissez le levier de signalisation sur < ON >.

Éteindre la machine à glaçons

Pour arrêter la machine à glaçons, levez le levier de signalisation jusqu'à ce qu'il clique en position < OFF >. La machine à glaçons s'éteint automatiquement lorsque le bac à glaçons est plein.

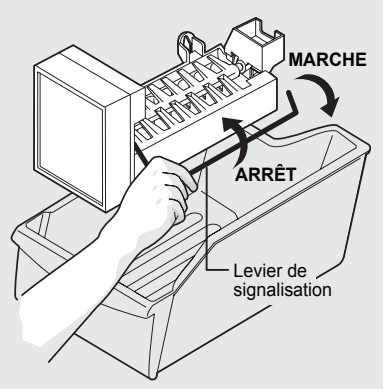

IMPORTANT

Votre machine à glaçons est expédiée de l'usine avec son levier de signalisation en position < ON >. Pour assurer le bon fonctionnement la machine à glaçons, branchez immédiatement l'alimentation en eau ou éteignez-la en soulevant le levier de signalisation jusqu'à ce qu'il clique en position < UP >. Si la machine à glaçons n'est pas raccordée à un approvisionnement en eau, la vanne produira une forte vibration.

PRODUCTION DE GLAÇONS : À QUOI S'ATTENDRE

Selon les conditions d'utilisation cette machine à glaçons devrait produire entre 1,134 et 1,360 kg (2,5 et 3 lb) de glaçons par tranche de 24 heures. Les glaçons sont produits au rythme de 8 cubes toutes les 80 ou 160 minutes.

PRUDENCE

Ne pas mettre le contenant à glaçons au lave-vaisselle.

Période de repos

Afin d'assurer la sécurité du rangement des aliments, laissez le réfrigérateur de fonctionner avec les portes fermées pendant au moins 8 heures avant de le remplir de nourriture.

Commandes du réfrigérateur et du congélateur (certains modèles)

REMARQUE :

Lors de la première mise en marche de l'appareil, réglez les contrôles **sur les paramètres suggérés.** Le cas échéant, ajustez les commandes après 24 heures.

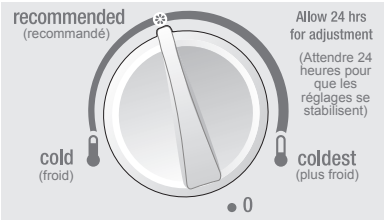

Commandes du réfrigérateur

IMPORTANT

Tourner les commandes du réfrigérateur à < 0 > éteint le compresseur; cela ne débranche toutefois pas l'alimentation de l'ampoule ni des autres composants. Pour couper l'alimentation de votre réfrigérateur, vous devez débrancher le cordon électrique de la prise murale.

REMARQUE :

Si votre appareil est situé dans un garage ou dans une zone où la température se maintient en dessous de 12 °C (55 °F), régler la commande du congélateur à la température la plus froide pour en améliorer la performance.

Réglage de la température

Réglez graduellement la température : tournez la commande par petits incréments en permettant à la température de se stabiliser.

- Pour diminuer la température, tournez le bouton vers **COLDEST (plus froid)**.
- Pour augmenter la température, tournez le bouton vers **COLD (froid)**.

Modifier le réglage de température du réfrigérateur affecte les deux compartiments. La commande auxiliaire du congélateur peut demeurer sur le réglage en usine (* sur les paramètres suggérés) ou ajustée le cas échéant; elle n'a aucun effet sur l'alimentation électrique du réfrigérateur.

Un ventilateur fait circuler l'air dans le réfrigérateur et le congélateur pour y maintenir la température. Éviter d'obturer les évents d'air froid avec des aliments pour ne pas nuire à la circulation.

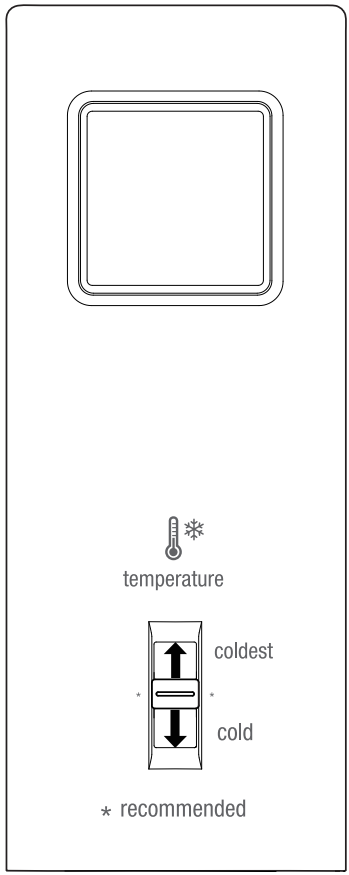

Commande auxiliaire du congélateur

OPTIONS FACULTATIVES

PRUDENCE

Ne pas nettoyer les étagères ou couvercles en verre à l'eau chaude lorsqu'ils sont froids. Ils peuvent se briser s'ils sont exposés à des changements soudains de température ou à un impact l'impact quelconque. Le verre trempé est conçu pour se briser en de nombreux morceaux de la taille de petits cailloux. Ceci est normal. Les étagères et les couvercles en verre sont lourds. Utilisez les deux mains pour les retirer pour éviter de les laisser tomber.

PRUDENCE

Pour éviter les blessures et les dommages, manipulez les étagères en verre trempé avec précaution. Ces étagères peuvent se briser subitement si elles sont craquelées, égratignées ou exposées à des changements brusques de température.

Réglage des étagères

Les étagères du réfrigérateur sont facilement ajustées aux besoins individuels. Avant de régler les étagères, retirez tous les aliments.

Pour régler les étagères coulissantes :

1. Retirez l'étagère en la glissant vers l'avant en position d'arrêt.
2. Soulever le bord avant et tirer vers l'extérieur.

Pour replacer l'étagère, déposez ses bords latéraux sur n'importe quelle paire de rails et poussez-la en position avec précaution.

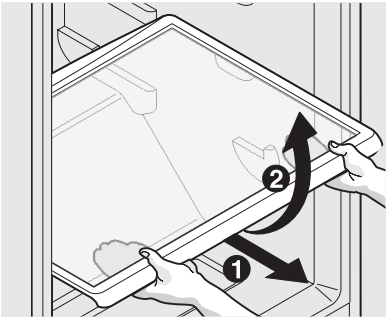

Étagère en verre coulissante

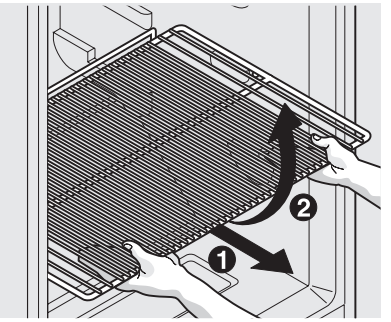

Grille coulissante

Réglage du bac coulissant sous étagère et son abattant :

1. Tirer la demi-étagère vers l'avant jusqu'à ce que l'arrière tombe vers le bas, puis pousser doucement vers l'arrière et en dessous de la demi-étagère arrière.
2. Une fois la demie avant complètement en dessous de la demie arrière, soulever l'avant de l'étagère en poussant vers l'arrière de l'armoire.

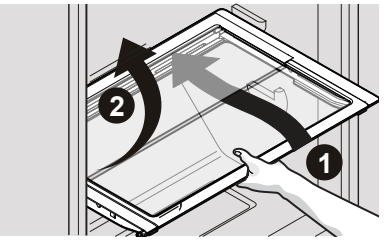

Bac coulissant sous étagère et son abattant

Rangement de porte

Les bacs de porte, étagères et balconnets sont parfaits pour entreposer des bocaux, bouteilles et boîtes de conserve. Les articles fréquemment utilisés peuvent être rapidement sélectionnés.

Utilisez le casier laitier, situé dans le haut de la porte du réfrigérateur, pour conserver à court terme du fromage, des tartinades ou du beurre; il est plus chaud que le rangement ordinaire.

Balconnet de porte

Certains modèles sont munis de balconnets de porte ou de bacs pouvant accueillir des contenants de boissons en plastique de 4 litres (1 gal) ou d'autres récipients ou bocaux de format économique.

Pour retirer le balconnet de porte :

1. Pousser sur les côtés du balconnet pour le dégager des pattes de verrouillage.
2. Tirez tout droit.

Pour poser le balconnet de porte :

1. Poussez le balconnet droit devant.
2. Vous entendrez cliquer les côtés dans les onglets.

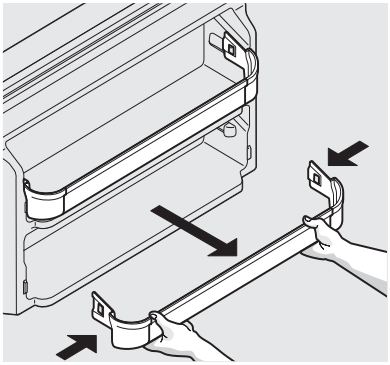

Balconnet de porte

Balconnets réglables

Certains modèles sont munis des balconnets réglables qui peuvent être déplacés selon les besoins individuels.

Pour déplacer un balconnet sur une rampe :

1. Incliner de manière à ce que l'arrière du bac touche la porte, mais que le crochet demeure engagé.
2. Glisser le balconnet en position.
3. Poser le balconnet en place.

Pour déplacer un balconnet d'une rampe à une autre :

1. Soulever le balconnet pour le décrocher.
2. Déplacer le balconnet en position souhaitée.
3. Pousser le crochet du balconnet jusqu'à ce qu'il s'engage dans l'onglet.

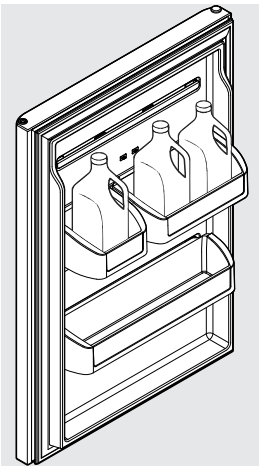

Contrôle de l'humidité du bac à légumes (certains modèles)

Le contrôle d'humidité du bac à légumes présent sur certains modèles permet de régler l'humidité intérieure du bac. Cela peut prolonger la durée des légumes frais qui préfèrent une humidité élevée.

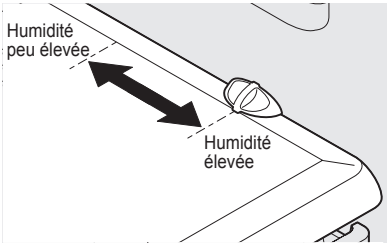

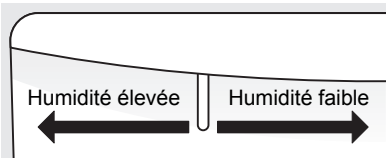

REMARQUE :

Les légumes-feuilles se conservent mieux lorsque la commande d'humidité est réglée à humidité élevée ou dans un tiroir sans commande d'humidité. Ceci maintient l'entrée d'air au minimum et garde la teneur en humidité au maximum. Ranger les légumes racines et les fruits avec pelure à faible humidité.

OPTIONS FACULTATIVES

Tiroir garde-manger (certains modèles)

Certains modèles sont équipés d'un tiroir garde-manger pour le rangement des viandes froides, tartinades, fromages et d'autres charcuteries. Veiller à soutenir le verre avant d'enlever le tiroir.

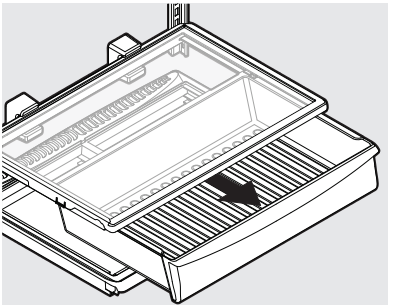

Super tiroir (certains modèles)

Le super tiroir est localisé dans le haut du réfrigérateur, directement en dessous du congélateur.

Installation du super tiroir :

1. Allonger complètement les coulisses de tiroir. Positionner les onglets arrière supérieurs dans les logements des agrafes de coulisses de part et d'autre. Cela positionne les découpes du tiroir avant par-dessus les onglets supérieurs des coulisses prémontées de part et d'autre.

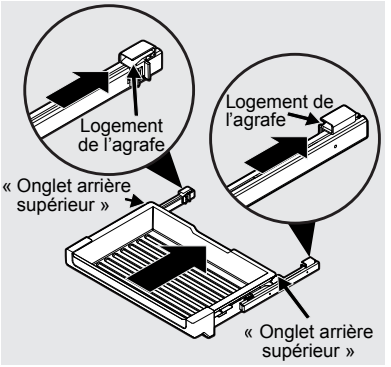

2. Appliquer une pression sur le tiroir tout en soutenant la coulisse par en dessous. L'onglet et l'agrafe passent par l'ouverture du tiroir pour le mettre en place. S'assurer que les deux côtés sont engagés.

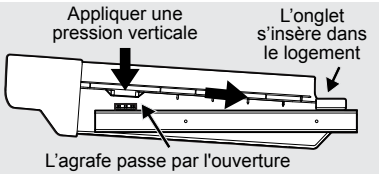

3. Pour la dépose, tenir la coulisse d'une main et soulever le tiroir de l'autre de le séparer.

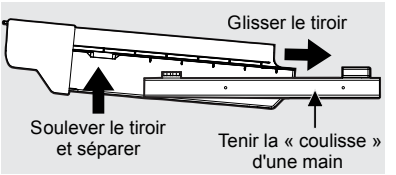

REMARQUE :

Les détails particuliers de l'agrafe varient parfois selon le modèle.

Bac à légumes (certains modèles)

Les bacs à légumes situés sous l'étagère inférieure du réfrigérateur sont conçus pour le rangement des fruits, des légumes et autres produits frais. Laver les articles à l'eau claire et enlever l'excès d'eau avant de les placer dans les bacs à légumes. Les articles à fortes odeurs ou à taux d'humidité élevé doivent être emballés avant le rangement.

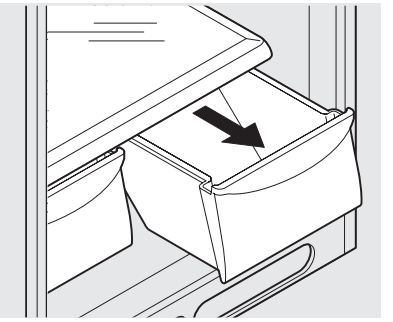

Interpréter les bruits que vous pourriez entendre

Votre nouveau réfrigérateur à haut rendement énergétique peut émettre des bruits qui ne vous sont pas familiers. Ces bruits indiquent habituellement que votre réfrigérateur fonctionne correctement. Certaines surfaces, notamment le plancher, les murs et les armoires de cuisine, peuvent amplifier ces bruits.

REMARQUE :

L'isolant-mousse rigide est ultra écoénergétique; il n'est toutefois pas un insonorisant.

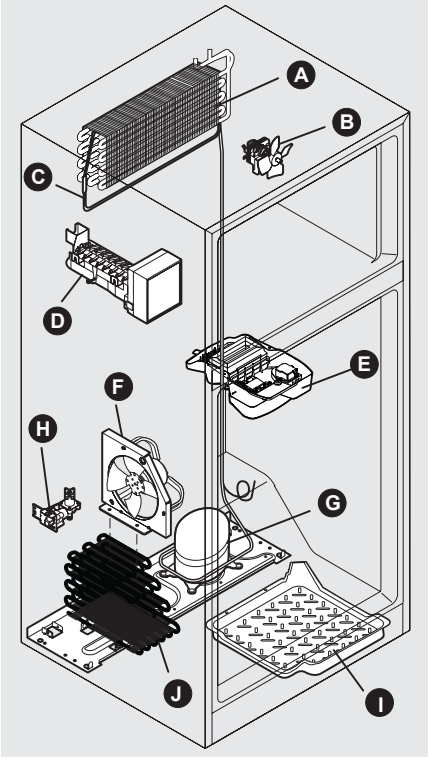

Ce qui suit est une liste des principaux composants de votre réfrigérateur et des bruits qu'ils peuvent causer :

A **Évaporateur** La circulation du fluide frigorigène dans l'évaporateur peut faire un bruit de bouillonnement ou de gargouillement.

B **Ventilateur de l'évaporateur** Vous pourriez entendre l'air poussé à travers le réfrigérateur par le ventilateur de l'évaporateur.

C **Chauffage du dégivreur** Durant les cycles de dégivrage, l'eau qui dégoutte sur l'élément chauffant de dégivrage peut émettre un sifflement ou un crépitement. Un bruit sec peut se faire entendre après le dégivrage.

IMPORTANT

Pendant le cycle de dégivrage automatique, vous pourriez voir une lueur rouge dans les évents situés sur la paroi arrière de votre congélateur. Ce fonctionnement est normal durant le cycle de dégivrage.

D **Machine à glaçons automatique** Lorsque la production des glaçons est terminée, il est possible que vous les entendiez tomber dans le bac à glaçons.

E **Commande de dégivrage automatique** Ces pièces peuvent émettre un déclic ou un cliquetis lorsque le système de refroidissement s'arrête ou se remet en marche. La boîte de commande peut différer de l'illustration.

F **Ventilateur de condenseur** Vous pourriez entendre l'air qui circule à travers le condenseur.

G **Compresseur** Les compresseurs modernes à haut rendement énergétique tournent beaucoup plus rapidement que les anciens modèles. Le compresseur peut émettre un ronronnement aigu ou des pulsations.

H **Vanne d'eau** Si votre réfrigérateur est doté d'une machine à glaçons automatique, vous entendrez un bourdonnement à l'ouverture de la vanne d'eau de remplissage pendant les cycles.

I **Plateau de dégivrage** (inamovible) Vous pourriez entendre l'eau qui tombe dans le plateau de dégivrage pendant le cycle de dégivrage.

J **Condensateur** Peut émettre de faibles sons provoqués par le passage de l'air.

ENTRETIEN ET NETTOYAGE

Protéger votre investissement

Garder votre réfrigérateur propre permet de conserver son apparence et prévient l'accumulation de mauvaises odeurs. Essuyez immédiatement tout renversement et nettoyez le congélateur et les compartiments pour aliments frais au moins deux fois par année. Prenez les précautions suivantes durant le nettoyage :

- N'utilisez jamais de CHLORURE ni de nettoyant avec javellisant pour nettoyer l'acier inoxydable.
- Ne lavez aucune des pièces amovibles dans le lave-vaisselle.
- Vous devez toujours débrancher le cordon d'alimentation de la prise murale avant le nettoyage.
- Enlevez les étiquettes adhésives à la main. Ne pas utiliser une lame de rasoir ou un autre instrument pointu pouvant égratigner la surface de l'appareil.
- N'enlevez pas la plaque signalétique.

N'utilisez pas de nettoyants abrasifs comme les vaporisateurs à vitres, les poudres à récurer, les liquides inflammables, les cires nettoyantes, les détersifs concentrés, les javellisants ou des nettoyants qui contiennent des produits à base de pétrole sur les pièces en plastique, les portes intérieures, les joints ou les revêtements de l'armoire. N'utilisez pas d'essuie-tout, de tampon à récurer ou tout autre matériel de nettoyage abrasif ou de solution alcaline concentrée.

REMARQUE :

Si vous réglez la commande de température pour arrêter le système de refroidissement, l'éclairage et les autres composants électriques continueront à fonctionner jusqu'à ce que vous débranchiez le cordon d'alimentation de la prise murale.

PRUDENCE

- Tirez le réfrigérateur en ligne droite pour le déplacer. Le balancer de gauche à droite pourrait endommager le plancher. Faites attention de ne pas déplacer le réfrigérateur au-delà de ce que permettent les raccordements de plomberie.
- Les objets humides collent aux surfaces de métal froides. Ne touchez pas aux surfaces réfrigérées si vous avez les mains mouillées ou humides.

IMPORTANT

Si vous entreposez ou déménagez votre réfrigérateur dans des températures sous le point de congélation, assurez-vous de vidanger complètement le système d'alimentation en eau. Autrement, des fuites d'eau pourraient se produire lorsque vous remettrez votre réfrigérateur en marche. Adressez-vous à un représentant de service après-vente pour faire effectuer cette opération.

Conseils pour l'entretien et le nettoyage		
Pièce	**Produits à utiliser**	**Conseils et précautions**
Intérieur et revêtements de porte	• Eau et savon • Bicarbonate de soude et eau	Utilisez 30 ml (2 c. à table) de bicarbonate de soude dans environ 1 l (1 pinte) d'eau chaude. Assurez-vous de bien essorer l'eau de l'éponge ou du chiffon avant de nettoyer autour des commandes, des ampoules DEL ou de toute pièce électrique.
Joints de porte	• Eau et savon	Essuyez les joints avec un chiffon propre et doux.
Bacs et compartiments	• Eau et savon	Utilisez un linge doux pour nettoyer les glissières et les rails des tiroirs.
Étagères de verre	• Eau et savon • Nettoyant pour verre • Vaporisateurs liquides doux	Laissez le verre se réchauffer à la température de la pièce avant de l'immerger dans l'eau chaude.
Plinthe de protection	• Eau et savon • Vaporisateurs liquides doux • Embout d'aspirateur	Passez l'aspirateur sur le devant de la plinthe de protection. Retirez la plinthe de protection (voir les instructions d'installation). Passez l'aspirateur sur l'arrière de la grille et essuyez avec une éponge ou un linge savonneux. Rincez et essuyez.
Extérieur et poignées	• Eau et savon • Nettoyant pour verre non abrasif	Pour nettoyer les poignées, n'utilisez pas de nettoyant ménager commercial à base d'ammoniaque, de javellisant ou d'alcool. Utilisez un linge doux pour nettoyer les poignées lisses. N'utilisez PAS de chiffon sec pour nettoyer les portes lisses.
Extérieur et poignées (modèles en acier inoxydable seulement)	• Eau et savon • Nettoyants pour acier inoxydable	N'utilisez jamais de CHLORURE ni de nettoyant avec javellisant pour nettoyer l'acier inoxydable. Nettoyez l'avant et les poignées en acier inoxydable avec de l'eau savonneuse non abrasive et un linge à vaisselle. Rincez avec de l'eau propre et un linge doux. Utilisez un nettoyant pour acier inoxydable non abrasif. Ces nettoyants peuvent être achetés dans la plupart des quincailleries et des grands magasins. Suivez toujours les directives du fabricant. N'utilisez pas de nettoyant ménager à base d'ammoniaque ou de javellisant. REMARQUE : Nettoyez, essuyez et asséchez toujours dans le sens des stries pour éviter les égratignures. Lavez le reste de la caisse avec de l'eau chaude et un détergent liquide doux. Rincez bien et essuyez à sec avec un linge doux et propre.
Remplacement des ampoules	• Débrancher le réfrigérateur • Porter des gants • Enlever le couvercle de la lampe (certains modèles) • Remplacer l'ampoule brûlée • Replacer le couvercle de la lampe (certains modèles) • Rebrancher le réfrigérateur	**PRUDENCE** : Porter des gants pour remplacer les ampoules pour éviter de vous couper. Utiliser des ampoules de puissance totale équivalente (wattage)

AVANT DE FAIRE APPEL AU SERVICE APRÈS-VENTE

1-800-944-9044 Aux États-Unis
1-800-265-8352 Au Canada

Visitez notre site Web à **www.frigidaire.com.**

Situations courantes	Consultez cette liste avant d'appeler le réparateur. Cela peut vous faire économiser temps et argent. La liste comprend des situations courantes qui ne résultent pas d'un vice de fabrication ou de matériau.
Le réfrigérateur ne fonctionne pas.	• Assurez-vous que la fiche est bien enfoncée dans la prise. • Vérifiez/remplacez le fusible par un fusible à action retardée de 15 A. Réenclenchez le disjoncteur. • La commande du réfrigérateur est sur < 0 >. • Possiblement qu'un cycle de dégivrage est en cours. Attendre 20 minutes et revérifier.
La température du congélateur est plus basse que souhaité. La température de réfrigérateur est satisfaisante.	• Régler la commande auxiliaire du congélateur sur une température plus chaude jusqu'à ce qu'elle soit adéquate. Allouer 24 heures pour permettre à la température de se stabiliser.
La température de réfrigérateur est trop froide. La température de congélateur est satisfaisante.	• Régler le réfrigérateur sur une température plus chaude. Allouer 24 heures pour permettre à la température de se stabiliser. Vérifier ensuite la température du congélateur et ajuster le cas échéant.
La température du congélateur est plus élevée que souhaité. La température du réfrigérateur est satisfaisante.	• Régler la commande auxiliaire du congélateur sur une température plus froide jusqu'à ce qu'elle soit adéquate. Allouer 24 heures pour permettre à la température de se stabiliser.
La température de réfrigérateur est trop chaude. La température de congélateur est satisfaisante.	• Régler le réfrigérateur sur une température plus froide. Allouer 24 heures pour permettre à la température de se stabiliser. Vérifier ensuite la température du réfrigérateur et ajuster le cas échéant.
Le réfrigérateur est bruyant ou il vibre.	• L'armoire n'est pas de niveau. • Le plancher est trop faible. • Voir la section Bruits et éléments visuels d'un fonctionnement normal.
Mauvaises odeurs venant du réfrigérateur.	• Nettoyer l'intérieur. • Les aliments qui produisent des odeurs doivent être couverts ou enveloppés.
L'ampoule de l'armoire ne fonctionne pas.	• Remplacer l'ampoule. • Assurez-vous que la fiche est bien enfoncée dans la prise. • L'interrupteur est possiblement coincé. Appuyer sur l'interrupteur situé sur la paroi du réfrigérateur pour le décoincer.
La machine à glaçons automatique ne fonctionne pas (certains modèles)	• S'assurer que le fil du levier de signalisation n'est pas en l'air. • La machine à glaçons doit produire de 1,134 à 1,360 kg (2,5 à 3 lb) de glaçons dans une période de 24 heures. • L'alimentation en eau est fermée. • La pression de l'eau est trop basse. • Le congélateur n'est pas assez froid.

GARANTIE POUR UN APPAREIL ÉLECTROMÉNAGER

Votre électroménager est couvert par une garantie de un an. Pendant un an, à partir de la date d'achat, Electrolux paiera tous les coûts de réparation ou de remplacement de pièces de cet électroménager comportant des défauts de main-d'œuvre ou de matériaux lorsqu'il est correctement installé, entretenu et utilisé conformément aux instructions du fabricant ci-incluses.

Exclusions

La garantie ne couvre pas les éléments suivants :

1. Les produits dont le numéro de série original a été effacé, modifié ou ne peut être aisément déterminé.
2. Un produit transféré de son propriétaire original vers une tierce partie ou qui a été expédié hors des É.-U. ou du Canada.
3. De la rouille à l'intérieur ou à l'extérieur de l'appareil.
4. Les produits achetés « comme tels » ne sont pas couverts par la garantie.
5. Les pertes d'aliments à la suite de tout bris de réfrigérateur ou de congélateur.
6. Les produits utilisés dans un environnement commercial.
7. Les appels de service pour une raison autre qu'un mauvais fonctionnement ou qu'un défaut de matériel ou de main-d'œuvre, ou les appareil électroménager non utilisés à des fins domestiques ou utilisés autrement qu'en conformité avec les directives prévues.
8. Les appels de service pour corriger l'installation de votre électroménager ou pour vous apprendre comment vous servir de votre appareil.
9. Les frais encourus pour rendre l'appareil accessible pour une réparation, p. ex., enlever des garnitures, les armoires, les étagères, etc. qui ne faisaient pas partie de l'appareil lorsqu'il a quitté l'usine.
10. Les appels de service pour réparer ou remplacer des ampoules, des filtres à air, filtres à eau, d'autre matériel ou des boutons, poignées ou autres pièces esthétiques.
11. Les frais supplémentaires, y compris, mais non limité à toute heure supplémentaire, la fin de semaine, pendant un jour férié ou les vacances, les péages, les frais de traversier, le kilométrage ou les frais pour les appels de service dans des régions éloignées, y compris l'état de l'Alaska.
12. Les dommages causés au fini de l'électroménager ou au domicile au cours de l'installation, y compris, mais sans s'y limiter, aux planchers, armoires, murs, etc.
13. Les dommages causés par : des réparations effectuées par des techniciens non autorisés; l'utilisation de pièces autres que les pièces Electrolux ou les pièces obtenues chez un réparateur autorisé; ou en raison de phénomènes extérieurs comme l'abus, mauvais usage, un bloc d'alimentation inadéquat, les accidents, incendies, ou les cas de force majeure.

AVIS DE NON-RESPONSABILITÉ DE GARANTIES IMPLICITES; LIMITATION DES RECOURS

LE SEUL ET UNIQUE RECOURS DU CLIENT DÉCOULANT DE CETTE GARANTIE LIMITÉE OU AUTRE SE LIMITE À LA RÉPARATION OU AU REMPLACEMENT DU PRODUIT SELON LES DISPOSITIONS PRÉVUES AUX PRÉSENTES. LES RÉCLAMATIONS FONDÉES SUR DES GARANTIES IMPLICITES, INCLUANT LES GARANTIES DE VALEUR MARCHANDE OU D'ADÉQUATION À UN USAGE PARTICULIER, SONT VALABLES POUR UN AN OU SE LIMITENT AU PLUS COURT DÉLAI FIXÉ PAR LA LOI, MAIS NON MOINS D'UN AN. ELECTROLUX NE PEUT ÊTRE TENUE RESPONSABLE DE TOUT DOMMAGE IMMATÉRIEL OU DOMMAGE-INTÉRÊT ACCESSOIRE COMME DES DÉGÂTS MATÉRIELS ET DES FRAIS ACCESSOIRES DÉCOULANT DE TOUT MANQUEMENT À CETTE GARANTIE LIMITÉE ÉCRITE OU DE TOUTE AUTRE GARANTIE IMPLICITE. CERTAINS ÉTATS, TERRITOIRES OU CERTAINES PROVINCES N'AUTORISENT PAS L'EXCLUSION OU LA LIMITATION DE DOMMAGES IMMATÉRIELS OU ACCESSOIRES, OU LES LIMITATIONS DE LA DURÉE D'UNE GARANTIE IMPLICITE DE SORTE QUE LESDITES LIMITATIONS PEUVENT NE PAS S'APPLIQUER À VOUS. CETTE GARANTIE ÉCRITE VOUS CONFÈRE DES DROITS EXCLUSIFS. VOUS POUVEZ ÉGALEMENT BÉNÉFICIER D'AUTRES DROITS QUI VARIENT D'UN ÉTAT, TERRITOIRE OU D'UNE PROVINCE À L'AUTRE.

En cas de réparation

Conservez votre reçu, votre bon de livraison ou toute autre preuve valide de paiement pour déterminer la période de garantie en cas de réparation. Si une réparation est effectuée, il est dans votre intérêt fondamental d'obtenir et de conserver tous les reçus. Les réparations à effectuer en vertu de la présente garantie doivent être approuvées en communiquant avec Electrolux aux adresses ou numéros de téléphone ci-dessous.

Cette garantie s'applique uniquement aux États-Unis et au Canada. Aux États-Unis, votre appareil est garanti par Electrolux Major Appliances North America, une division d'Electrolux Home Products, Inc. Au Canada, votre appareil est garanti par Electrolux Canada Corp. Electrolux n'autorise personne à modifier ou ajouter des obligations en vertu de la présente garantie. Les obligations de réparation et les pièces couvertes par cette garantie doivent être effectuées par Electrolux ou un centre de service autorisé. Les caractéristiques et spécifications décrites ou illustrées sont indiquées sous réserve de modifications sans préavis.

Aux É.-U. :
1.800.944.9044
Frigidaire
10200 David Taylor Drive
Charlotte, NC 28262 USA

Electrolux

Au Canada :
1.800.265.8352
Electrolux Canada Corp.
5855 Terry Fox Way
Mississauga, Ontario, Canada
L5V 3E4