DishDrawer™ dishwasher

DD24 models

User guide

Lave-vaisselle DishDrawer™

Modèles DD24

Guide d'utilisation

US CA

This user guide is an accompaniment to your 'Quick start guide' which is included with your dishwasher.

For operating instructions, see your 'Quick start guide'. If you no longer have your 'Quick start guide', you can download it from our local website, listed on the back cover.

Refer to your 'Quick start guide' for information on:

- Starting a wash
- Wash programs and when to use them
- Controls
- Dos and don'ts of loading
- Preference options and how to change their settings

Contents

Safety and warnings	2
Caring for your dinnerware	5
Racking features	6
Loading suggestions	10
Water hardness and dishwashing	11
Wash programs and detergent quantities	12
Adding detergent	13
Using rinse aid	15
User maintenance instructions	16
Troubleshooting	20
If there is a fault	23
How to attend to a fault	24
Warranty and service	26
Wash program data	28
Standards test	29

Important!

SAVE THESE INSTRUCTIONS

The models shown in this user guide may not be available in all markets and are subject to change at any time. For current details about model and specification availability in your country, please visit our local website listed on the back cover or contact your local DCS by Fisher & Paykel dealer.

Safety and warnings

Your dishwasher has been carefully designed to operate safely during normal dishwashing procedures. Please keep the following instructions in mind when you are using your dishwasher.

IMPORTANT SAFETY INSTRUCTIONS

WARNING! - When using your dishwasher, follow basic precautions, including the following:

- ***Read all instructions before using the dishwasher.***
- ***The information in this manual must be followed to minimise the risk of fire or explosion or to prevent property damage, personal injury or loss of life.***
- ***Use the dishwasher only for its intended function as described in this user guide and in your 'Quick start guide'.***
- ***This appliance is intended to be used in household and similar applications such as:***
  – staff kitchen areas in shops, offices and other working environments;
  – farm houses;
  – by clients in hotels, motels and other residential type environments;
  – bed and breakfast type environments.
- ***Use only detergents or rinse aid recommended for use in a domestic dishwasher and keep them out of reach of children. Check that the detergent dispenser is empty after the completion of each wash program.***
- ***When loading items to be washed, locate sharp items so that they are not likely to damage the internal lid of the dishwasher and load sharp knives with the handle up to reduce the risk of cut-type injuries.***
- ***Do not touch the filter plate (the round metal disc in the dishwasher base) during or immediately after use, as it may be hot from the heater plate underneath.***
- ***Do not operate your dishwasher unless all enclosure panels are properly in place.***
- ***Do not tamper with the controls.***
- ***Do not abuse, sit on, stand in or on the drawer or dish rack of the dishwasher.***
- ***The drawer should not be left in the open position since this could present a tripping hazard.***
- ***The adjustable racks are designed to support cups, glasses and kitchen utensils. When the adjustable racks are in the drawer do not lean on or use them to support your body weight.***
- ***To reduce the risk of injury, do not allow children to play in or on the dishwasher.***
- ***Under certain conditions, hydrogen gas may be produced in a hot water heater system that has not been used for two weeks or more. HYDROGEN GAS IS EXPLOSIVE. If the hot water system has not been used for such a period, before using the dishwasher, turn on all hot water taps and let the water flow from each for several minutes. This will release any accumulated hydrogen gas. As the gas is flammable, do not smoke or use an open flame during this time.***
- ***Remove the door to the washing compartment when removing an old dishwasher from service or discarding it.***
- ***Some dishwasher detergents are strongly alkaline. They can be extremely dangerous if swallowed. Avoid contact with the skin and eyes and keep children away from the dishwasher when the door is open. Check that the detergent receptacle is empty after completion of the wash cycle.***

IMPORTANT SAFETY INSTRUCTIONS

Installation

- *This dishwasher must be installed and located in accordance with the Installation instructions before it is used. If you did not receive Installation instructions with your dishwasher, you can order them by calling your Authorised Repairer or download them from our local DCS by Fisher & Paykel website, listed on the back cover.*
- *Installation and service must be performed by a qualified technician.*
- *If the power supply cord is damaged, it must be replaced by a dealer or Authorised Repairer or a similar qualified trades person in order to avoid a hazard.*
- *Ensure the dishwasher is secured to adjacent cabinetry using the brackets provided. Failure to do so may result in an unstable product, which may cause damage or injury.*
- *Do not operate this appliance if it is damaged, malfunctioning, partially disassembled or has missing or broken parts, including a damaged power supply cord or plug.*
- *Do not store or use petrol, or other flammable vapours and liquids in the vicinity of the dishwasher.*
- *Connect to a properly rated, protected and sized power supply circuit to avoid electrical overload.*
- *Make sure that the power supply cord is located so that it will not be stepped on, tripped over or otherwise subject to damage or stress.*
- *Do not install or store the dishwasher where it will be exposed to temperatures below freezing or exposed to weather.*
- *Do not use an extension cord or a portable electrical outlet device (e.g. multi-socket outlet box) to connect the dishwasher to the power supply.*
- *This appliance must be grounded. In the event of a malfunction or breakdown, grounding will reduce the risk of electric shock by providing a path of least resistance for electric current. This appliance is equipped with a cord having an equipment-grounding conductor and a grounding plug. The plug must be plugged into an appropriate outlet that is installed and grounded in accordance with all local codes and ordinances. WARNING - Improper connection of the equipment-grounding conductor can result in a risk of electric shock. Check with a qualified electrician or service representative if you are in doubt as to whether the appliance is properly grounded. Do not modify the plug provided with the appliance; if it will not fit the outlet, have a proper outlet installed by a qualified technician.*
- *If the dishwasher is installed as a permanently connected appliance:*
  GROUNDING INSTRUCTIONS - This appliance must be connected to a grounded metal, permanent wiring system, or an equipment-grounding conductor must be run with the circuit conductors and connected to the equipment-grounding terminal or lead on the appliance.

IMPORTANT SAFETY INSTRUCTIONS

Maintenance

- *Disconnect the appliance from the power supply before any cleaning or maintenance.*
- *When disconnecting the appliance pull the plug rather than the power supply cord or junction of cord to avoid damage.*
- *Do not repair or replace any part of the appliance or attempt any servicing unless specifically recommended in this user guide. We recommend that you contact Customer Care to arrange service. See your 'Service and warranty' booklet for contact details.*
- *Keep the floor around your appliance clean and dry to reduce the possibility of slipping.*
- *Keep the area around/underneath your appliance free from the accumulation of combustible materials, such as lint, paper, rags and chemicals.*
- *Models with a remote control: Do not attempt to recharge, short-circuit, disassemble, heat or throw the remote control battery into a fire. Dispose of an old battery responsibly, keeping it out of reach of children.*

Operational

- *Under no circumstances should you open the drawer whilst the dishwasher is in operation.*
- *Always press the ⏯ button to pause and wait until you hear the three additional beeps before opening the drawer.*
- *The dishwasher must be used with the motor assembly, filter plate, drain filter and spray arm(s) in place. To identify what these parts are, see drawings in section 'User maintenance instructions' of this user guide.*
- *Take care when loading the drawer not to load dishware items so they prevent the internal lid from properly sealing with the drawer. Items should be placed so they do not protrude above and/or forced into the drawer, otherwise a service call may result.*
- *Household appliances are not intended to be played with by children. Children or persons with a disability which limits their ability to use the appliance, should have a responsible person instruct them in its use. The instructor should be satisfied that they can then use the appliance without danger to themselves or their surroundings.*
- *Close supervision is necessary if this appliance is used by or near children. Do not allow children to play inside, on or with this appliance or any discarded appliance.*
- *If a dishwasher cleaner is used, we would strongly recommend a wash program with detergent should be run immediately afterward, to prevent any damage to the dishwasher.*
- *The dishwasher is designed for washing normal household utensils. Items that are contaminated by petrol, paint, steel or iron debris, corrosive, acidic or alkaline chemicals are not to be washed in the dishwasher.*
- *If the dishwasher is not being used for long periods of time, turn the electricity and water supply to the dishwasher off.*

The combination of high temperatures and dishwasher detergent may cause damage to some items if they are washed in the dishwasher. Remember, if in any doubt about any aspect concerning items washed in the dishwasher, follow the instructions from the manufacturer of the items, or wash the item by hand.

Cutlery & silverware
All cutlery and silverware should be rinsed immediately after use to prevent tarnishing caused by some foods. The Rinse wash program is useful for this. Silver items should not come into contact with stainless steel, eg other cutlery. Mixing these items can cause staining. Remove silver cutlery from the dishwasher and hand dry it immediately after the program has finished.

Aluminium
Aluminium can be dulled by dishwasher detergent. The degree of change depends on the quality of the product.

Other metals
Iron and cast iron objects can rust and stain other items. Copper, pewter and brass tend to stain.

Woodware
Wooden items are generally sensitive to heat and water. Regular use in the dishwasher may cause deterioration over time. If in doubt, wash by hand.

Glassware
Most everyday glassware is dishwasher safe. Crystal, very fine and antique glassware may etch that is, become opaque. You may prefer to wash these items by hand.

Plastic
Some plastic may change shape or colour with hot water. Check manufacturer's instructions about washing plastic items. Washable plastic items should be weighed down so they do not flip over and fill with water or fall through the base rack during the wash. Use the multi-purpose clip (supplied with some models only) to hold plastic items in place.

Decorated items
Most modern china patterns are dishwasher safe. Antique items, those with a pattern painted over the glaze, gold rims or hand painted china may be more sensitive to machine washing. If in doubt, wash by hand.

Glued items
Certain adhesives are softened or dissolved in machine washing. If in doubt, wash by hand.

Racking features

Cutlery basket

- To reduce the risk of injury, we recommend loading knives and sharp utensils with handles facing up.
- Mix spoons, knives and forks within each section to stop cutlery nesting together and to ensure the water circulates freely.
- Keep stainless steel from touching silver cutlery to avoid staining.

Removable small items container

- Small, light items like baby bottle teats are best placed into the small items container to prevent them from being displaced during the wash.
- You can extend your cutlery basket by clipping the container on its side.

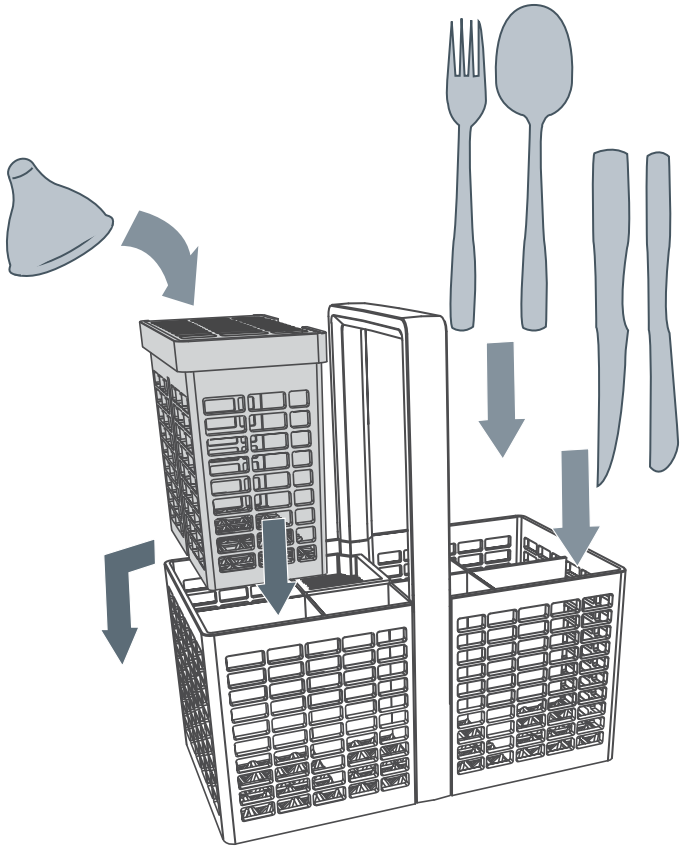

Cutlery baskets will vary depending on model.

Removable small items container

- To optimise the cutlery space within the basket, the small items container can be placed elsewhere on the base rack. If laid flat, make sure the solid plastic side is facing up.
- If you place a fully laden small items container under the adjustable racks, it is best to leave the rack space directly above the container empty: there may not be enough water reaching items that are placed there.

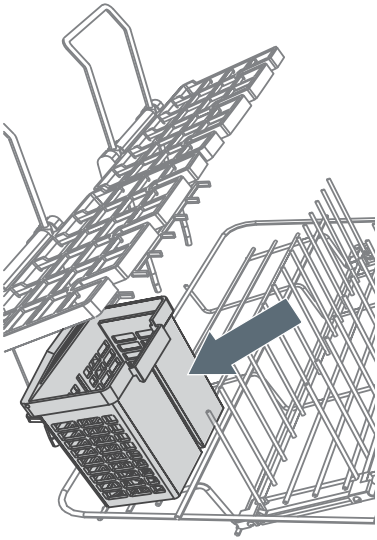

Removable tablet tray

- If you are using dishwasher tablets, place them on the removable tablet tray, as shown. See also 'Adding detergent' for more information.

Important!

Dishwasher tablets should not be in direct contact with dishes or cutlery.

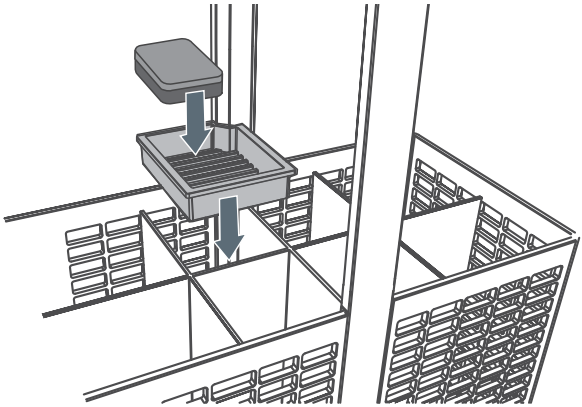

Racking features

Racking features will vary depending on model.

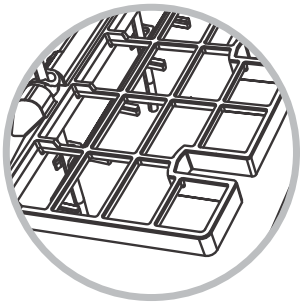

Stemware notches

- These notches help support long-stemmed glassware.

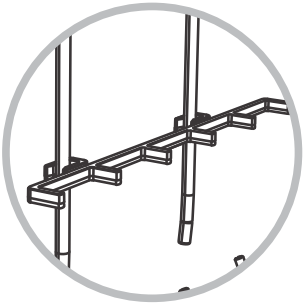

Glass supports

- These clip on the rack wires to give your tall glasses extra stability.

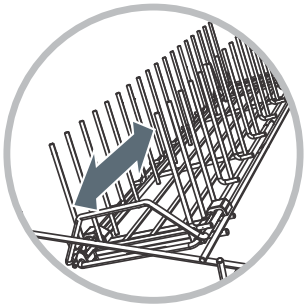

Spacing-adjustable tines

- Designed to fit deep bowls (wide spacing) or small plates (narrow spacing), depending on adjustment.
- To adjust between wide and narrow spacings, slide the tines backward or forward by the handle at the front.

Adjustable racks

- You can adjust these independently of each other to any height:
  1. Fold up to unlock the rack.
  2. Adjust the height to suit by sliding up or down.
  3. Fold down to lock in position.
- Fold the racks away if you need the space.

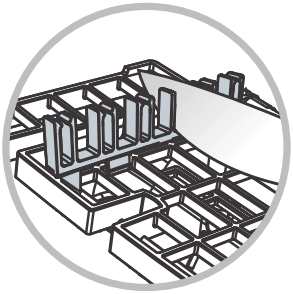

Knife clip

- This clips onto the adjustable racks and supports knives and other utensils during the wash.
- Always ensure that knife blades are facing down.

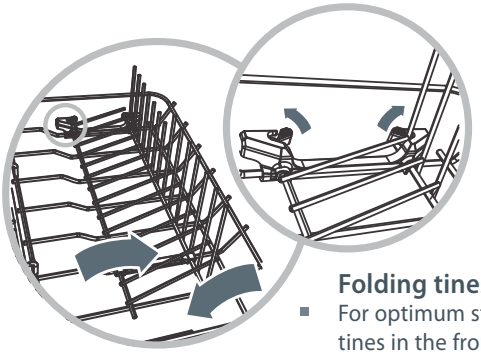

Folding tines

- For optimum stability, place larger plates between the longer tines in the front.
- Release and fold the tine sections down towards each other if you need the space for pots or other large items.

Loading suggestions

When loading your drawer, make sure that

- you place items so that water coming from the rotating spray arms below can reach all areas (wash performance will be reduced if it can't)
- nothing blocks the water from getting to items on the adjustable racks
- glass and other fragile items are stable, so that they do not accidentally topple and break during the wash.

How NOT to load your drawer

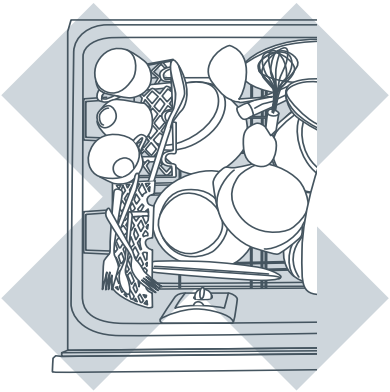

- Overcrowded and wash water will not reach some of the dinnerware.
- Cups, glasses and bowls must have their openings facing down.

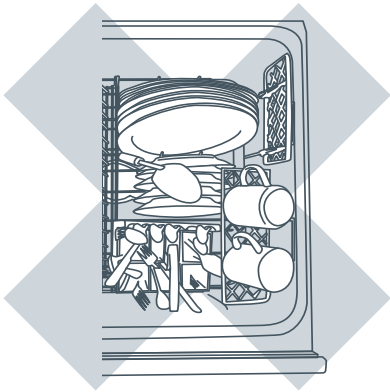

- The plates are nesting together and wash water may not get through.
- Ensure cutlery are not nesting or stuck together. They need to be evenly spread out.

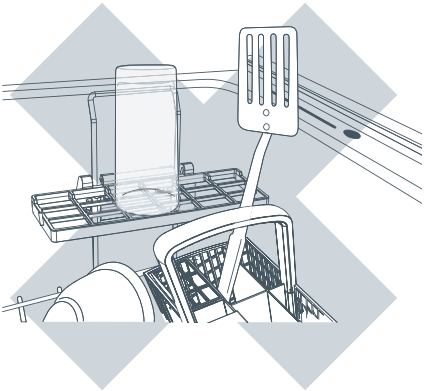

- Ensure dishware items are not forced into or protrude out of the drawer, as this may prevent the internal lid of the drawer from properly sealing which could result in a service call.
- Locate sharp items safely to prevent injuring the user and damaging the lid assembly.
- Check the bottom of the cutlery basket to ensure sharp or pointed items have not come through as they may stop spray arm rotation.

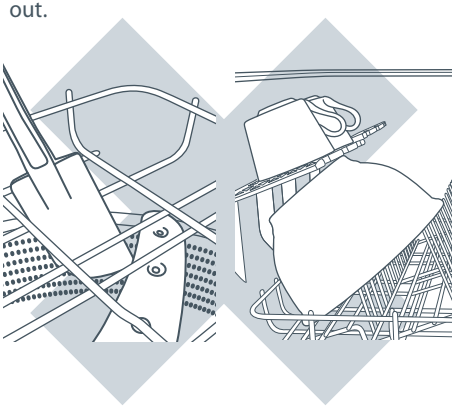

- Ensure cutlery has not fallen through the base rack and stopped the spray arms from rotating.
- The large bowl is blocking wash water reaching the adjustable racks.
- Large utensils should be on the adjustable racks so they do not become dislodged and stop the spray arms from rotating.
- Sharp or pointed items must be placed horizontally or with sharp edges/points facing down to avoid risk of injury.

What is water hardness?

Hard water is water with a high concentration of minerals such as calcium and magnesium. In soft water, this concentration is low. Water hardness varies by geographical location.

How does water hardness affect dishwashing?

- Hard water can be detrimental to the performance of your dishwasher. Over time, glassware washed in hard water will become opaque and dishes will become spotted or covered in a white film. Using very hard water can cause dishwasher parts to fail over time.
- Naturally soft or softened water has no detrimental effects if used with the correct amount of detergent. However, excess detergent combined with hot, soft water may cause irreversible etching on glassware. Etching first appears as a rainbow-coloured film and—if allowed to continue—can make glassware permanently opaque.

What can I do to minimise any detrimental effects?

Contact your local water company to find out about water hardness in your area.

If your home has hard water and your dishwasher has no built-in water softener…

- Follow the detergent quantity recommendations on the following pages.
- If available, use a detergent with high phosphate content. Phosphate softens the water and this improves wash results. If detergent with phosphate is not available, we recommend using multi-purpose tablets.
- Use rinse aid. We recommend you turn the rinse aid setting to 5 to help improve wash performance.
- Use a dishwasher cleaner/descaler regularly, or whenever you notice a build-up of limescale deposits in your dishwasher.
- ***Important!***
  We recommend fitting a water softener to the household water supply. If the water hardness in your home is above 250 ppm/14.6 gpg, a water softener has to be fitted to maintain the performance of your dishwasher.

If your home has naturally soft or softened water…

- Avoid using too much detergent. Follow the quantity recommendations on the following pages.
- Ensure the drawer is not overloaded and water can reach all the dishes.

Wash programs and detergent quantities

- Find out about water hardness in your home, then use the table below to determine how much detergent to use for each wash program. See also section 'Water hardness and dishwashing'.
- For information on which program to use for your load, see your 'Quick start guide'.
- The detergent dispenser has markings to help you measure the correct quantities. See following section 'Adding detergent'.

	Water hardness *parts per million (ppm)* *grains per gallon (gpg)*	Wash programs	Detergent quantities (per drawer) US CA *detergent dispenser marking*
SOFTER	<100 ppm or < 6 gpg*	Heavy	***2/3***
		Normal	***2/3***
		Fast	***1/3***
		Delicate	***1/3***
		Rinse	-
	100 -150 ppm or 6 - 9 gpg	Heavy	***full***
		Normal	***full***
		Fast	***full***
		Delicate	***full***
		Rinse	-
	>150 ppm or >9 gpg	Heavy	***full***
		Normal	***full***
		Fast	***full***
		Delicate	***full***
HARDER		Rinse	-

* If you have a a household water softener installed, use the quantities recommended for water with a hardness under 100 ppm/6 gpg, irrespective of the water hardness in your area.

Suitable detergents and where to place them

Note: You may see other, equally suitable types of dishwasher detergent on the shelves of your supermarket. Read and follow the detergent manufacturer's recommendations.

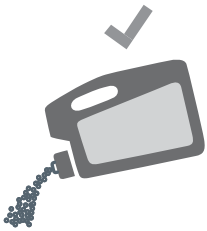

Powdered dishwasher detergent
pour into detergent dispenser

Pouch packs of gel or powder
place in detergent dispenser, but only if pack fits easily around prongs (pack must not be pierced)
OR
place on tablet tray in cutlery basket

Solid dishwasher tablets
place on tablet tray in cutlery basket

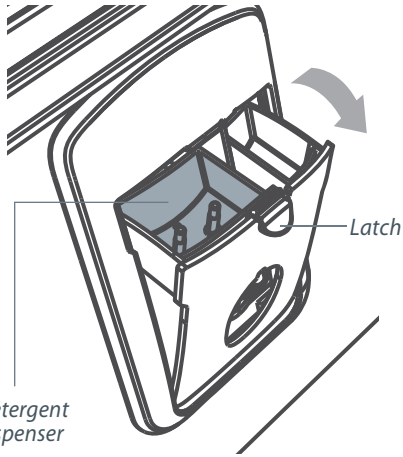

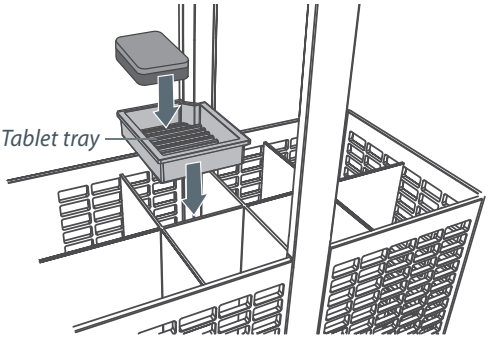

If the cutlery basket is not used for a particular load, place tablet or pouch pack in the bottom of the drawer.

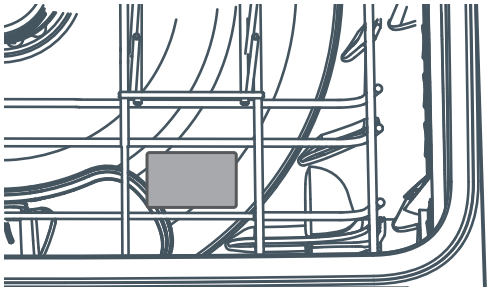

Filling the detergent dispenser

1. Press the latch down to open the dispenser.
2. Check that the dispenser is empty and dry, then add detergent (do not place solid tablets in the dispenser). No detergent is needed for the Rinse program.
3. Close the dispenser until it clicks shut. The detergent will automatically be released into the drawer during the wash program.

Adding detergent

Unsuitable detergents

These types of detergent are not suitable and may damage your dishwasher or lead to a service call that is not covered by warranty.

Important!

Do not use these in your dishwasher!

- ***Liquid detergents***
- ***Laundry detergents***
- ***Hand washing liquids***
- ***Soaps***
- ***Disinfectants***

How much detergent to use

For powdered detergent, refer to previous section 'Wash programs and detergent quantities' and follow the quantities relevant to your location and water hardness level. Use the markings to help you measure the correct quantities. For other types of detergent, follow the manufacturer's recommendations.

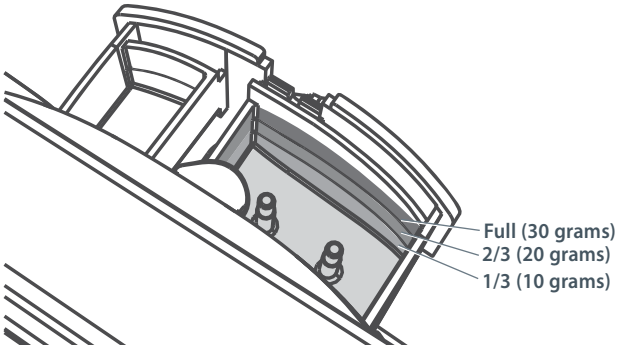

Notes on using tablets

- If you are using tablets, follow manufacturer instructions on the packet. Some tablets may not be suitable for all wash programs.
- Using tablets could improve wash performance in hard water areas.
- Make sure that tablets never get in direct contact with dishes or cutlery.
- If you are using dishwasher tablets with a built-in rinse aid component, you may need to reduce the rinse aid setting. See your 'Quick start guide' for instructions.

Important!

Dishwasher detergents are strongly alkaline. They can be extremely dangerous if swallowed. Avoid contact with the skin and eyes and keep children and infirm persons away from the dishwasher when it is open. Check that the detergent dispenser is empty after completion of the wash program.

- We recommend using liquid rinse aid regularly to give the best drying results.
- Rinse aid gives a streak-free, sparkling clean look to glass and chinaware. It also prevents metal from tarnishing.
- The rinse aid dispenser is on the inside of the drawer, underneath the detergent dispenser. It holds approximately 1.7 fl oz / 50 ml of rinse aid.
- You may hear some unusual, high-pitched beeping when rinse aid is being dispensed. This is normal.

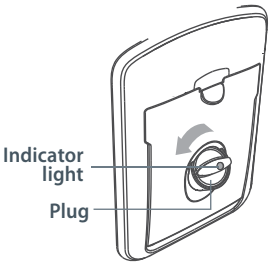

Turn the plug anticlockwise.

When to refill rinse aid

- If the indicator glows bright red, refill rinse aid.
- If the indicator glows dimly or not at all, you do not need to refill: there is enough rinse aid for the wash.

Note: Lighter coloured rinse aids will not dim the indicator as effectively as darker ones.

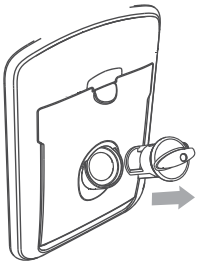
Remove the plug

How to refill rinse aid

1. Turn the plug anticlockwise and remove.
2. Pour rinse aid into the circular opening, taking care not to spill any into the drawer.

Important!

Any accidental spillages of rinse aid must be wiped up. If not wiped up, spilt rinse aid will cause excessive foaming, resulting in a service call that will not be covered by warranty.

3. Refit the plug, then turn it clockwise back to its original position.

Important!

Make sure that the plug is closed tight, with its hand grip pointing straight ahead.

Pour rinse aid into the circular opening

How much rinse aid to use

You may need to adjust the amount of rinse aid dispensed in each wash to suit your water conditions. The lowest setting is '1', the highest is '5'. See the 'Preference options' section of your 'Quick start guide' for instructions on how to change the rinse aid setting.

- If there is excessive foam at the end of the wash, reduce the setting.
- If dishes are wet or streaky after drying, increase the setting.
- If you live in a hard water area and you have no water softener installed in your water supply or built into your dishwasher, we recommend adjusting the rinse aid setting to 5.

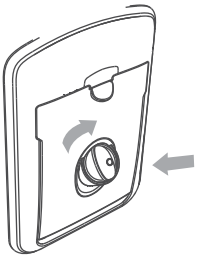
Refit the plug by turning it clockwise. Ensure it is closed tight.

User maintenance instructions

Important!

Disconnect the dishwasher from the power supply (unplug or switch off at the circuit breaker) and allow all its parts to cool before any cleaning or maintenance.

Holiday time

- If the dishwasher is not going to be used for some time, we recommend you leave it clean and empty. Leave the drawer(s) ajar to allow air to circulate. Turn off both the power and water supply to the dishwasher.
- When using your dishwasher for the first time after a long period away, we recommend pouring 3 cups of water into the drawer before loading and starting a wash. This is to lubricate components that may have dried out during non-use.

Cleaning the surfaces

1. Wipe with a clean damp cloth. Take care not to wet the control panel.
2. Dry with a clean lint-free cloth.

Important!

We do not recommend the use of the following cleaning aids on your dishwasher as they may damage the surfaces:

- ***Plastic or stainless steel scouring pads***
- ***Acid or alkaline cleaners***
- ***Stainless steel cleaners or polishes***
- ***Abrasive, solvent, household cleaners***
- ***Hand washing liquids or soap***
- ***Laundry detergents or disinfectants***

Cleaning the drain filter, spray arm and filter plate

- We recommend that the drain filter is cleaned whenever there is evidence of food particles.
- The spray arm may need cleaning about once a month in normal use or more often should the need arise.
- The filter plate should not normally need cleaning. Food particles remaining on its surface can be wiped off with a clean, damp cloth.

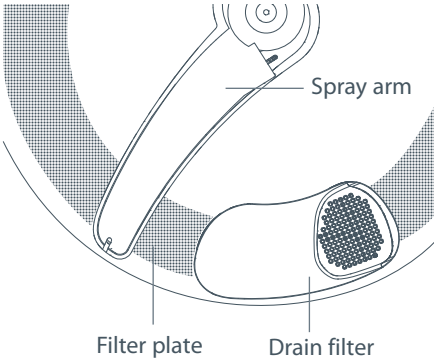

Important !

- ***If a dishwasher cleaner/descaler is used, you must run a wash program with detergent immediately afterward to prevent any damage to your dishwasher.***
- ***The dishwasher must be used with the filter plate, drain filter and spray arm correctly in place.***

Cleaning the drain filter

1. Unplug the dishwasher or turn it off at the power supply.
2. To access the drain filter, lift up the plastic grid above it, as shown.
3. Lift and remove the drain filter. It is normal to find some water under it.
4. Empty, rinse clean under running water and replace back into the allocated space.
5. Ensure the drain filter is flush with the filter plate , then lower the plastic grid back into place.
6. Plug the dishwasher back in or turn it on at the power supply.

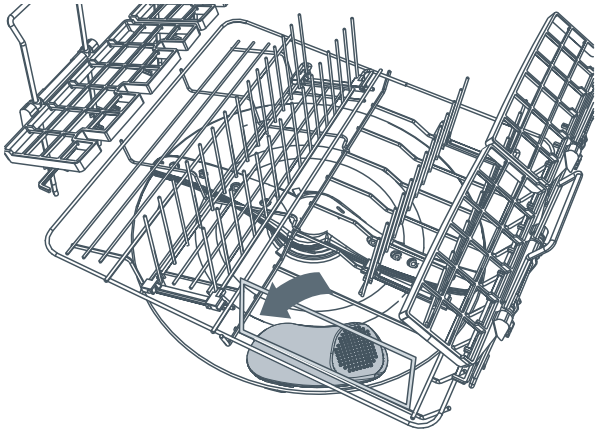

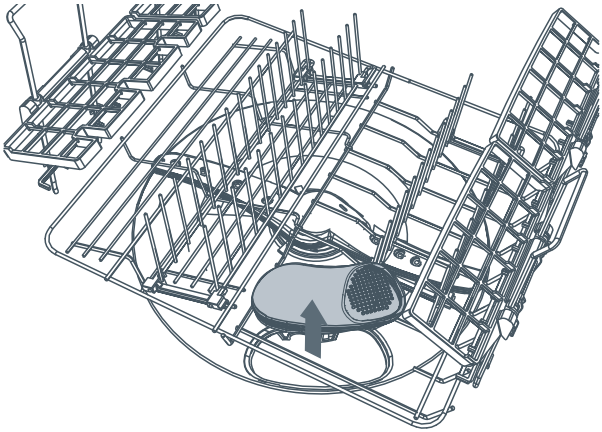

User maintenance instructions

Cleaning the spray arm and filter plate

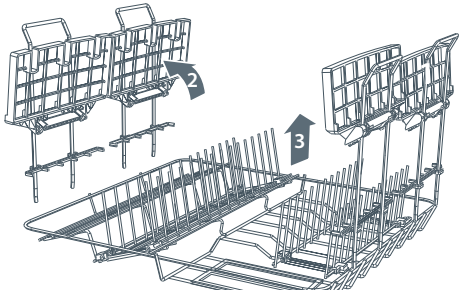

To remove and clean the spray arm and filter plate

1. Unplug the dishwasher or turn it off at the power supply.
2. Unclip the glass supports (if fitted) from the rack wires and fold all the adjustable racks away, so that they are upright and close to the top.
3. Remove the base rack carefully. Lift from the back end first to prevent knocking the detergent and rinse aid dispenser.
4. Lift the spray arm and shake any foreign material out. Rinse it clean under running water and wipe with a damp cloth.
5. Lift and remove the drain filter.

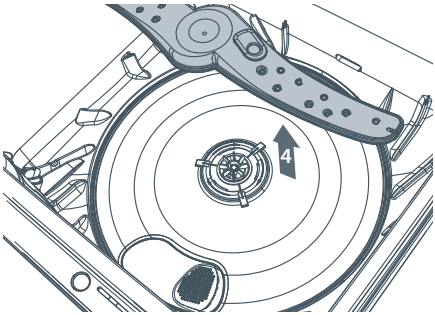

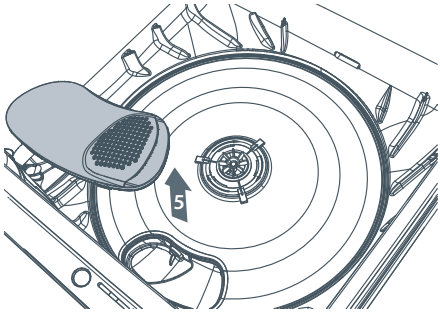

6. In the centre of the filter plate there are two rings. Turn the outer ring anticlockwise, about a 1/8 turn. This will release the filter plate.
7. Lift the filter plate out. Remove any foreign material, wash in hot soapy water and rinse thoroughly in clean water, then wipe with a damp cloth. Take care handling the sharp outer edge of the filter plate.

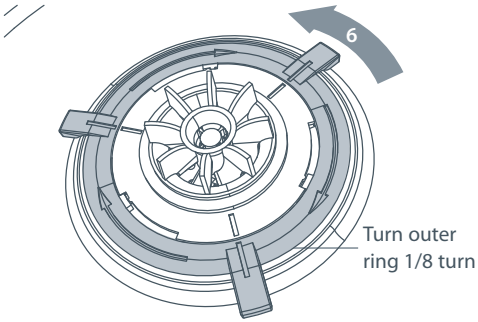

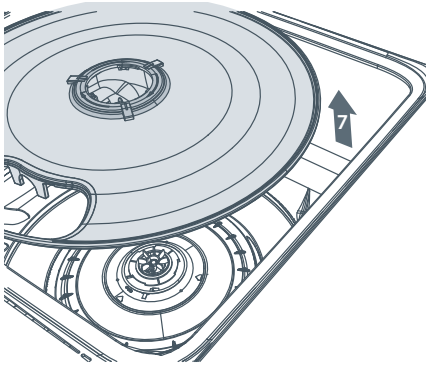

To replace the filter plate and spray arm

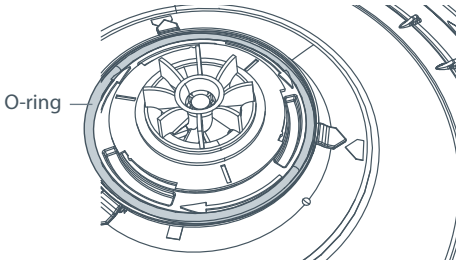

8 Before replacing the filter plate, ensure the O-ring is correctly positioned on the base, as shown.

9 Orientate the filter plate and lower it into place: make sure its kidney-shaped hole aligns with the matching recess in the dishwasher base.

10 Ensure the filter plate lies flat in the base, then lock it into position: turn the outer ring clockwise until the the marks align with each other and all three pin pairs firmly interlock, as shown.

Important!

The filter plate must not be able to move about freely.

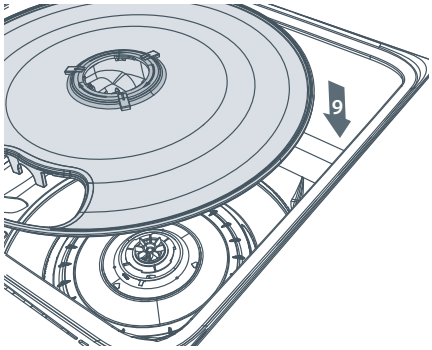

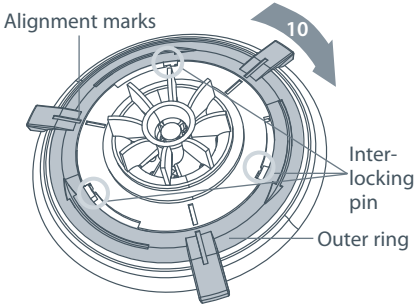

11 Replace the drain filter, ensuring it is flush with the filter plate.

12 Replace the spray arm back onto the impeller.

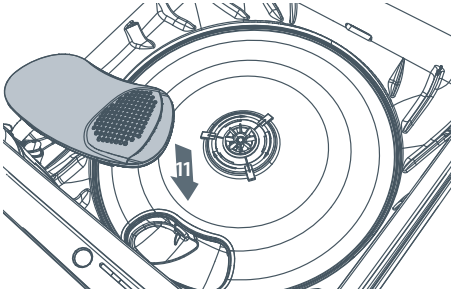

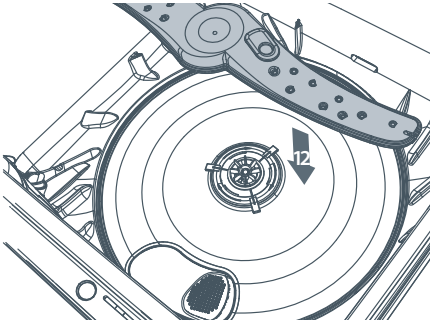

13 Replace the base rack, lowering its front edge into position first.

14 Plug the dishwasher back in or turn it on at the power supply.

Note: Where there is broken crockery or glass in the drawer, it must be carefully removed to prevent damage to the dishwasher.

Troubleshooting

Problem	Possible cause	What to do
Unclean dishes	Wash program unsuitable for the load.	See your 'Quick start guide' for a suitable wash program, or the soils were too heavily baked on and dishes may need soaking.
	Spray arm unable to rotate.	Ensure no items are obstructing the spray arm path.
	Drawer overloaded/ incorrectly loaded.	Refer to the section on loading.
	Filter plate/drain filter is incorrectly inserted.	See section 'User maintenance instructions'.
	Detergent put in the wrong compartment of the dispenser.	Detergent must be placed in the large compartment. See section 'Adding detergent' for information.
	Excess food not removed from dinnerware prior to loading.	Scrape all food scraps off dinnerware prior to loading.
	Unsuitable detergent.	Use detergents suitable for automatic dishwashers. See section 'Adding detergent' for examples of suitable and unsuitable detergents.
	Not enough detergent.	See section 'Wash programs and detergent quantities' or follow the detergent manufacturer's instructions.
	Spray arm holes are blocked.	Clean the spray arm.
	Filter plate/drain filter is blocked.	Clean the filter plate and drain filter.
Foaming	Incorrect amount of detergent.	See section 'Wash programs and detergent quantities' or follow the detergent manufacturer's instructions.
	Too much egg in the wash load.	Increase the amount of detergent.
	Rinse aid setting too high.	Decrease the rinse aid setting.
	Rinse aid dispenser plug not closed properly.	Ensure that the rinse aid dispenser plug is closed tight, with its hand grip pointing straight ahead. See section 'Using rinse aid'.
Water leaking	Drain hose disconnected from waste pipe.	Reconnect the drain hose to the waste pipe.
	Water inlet hose not properly connected.	Ensure the inlet hose is connected securely.
	Other leaks.	Turn water and power supplies to the dishwasher off. Call Customer Care or your Authorised Service Centre. See your 'Service and warranty' booklet for contact details.
	Rinse aid dispenser plug not closed properly.	Ensure that the rinse aid dispenser plug is closed tight, with its hand grip pointing straight ahead. See section 'Using rinse aid'.

Problem	Possible cause	What to do
Drawer will not open (no beeping, no wash underway)	Childlock feature is on or the 'Closed drawer autolock' option is on, or both.	Turn the Childlock off. Hold down the button until the light above the button goes out and/or press the button to open the drawer.
Power failure during cycle	Power outage in your home or area.	Wait until power resumes, cycle will restart in same part of wash program.
Continuous beeping	A fault has occurred.	Refer to section 'If there is a fault'.
Intermittent beeping	Dishwasher is in pause mode.	Close the dishwasher and press the button to resume the program.
High-pitched, subtle beeping during a wash program	Rinse aid is being dispensed.	This is normal and needs no action.
Control buttons inside the drawer do not respond to touch	Water over control buttons.	Wipe the area dry.
Dishwasher will not start	Power supply is not connected.	Connect the power supply.
	The drawer is not closed properly.	Ensure the drawer is firmly closed.
	Keylock or Childlock feature is on.	Turn the Keylock or Childlock off. Hold down the button until the light above the button goes out.
	button not pressed.	Press the button.
Fan noise coming from the dishwasher after a wash program has finished	This is normal. The drying fan continues to run for a set period of time after a program has finished to assist with drying.	No action required. The fan will automatically stop after the set time is over, or when the drawer is opened. In some cases, the fan may resume when the drawer is closed again.
Fan noise starts up when I close the drawer, even though I didn't start a new wash	This is normal. In some cases, the drying fan will run whenever the drawer is closed for a set period of time after a program has finished.	No action required. The fan will automatically stop after the set time is over.

Troubleshooting

Problem	Possible Cause	What to do
The wash program seems to have finished (the dishwasher is idle), but the end of wash beeps haven't sounded and the drawer cannot be opened	The wash program is still underway. It is in a 'quiet' phase that is needed for ensuring the best wash results.	No action required. The program will transition into a more audible phase after the 'quiet' phase is over.
Water pooling on inner rim of drawer after a wash	This is normal condensation.	If there is any water over the control buttons, wipe dry.
Water under the drain filter	This is normal and needs no action.	
Excess water in the drawer	Drain hose(s) bent or kinked.	Straighten the drain hose(s).
	Blocked filters.	Clean the filter plate/drain filter. Refer to 'User maintenance instructions'.
Water marks on the dishes	Rinse aid depleted.	Refill the rinse aid dispenser.
	Rinse aid setting too low.	Increase the rinse aid setting.
	Dishwasher overloaded/ incorrectly loaded.	Refer to the section on loading.
Drawer interior is stained	Some foods, like tomato based products, may stain the inside of the drawer.	Pre-rinse dishes before placing in the drawer. Alternatively, using the Rinse program after adding the dishes may minimise staining.
Dishes did not dry	Incorrect loading.	Ensure the dishes are not nesting together.
	Dishes were left in the drawer for several hours after a wash.	We recommend unloading the dishes within a few hours after a wash program has finished, as the small amount of vapour left after the wash may -with time- resettle on dishes as condensation. Using rinse aid or increasing its setting may also help reduce this problem.
	Rinse aid depleted.	Refill the rinse aid dispenser.
	Rinse aid setting too low.	Increase the rinse aid setting.
	Eco wash program used.	Choose a standard wash program.
No detergent dispensed	Detergent dispenser was wet when loaded.	Clean the dispenser and ensure it is dry before adding detergent.
Excessive motor noise	The filter plate and/or spray arm is incorrectly placed.	Refer to the 'User maintenance instructions' section for details on correct placement.
	No water in the motor area.	This usually occurs on the first use or when the dishwasher has not been used for long periods of time. Pour 3 cups of water into the drawer before running a wash program.

How do I know if there is a fault?

Your dishwasher will self-diagnose and let you know by beeping continuously and showing a fault code on the wash program panel inside the drawer.

What should I do if there is a fault?

Attend to the fault by following the flowchart overleaf. You may be able to fix some of the faults yourself – with others, you will need to contact DCS by Fisher & Paykel Customer Care to organise a visit by a service technician.

How to attend to a fault

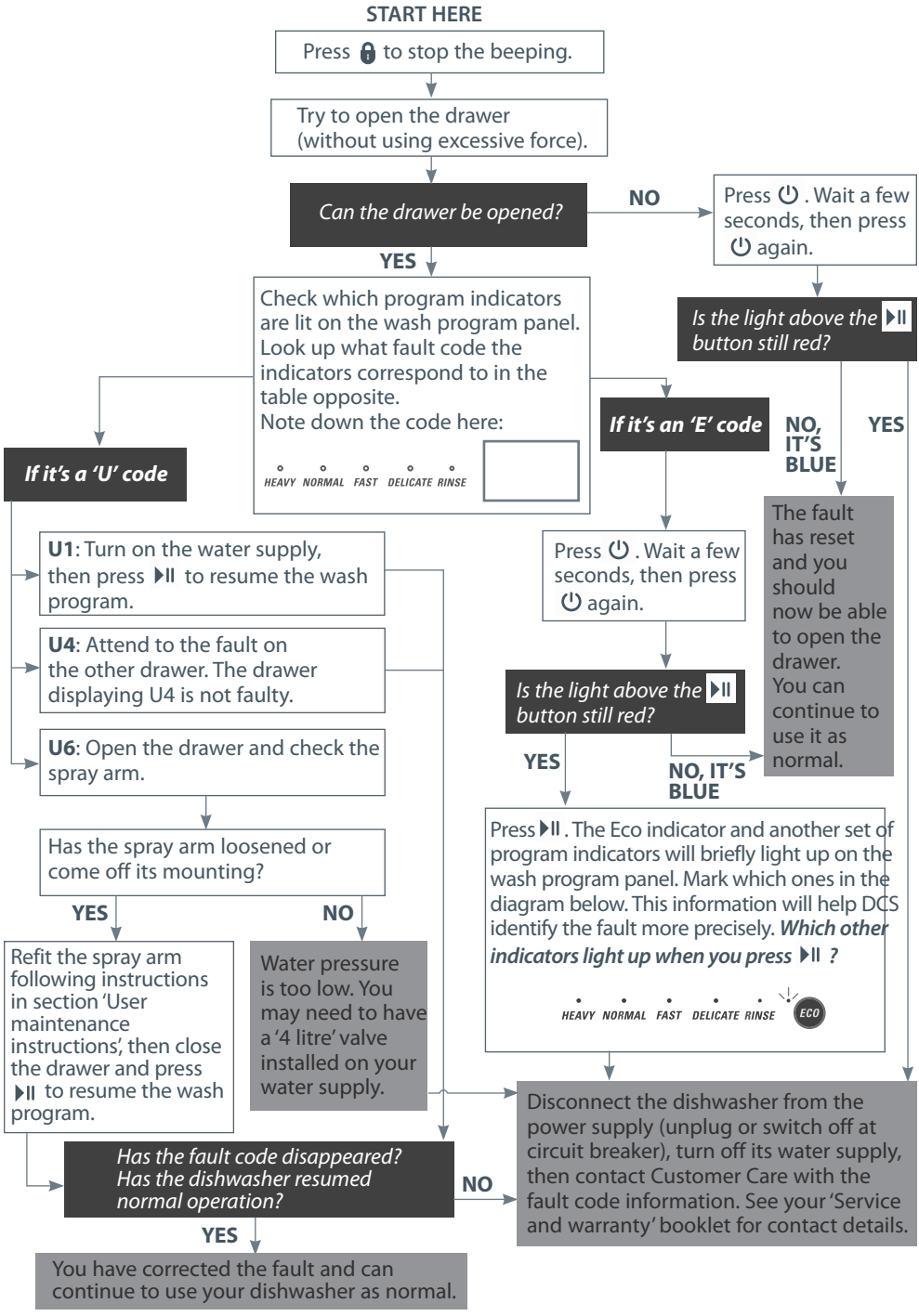

Wash program panel	Fault Code	Possible cause of fault
	U1	No water – the water supply hasn't been turned on.
	U4	Fault in the ***other*** drawer preventing the use of this drawer.
	U6	The spray arm has loosened or come off its mounting, or water pressure is too low.

Wash program panel	Fault Code	Possible cause of fault
	E1	Flood detected.
	E2	Motor fault.
	E3	Temperature sensor fault. You may need to have a tempering valve installed on your water supply, to ensure that incoming water is less than 65°C (149°F).
	E4	Heating element failed.
	E5	Fault with the internal lid of the dishwasher.
	E6	Fault with the drying fan.
	E7	Electronics fault—detergent dispensing system.
	E8	Electronics fault—other systems.
	E9	Electronics fault—controller.
	EC	Electronics fault—communication between drawers.

Warranty and service

Before you call for service or assistance ...

Check the things you can do yourself. Refer to the 'Installation instructions', 'User guide' and 'Quick start guide' and check that:

1 your product is correctly installed
2 you are familiar with its normal operation.

If after checking these points you still need assistance, please see you 'Service and warranty' booklet for warranty information and Customer Care contact details, or contact us through our website listed on the back cover.

DCS by Fisher & Paykel Appliances

Model no .....

Serial no. .....

Copy this from the serial label of your dishwasher. The label is located inside cabinet, underneath the (top) drawer.

Date of purchase .....

Contact details .....

Dealer name .....

Wash program data

For information on which program to use for your load, see your 'Quick start guide'.
Wash cycle times indicated are approximate.

USA & CANADA				
HEAVY *(~127 mins)*	**NORMAL** *(~128 mins)*	**FAST** *(~53 mins)*	**DELICATE** *(~82 mins)*	**RINSE** *(~11 mins)*
	pre-wash 120°F			pre-wash
main wash 150°F	main wash 130°F	main wash 130°F	main wash 120°F	
post-rinse x3	post-rinse	post-rinse	post-rinse x2	
final rinse 163°F	final rinse 130°F	final rinse 120°F	final rinse 130°F	
drying phase	drying phase		drying phase	
HEAVY ECO *(~107 mins)*	**NORMAL ECO** *(~100 mins)*	**FAST ECO** *(~35 mins)*	**DELICATE ECO** *(~68 mins)*	
main wash 150°F	main wash 120°F	main wash 115°F	main wash 115°F	
post-rinse x3	post-rinse	post-rinse	post-rinse x2	
final rinse 150°F	final rinse 125°F	final rinse 115°F	final rinse 120°F	
drying phase	drying phase		drying phase	

Note:
Wash times can vary depending on the incoming water temperature, ambient conditions, type of dish load and whether the drawer has been opened during the wash. Wash times are only APPROXIMATE and based on 120°F incoming water.

Standards test - DD24 models (*USA & CANADA*)

The dishwashers are tested to various standards for wash performance using the parameters detailed below.

Rinse agent setting	4
Maximum place setting	10 for double models

Height setting of adjustable racks

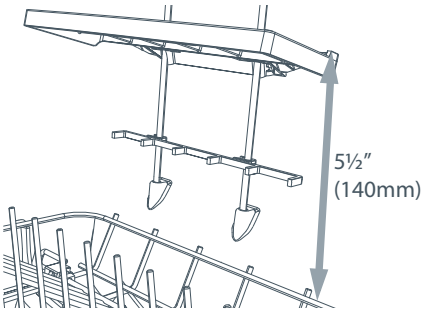

Recommended loading pattern

Top drawer

Bottom drawer

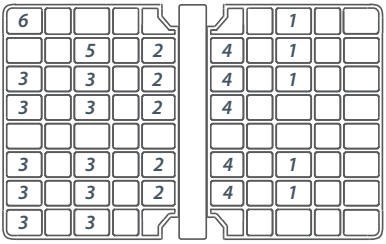

Cutlery basket

Ce guide de l'utilisateur accompagne le 'Guide de démarrage rapide' fourni avec votre lave-vaisselle.

Pour les instructions d'utilisation, consultez votre 'Guide de démarrage rapide'. En cas de perte de votre 'Guide de démarrage rapide', vous pouvez le télécharger à partir de notre site Web local, à l'adresse indiquée sur la couverture arrière.

Reportez-vous au 'Guide de démarrage rapide' pour obtenir des informations sur :

- Le démarrage d'un programme de lavage
- Les programmes de lavage et les situations dans lesquelles vous devez les utiliser
- Les commandes
- Ce que vous devez faire et ne pas faire lors du chargement
- Les options de préférence et la manière de modifier leurs réglages

Table des matières

Consignes de sécurité et mises en garde	34
Entretien de votre vaisselle	37
Caractéristiques de la grille	38
Suggestions pour le chargement	42
Dureté de l'eau et lavage de la vaisselle	43
Programmes de lavage et quantités de détergent	44
Ajout de détergent	45
Utilisation d'un produit de rinçage	47
Instructions d'entretien pour l'utilisateur	48
Dépannage	52
En cas de défaillance	55
Comment réagir à un code d'erreur	56
Garantie et réparation	58
Données de programme de lavage	60
Test de conformité aux normes Canada	61

Important!

CONSERVEZ CES INSTRUCTIONS

Les modèles illustrés dans ce document peuvent ne pas être offerts par tous les détaillants et sont sujets à modifications sans préavis. Pour les plus récentes informations sur la disponibilité des modèles et des caractéristiques dans votre pays, veuillez visiter notre site Web local à l'adresse indiquée sur la couverture arrière, ou contacter votre détaillant DCS by Fisher & Paykel local.

Consignes de sécurité et mises en garde

Votre lave-vaisselle a été soigneusement conçu pour fonctionner de façon sécuritaire lors des procédures de lavage de vaisselle normales. Veuillez respecter les instructions suivantes lorsque vous utilisez votre lave-vaisselle.

CONSIGNES DE SÉCURITÉ IMPORTANTES

AVERTISSEMENT! - Lors de l'utilisation de cet appareil, veuillez suivre les consignes de sécurité de base, incluant :

- ***Lisez toutes les instructions avant d'utiliser le lave-vaisselle.***
- ***Il importe de suivre les directives comprises dans le présent manuel afin de réduire le risque d'incendie ou d'explosion, ou prévenir tout dommage matériel, toute blessure ou toute perte de vie.***
- ***Utilisez le lave-vaisselle uniquement aux fins prévues dans ce guide de l'utilisateur et le 'Guide de démarrage rapide'.***
- ***Cet appareil est conçu pour une utilisation domestique et d'autres applications semblables, telles que :***
  – espace de cuisine pour le personnel dans les ateliers, bureaux et autres environnements de travail;
  – maisons de ferme;
  – utilisation par les clients dans les hôtels, motels et autres environnements de type résidentiel;
  – environnements de type gîte touristique ('bed and breakfast').
- ***Utilisez uniquement des détergents ou produits de rinçage recommandés pour les lave-vaisselle domestiques et veillez à les garder hors de la portée des enfants. Veillez à ce que le distributeur de détergent soit vide à la fin de chaque programme de lavage.***
- ***Lors du chargement des articles à laver, placez les articles tranchants de manière à ce qu'ils ne risquent pas d'endommager le couvercle interne du lave-vaisselle et placez les couteaux tranchants avec le manche vers le haut pour réduire le risque de blessure ou de coupure.***
- ***Ne touchez pas au plateau du filtre (le disque métallique circulaire à la base du lave-vaisselle) pendant l'utilisation ou immédiatement après, car il peut conduire la chaleur du plateau chauffant situé en dessous.***
- ***Faites fonctionner votre lave-vaisselle uniquement lorsque tous les panneaux du bâti sont correctement installés.***
- ***Ne modifiez pas les commandes de réglage.***
- ***Ne vous assoyez ou ne montez pas dans le tiroir ou la grille à vaisselle du lave-vaisselle ou sur ceux-ci, et ne les utilisez jamais de façon abusive.***
- ***Ne laissez pas le tiroir ouvert car il pourrait vous faire trébucher.***
- ***Les grilles ajustables sont conçues pour soutenir les tasses, les verres et les ustensiles de cuisine. Lorsque les grilles ajustables sont dans le tiroir, ne les utilisez pas pour vous appuyer ou soutenir votre poids corporel.***
- ***Pour réduire le risque de blessure, ne permettez pas aux enfants de jouer à l'intérieur du lave-vaisselle, ni sur celui-ci.***
- ***Dans certaines conditions, il est possible qu'un système de chauffe-eau produise de l'hydrogène s'il n'est pas utilisé pendant deux semaines ou plus. L'HYDROGÈNE EST UN GAZ EXPLOSIF. Si le système d'eau chaude n'a pas été utilisé durant deux semaines ou plus, ouvrez tous les robinets d'eau chaude et laissez l'eau s'écouler de chacun d'eux pendant plusieurs minutes avant d'utiliser le lave-vaisselle. Ceci permettra de libérer tout l'hydrogène accumulé. Comme le gaz est inflammable, veillez à ne pas fumer ni utiliser une flamme nue pendant ce temps.***
- ***Retirez la porte du compartiment de lavage au moment de vous départir de votre ancien lave-vaisselle ou de mettre celui-ci au rebut.***
- ***Certains détergents pour lave-vaisselle sont très alcalins. Il peut être extrêmement dangereux de les avaler. Évitez tout contact avec la peau et les yeux et éloignez les enfants du lave-vaisselle lorsque la porte est ouverte. Veillez à ce que le récipient à détergent soit vide à la fin du cycle de lavage.***

CONSIGNES DE SÉCURITÉ IMPORTANTES

Installation

- *Ce lave-vaisselle doit être installé et positionné conformément aux instructions d'installation avant l'utilisation. Si vous n'avez pas reçu les instructions d'installation avec votre lave-vaisselle, vous pouvez les commander en appelant votre centre de service autorisé ou les télécharger à partir du site Web DCS by Fisher & Paykel local, à l'adresse indiquée sur la couverture arrière.*
- *L'installation et l'entretien doivent être effectués par un technicien qualifié.*
- *Si le cordon d'alimentation est endommagé, vous devez le faire remplacer par un détaillant, un centre de service autorisé ou une personne de métier possédant des compétences similaires afin d'éviter tout danger.*
- *Veillez à ce que le lave-vaisselle soit solidement fixé aux armoires adjacentes à l'aide des pièces de fixation fournies pour éviter que le produit soit instable et puisse causer des dommages ou des blessures.*
- *Ne faites pas fonctionner cet appareil s'il est endommagé, s'il ne fonctionne pas correctement, s'il est partiellement démonté, si des pièces sont brisées ou détachées ou si la fiche ou le cordon d'alimentation est endommagé.*
- *N'entreposez ou n'utilisez pas d'essence ou d'autres liquides ou vapeurs inflammables à proximité du lave-vaisselle.*
- *Branchez l'appareil à un circuit d'alimentation électrique correctement homologué, protégé et calibré pour éviter toute surcharge électrique.*
- *Installez le cordon d'alimentation de façon à ce qu'il ne puisse pas se faire écraser, causer une chute ou subir des tensions ou dommages.*
- *N'installez ou n'entreposez pas le lave-vaisselle à un endroit où il serait exposé à des températures sous le point de congélation ou des intempéries.*
- *N'utilisez pas de rallonge électrique ou d'appareil avec prise électrique portatif (par ex. : boîtier à prises multiples) pour brancher le lave-vaisselle à l'alimentation électrique.*
- *Cet appareil doit être mis à la terre. En cas de bris ou de problème de fonctionnement, la mise à la terre réduit les risques d'électrocution en offrant un trajet de moindre résistance au courant électrique. Cet appareil est équipé d'un cordon d'alimentation muni d'un conducteur et d'une fiche avec mise à la terre. Cette fiche doit être branchée dans une prise correctement installée et mise à la terre en respectant toutes les réglementations locales. AVERTISSEMENT - Le raccordement inadéquat du conducteur de mise à la terre de cet appareil peut accroître le risque de chocs électriques. Contactez un électricien ou un représentant de service qualifié si vous n'êtes pas certain que l'appareil est correctement mis à la terre. Ne modifiez pas la fiche fournie avec l'appareil; si vous ne parvenez pas à l'insérer dans la prise électrique, faites installer une prise adéquate par un technicien qualifié.*
- *Si le lave-vaisselle est installé pour être branché en permanence :*
  INSTRUCTIONS DE MISE À LA TERRE - Cet appareil doit être relié à un système de câblage métallique permanent mis à la terre, ou un conducteur de mise à la terre d'équipement doit accompagner les conducteurs de circuit et être raccordé à la borne ou au fil de mise à la terre d'équipement sur l'appareil.

CONSIGNES DE SÉCURITÉ IMPORTANTES

Entretien

- *Débranchez l'appareil de la prise de courant avant de procéder au nettoyage ou à l'entretien.*
- *Lors du débranchement de l'appareil, tirez sur la fiche plutôt que sur le cordon d'alimentation ou la jonction du cordon pour éviter de l'endommager.*
- *Ne réparez ou ne remplacez aucune des pièces de l'appareil, et n'effectuez aucun entretien qui n'est pas recommandé expressément dans ce guide de l'utilisateur. Nous vous conseillons de contacter le service à la clientèle pour prévoir une réparation. Consultez le manuel d'entretien et de garantie pour obtenir les coordonnées.*
- *Veillez à ce que le plancher autour de votre appareil soit propre et sec pour réduire les risques de chute.*
- *Évitez l'accumulation de matières combustibles telles que la mousse, le papier, les chiffons et les produits chimiques autour de l'appareil et sous celui-ci.*
- *Modèles avec télécommande : Ne tentez pas de recharger, court-circuiter, démonter ou chauffer la télécommande et ne la jetez pas dans les flammes. Mettez au rebut les piles usées de manière responsable, en les gardant hors de la portée des enfants.*

Fonctionnement

- *Vous ne devez en aucune circonstance ouvrir le tiroir pendant que le lave-vaisselle fonctionne.*
- *Appuyez toujours sur la touche ⏯ pour interrompre le cycle et attendez les trois bips sonores supplémentaires avant d'ouvrir le tiroir.*
- *Le lave-vaisselle doit être utilisé avec l'ensemble moteur, la plaque de filtration, le filtre de vidange et le(s) bras gicleur(s) correctement installés. Pour identifier ces pièces, reportez-vous aux illustrations de la section 'Instructions d'entretien pour l'utilisateur' de ce guide.*
- *Au moment de remplir le lave-vaisselle, veillez à ne pas charger les articles d'une façon qui pourrait empêcher le couvercle interne de bien sceller le tiroir. N'insérez pas les articles en les forçant et/ou en les laissant dépasser du tiroir, car ceci pourrait causer des dommages nécessitant des réparations.*
- *Les appareils électroménagers ne sont pas conçus pour servir de jouets. Une personne responsable doit expliquer le fonctionnement de l'appareil aux enfants et aux personnes atteintes d'une invalidité limitant leur capacité à l'utiliser. Cette personne responsable doit s'assurer qu'ils peuvent utiliser l'appareil sans mettre en danger leur propre personne ou leur entourage.*
- *Il est important de bien surveiller l'appareil lorsqu'il est utilisé par des enfants ou à proximité de ceux-ci. Ne permettez pas aux enfants de jouer sur, dans ou avec l'appareil, ni avec un quelconque appareil mis au rebut.*
- *Pour éviter de causer des dommages au lave-vaisselle, nous vous recommandons fortement d'exécuter un programme de lavage avec détergent immédiatement après chaque utilisation d'un agent nettoyant pour lave-vaisselle.*
- *Le lave-vaisselle est conçu pour laver des ustensiles de cuisine normaux. Les articles contaminés par de l'essence, de la peinture, des débris de fer ou d'acier, de la corrosion ou des produits chimiques acides ou alcalins ne doivent pas être lavés dans le lave-vaisselle.*
- *Lorsque le lave-vaisselle n'est pas utilisé pendant de longues périodes, coupez l'alimentation en eau et en électricité de l'appareil.*

L'action combinée des températures élevées et du détergent de lave-vaisselle peut endommager certains articles lavés dans le lave-vaisselle. En cas de doute concernant un aspect quelconque de tout article lavé dans le lave-vaisselle, consultez les instructions fournies par le fabricant de l'article en question ou lavez l'article à la main.

Coutellerie et argenterie
Vous devez rincer la coutellerie et l'argenterie immédiatement après chaque utilisation pour prévenir le ternissement causé par certains aliments. Le programme de lavage Rinçage s'avère très pratique pour cette tâche. Les articles en argent ne doivent pas entrer en contact avec l'acier inoxydable des autres ustensiles. Le fait de mélanger ces articles peut causer un ternissement. Retirez la coutellerie en argent du lave-vaisselle et séchez-la à la main immédiatement après le programme de lavage.

Aluminium
Le détergent à vaisselle peut ternir l'aluminium. Le degré de ternissement dépend de la qualité du produit.

Autres métaux
Les objets en fer et en fonte peuvent rouiller et tacher d'autres articles. Le cuivre, l'étain et le laiton ont aussi tendance à causer des taches.

Vaisselle en bois
Les articles en bois sont normalement sensibles à l'eau et la chaleur. Le fait de les laver régulièrement dans le lave-vaisselle peut finir par les endommager avec le temps. En cas de doute, lavez-les à la main.

Verrerie
La plupart des articles de verre à usage quotidien peuvent être lavés au lave-vaisselle. Le cristal et les articles anciens ou en verre très fin peuvent toutefois se corroder (c.-à-d. devenir opaques). Il peut être préférable de laver ces articles à la main.

Plastique
Certains plastiques peuvent changer de forme ou de couleur dans l'eau chaude. Consultez les instructions du fabricant au sujet du lavage des articles en plastique. Vous devez appliquer un poids sur les articles en plastique lavable pour éviter qu'ils ne puissent se renverser, se remplir d'eau ou tomber au travers de la grille de la base pendant le lavage. Utilisez le clip à usages multiples (fourni uniquement avec certains modèles) pour maintenir en place les articles en plastique.

Articles décorés
La plupart des articles en porcelaine modernes peuvent être lavés au lave-vaisselle. Les articles anciens, les articles dont le motif est peint sur le glacis, les articles ornés d'or ou les articles en porcelaine peints à la main peuvent être plus sensibles au lavage dans le lave-vaisselle. En cas de doute, lavez-les à la main.

Articles collés
Le lavage dans le lave-vaisselle peut adoucir ou dissoudre certains produits adhésifs. En cas de doute, lavez-les à la main.

Caractéristiques de la grille

Panier à ustensiles

- Pour réduire le risque de blessure, il est recommandé de placer les couteaux et ustensiles tranchants avec le manche vers le haut.
- Mélangez les cuillères, les couteaux et les fourchettes dans chaque section pour empêcher les ustensiles de s'emmêler et laisser l'eau circuler librement.
- Empêchez l'acier inoxydable d'entrer en contact avec la coutellerie en argent pour éviter tout ternissement.

Compartiment amovible pour petits articles

- Il est préférable de placer les petits articles tels que les tétines de biberon dans le compartiment pour petits articles afin qu'ils ne puissent pas se déplacer pendant le lavage.
- Vous pouvez agrandir le panier à ustensiles en fixant le compartiment sur le côté.

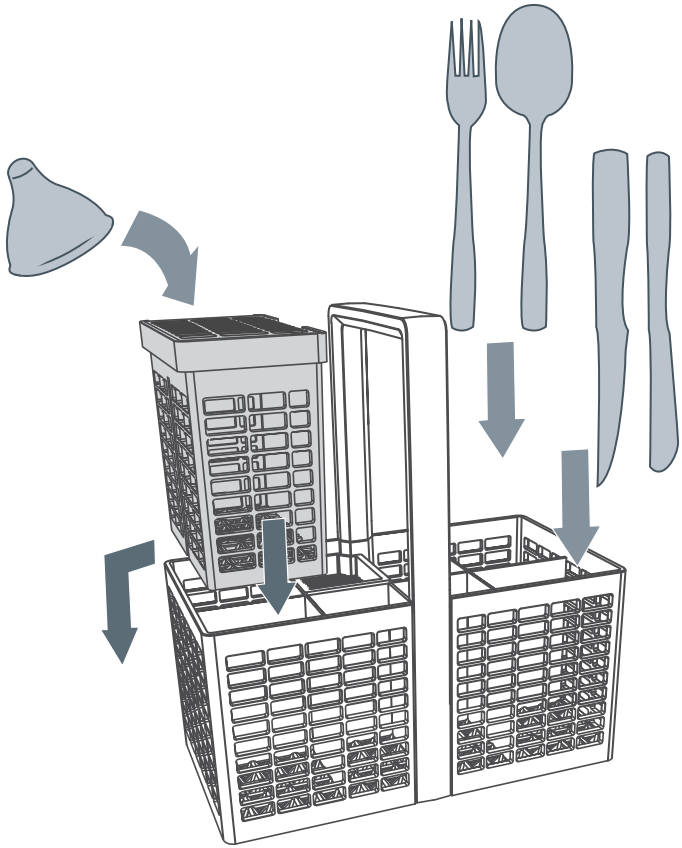

Les paniers à ustensiles varient selon le modèle.

Compartiment amovible pour petits articles

- Pour accroître l'espace disponible dans le panier à ustensiles, vous pouvez placer le compartiment à petits articles sur la grille de la base. Si vous l'utilisez à plat, assurez-vous de placer le côté en plastique solide vers le haut.
- Si vous placez un compartiment à petits articles chargé à pleine capacité sous les grilles ajustables, pensez à libérer l'espace de grille situé directement au-dessus du compartiment car l'eau pourrait ne pas atte

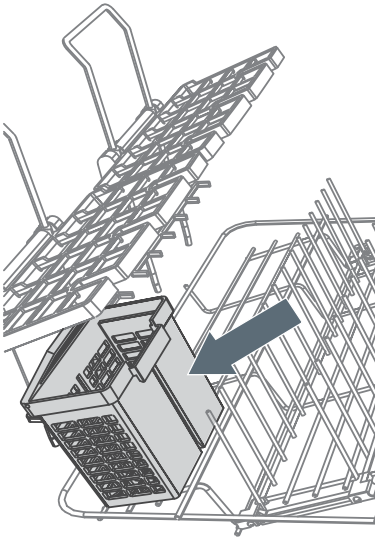

Plateau à pastille amovible

- Si vous utilisez des pastilles pour lave-vaisselle, placez-les dans le plateau à pastille amovible, tel qu'illustré. Consultez également la section 'Ajout de détergent' pour obtenir plus d'informations.

Important!

Les pastilles pour lave-vaisselle ne doivent jamais être en contact direct avec la vaisselle ou la coutellerie.

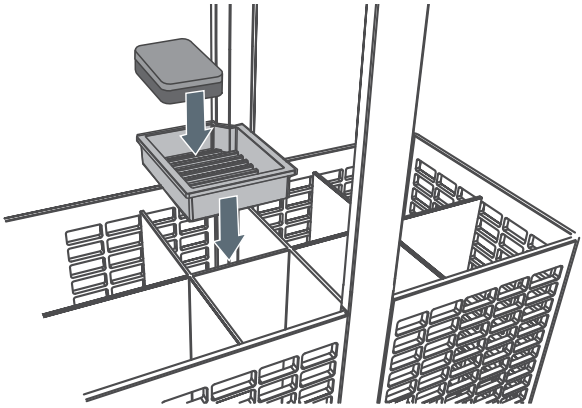

Caractéristiques de la grille

Les caractéristiques de la grille varient selon le modèle.

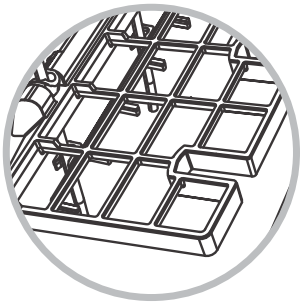

Encoches pour verres à vin

- Ces encoches aident à soutenir les verres à pied.

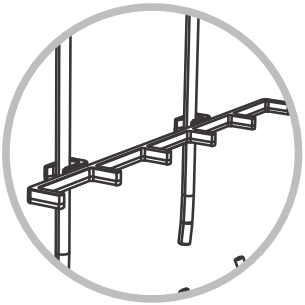

Supports à verres

- Ces supports se fixent aux montants de la grille afin d'accroître la stabilité des verres de grande taille.

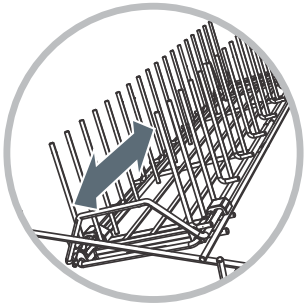

Dents à espacement ajustable

- Ces dents sont conçues pour permettre l'insertion de saladiers profonds (espacement large) ou de petites assiettes (espacement étroit), selon l'ajustement.
- Pour choisir l'espacement large ou étroit, glissez les dents vers l'avant ou l'arrière en saisissant la poignée à l'avant.

Grilles ajustables

- Vous pouvez régler la hauteur de chaque grille indépendamment :
  1. Relevez la grille pour la déverrouiller.
  2. Glissez la grille vers le haut ou le bas pour la régler sur la hauteur souhaitée.
  3. Abaissez la grille pour la verrouiller sur sa position.
- Relevez les grilles lorsqu'il est nécessaire de libérer de l'espace.

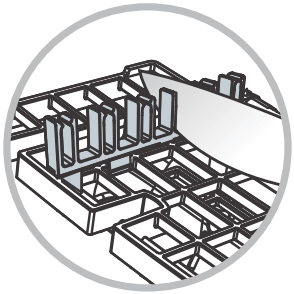

Clip de fixation pour couteau

- Ce clip se fixe sur les grilles ajustables pour maintenir les couteaux et autres ustensiles en place pendant le lavage.
- Veillez à toujours placer les lames des couteaux vers le bas.

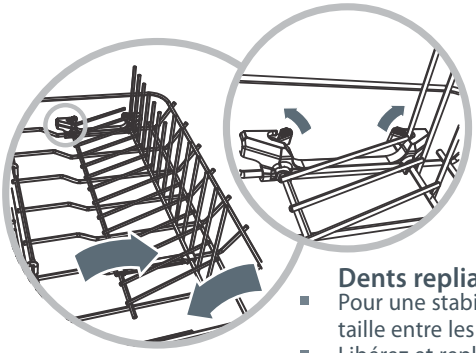

Dents repliables

- Pour une stabilité optimale, placez les assiettes de plus grande taille entre les dents plus longues à l'avant.
- Libérez et repliez les sections rabattables l'une vers l'autre lorsqu'il est nécessaire de libérer de l'espace pour les casseroles ou les autres articles volumineux.

Suggestions pour le chargement

Lors du chargement du lave-vaisselle, assurez-vous que

- les articles sont placés de façon à ce que l'eau des bras gicleurs rotatifs (situés en dessous) puisse atteindre toutes les sections (pour ne pas compromettre le rendement de l'appareil)
- rien n'empêche l'eau d'atteindre les articles placés sur les grilles ajustables
- les verres et les autres articles fragiles sont stables pour éviter qu'ils se renversent et soient endommagés pendant le lavage.

Comment NE PAS charger votre lave-vaisselle

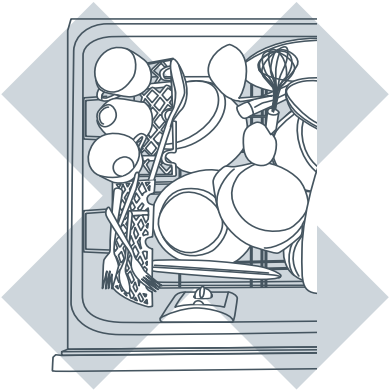

- Le panier est surchargé et l'eau de lavage n'atteindra pas toute la vaisselle.
- Les tasses, les verres et les bols doivent être placés avec leur ouverture vers le bas.

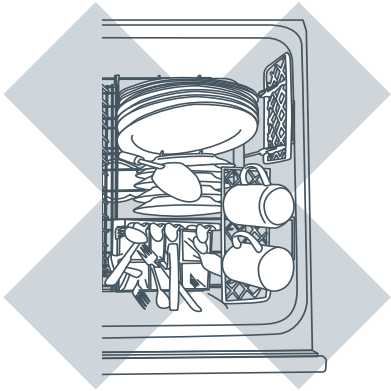

- Les assiettes sont collées les unes contre les autres, ce qui peut empêcher l'eau de lavage de circuler.
- Assurez-vous que les ustensiles ne sont pas emmêlés ou pris ensemble. Ils doivent être étalés uniformément.

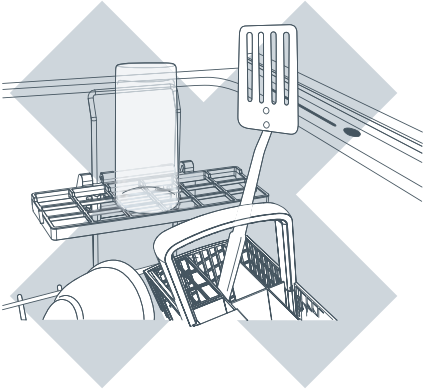

- Assurez-vous de ne pas insérer les articles de vaisselle en les forçant ou en les laissant dépasser du tiroir, car ceci pourrait empêcher le couvercle interne du tiroir de se fermer correctement et causer des dommages nécessitant des réparations.
- Placez les articles tranchants de façon sécuritaire pour éviter de blesser l'utilisateur ou causer des dommages à l'assemblage du couvercle.
- Inspectez le fond du panier à ustensiles pour vous assurer qu'aucun article tranchant ou pointu ne puisse passer au travers et interrompre la rotation du bras gicleur.

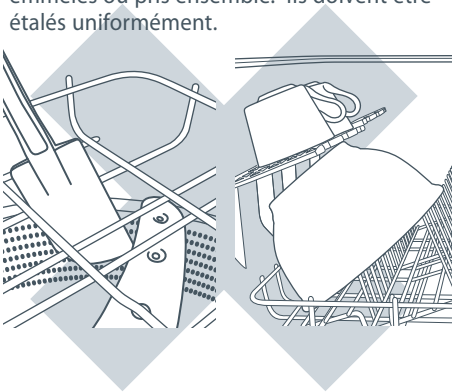

- Assurez-vous que la coutellerie ne puisse pas tomber à travers la grille à la base pour interrompre la rotation des bras gicleurs.
- Le saladier bloque l'eau de lavage et l'empêche ainsi d'atteindre les grilles ajustables.
- Vous devez ranger les grands ustensiles sur les grilles ajustables pour éviter qu'ils puissent se déplacer et interrompre la rotation des bras gicleurs.
- Pour réduire le risque de blessure, placez les articles tranchants ou pointus à l'horizontale, ou avec le manche pointant vers le haut.

Qu'est-ce que la dureté de l'eau?

L'eau dure est une eau à concentration élevée en minéraux tels que le calcium et le magnésium. Cette concentration est faible dans l'eau douce. La dureté de l'eau varie en fonction de l'emplacement géographique.

Comment la dureté de l'eau affecte-t-elle le lavage de la vaisselle?

- L'eau dure peut nuire au rendement de votre lave-vaisselle. Avec le temps, la verrerie lavée avec de l'eau dure devient opaque et les assiettes deviennent tachées ou couvertes d'une pellicule blanche. L'utilisation d'une eau très dure peut même endommager les pièces du lave-vaisselle après un certain temps.
- L'eau naturellement douce ou adoucie n'a aucun effet néfaste lorsque vous l'utilisez avec une quantité de détergent adéquate. Toutefois, l'utilisation d'une quantité excessive de détergent combinée à une eau douce très chaude peut causer une détérioration irréversible de la verrerie. Cette détérioration se présente d'abord sous la forme d'une pellicule multicolore. Suite aux lavages répétés, la verrerie devient définitivement opaque.

Que puis-je faire pour minimiser les effets néfastes?

Contactez votre service d'aqueduc local pour déterminer la dureté de l'eau dans votre région.

Si l'eau de votre maison est dure et que votre lave-vaisselle n'est pas muni d'un adoucisseur d'eau intégré…

- Respectez les quantités de détergent recommandées dans les pages suivantes.
- Utilisez si possible un détergent à haute teneur en phosphate. Le phosphate aide à adoucir l'eau pour permettre de meilleurs résultats lors du lavage. Si des détergents avec phosphate ne sont pas disponibles, nous vous recommandons d'utiliser des pastilles à usages multiples.
- Utilisez un produit de rinçage. Nous vous recommandons de placer le réglage du produit de rinçage sur 5 afin d'améliorer le rendement de l'appareil.
- Utilisez un détartrant/nettoyant pour lave-vaisselle régulièrement ou lorsque vous remarquez une accumulation de dépôts calcaires dans votre lave-vaisselle.
- ***Important!***
  Nous vous recommandons d'installer un adoucisseur d'eau sur l'alimentation en eau de votre maison. Si la dureté de l'eau de votre maison est supérieure à 250 ppm/14,6 gpg, vous devez installer un adoucisseur d'eau pour assurer le rendement optimal de votre lave-vaisselle.

Si l'eau de votre maison est naturellement douce ou adoucie...

- Évitez d'utiliser trop de détergent. Respectez les quantités recommandées dans les pages suivantes.
- Assurez-vous de ne pas surcharger le tiroir pour permettre à l'eau d'atteindre tous les articles.

Programmes de lavage et quantités de détergent

- Déterminez le niveau de dureté de l'eau dans votre maison, puis consultez le tableau ci-dessous pour connaître la quantité de détergent à utiliser pour chaque programme de lavage. Consultez également la section 'Dureté de l'eau et lavage de la vaisselle'.
- Pour plus d'informations sur la sélection du programme à utiliser avec votre vaisselle, consultez le 'Guide de démarrage rapide'.
- Le distributeur de détergent est muni de repères qui vous aident à mesurer les quantités adéquates. Consultez la section suivante, 'Ajout de détergent'.

	Dureté de l'eau *parties par million (ppm)* *grains par gallon (gpg)*	Programmes de lavage	Quantités de détergent (par tiroir) CA *repère du distributeur de détergent*
PLUS DOUCE	<100 ppm ou < 6 gpg*	Intensif	*2/3*
		Normal	*2/3*
		Rapide	*1/3*
		Délicat	*1/3*
		Rinçage	-
	100 à 150 ppm ou 6 à 9 gpg	Intensif	*plein*
		Normal	*plein*
		Rapide	*plein*
		Délicat	*plein*
		Rinçage	-
	>150 ppm ou >9 gpg	Intensif	*plein*
		Normal	*plein*
		Rapide	*plein*
		Délicat	*plein*
PLUS DURE		Rinçage	-

* Si un adoucisseur d'eau est installé dans votre maison, utilisez les quantités recommandées pour une eau dont la dureté est inférieure à 100 ppm/6 gpg, quelle que soit la dureté de l'eau dans votre région.

Détergents adéquats et endroits où les placer

Remarque : Vous pourriez trouver d'autres types de détergents pour lave-vaisselle qui sont également adéquats au supermarché. Lisez et suivez les recommandations du fabricant de votre détergent.

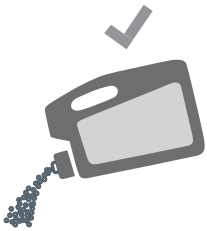

Détergent pour lave-vaisselle en poudre
versez-le dans le distributeur de détergent

Sachet de gel ou de poudre
placez-le dans le distributeur de détergent, mais uniquement s'il s'insère facilement dans les pattes (il ne doit pas être percé)
OU
placez-le sur le plateau à pastille dans le panier à ustensiles

Pastille solide pour lave-vaisselle
placez-la sur le plateau à pastille dans le panier à ustensiles

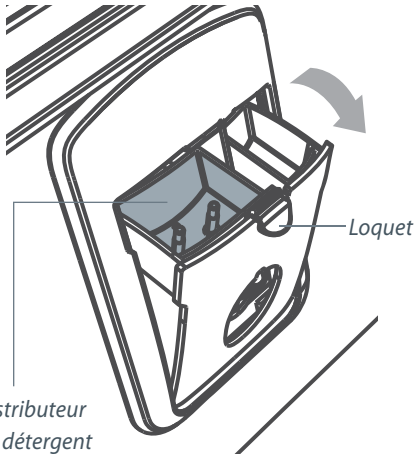

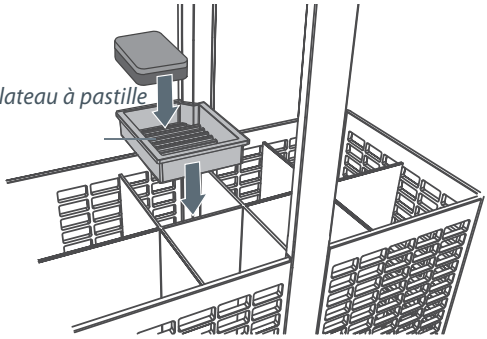

Si vous n'utilisez pas le panier à ustensiles, placez la pastille ou le sachet au fond du tiroir.

Remplissage du distributeur de détergent

1. Appuyez sur le loquet pour ouvrir le distributeur.
2. Assurez-vous que le distributeur soit vide et sec, puis ajoutez le détergent (ne placez pas de pastilles solides dans le distributeur). Aucun détergent n'est requis pour le programme Rinçage.
3. Fermez le distributeur jusqu'à ce qu'il émette un clic. Le détergent sera automatiquement distribué dans le tiroir pendant le programme de lavage.

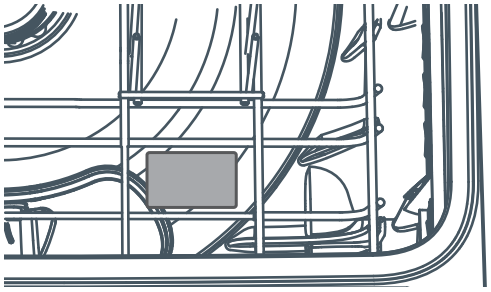

Ajout de détergent

Détergents inadéquats

Ces types de détergents inadéquats peuvent endommager votre lave-vaisselle et entraîner des réparations qui ne sont pas couvertes par la garantie.

Important!

N'utilisez aucun de ces détergents dans votre lave-vaisselle!

- ***Détergents liquides***
- ***Détergents à lessive***
- ***Liquides utilisés pour laver la vaisselle à la main***
- ***Savons***
- ***Désinfectants***

Quantité de détergent à utiliser

Pour un détergent en poudre, reportez-vous à la section précédente ('Programmes de lavage et quantités de détergent') et respectez les quantités indiquées pour votre emplacement et le niveau de dureté de l'eau. Utilisez les repères pour mesurer les quantités adéquates. Pour les autres types de détergents, suivez les recommandations du fabricant.

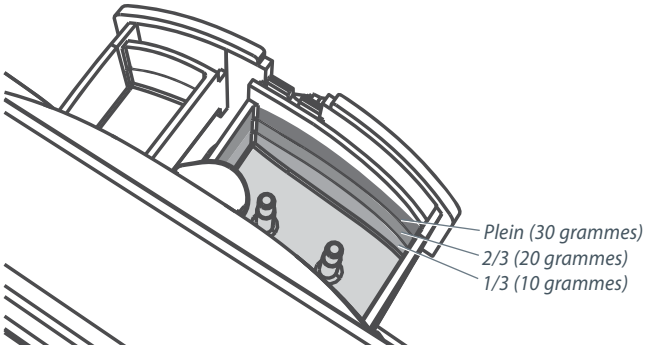

Remarques sur l'utilisation des pastilles

- Si vous utilisez des pastilles, suivez les instructions imprimées sur l'emballage. Certaines pastilles peuvent ne pas convenir pour tous les programmes de lavage.
- L'utilisation de pastilles pourrait améliorer le rendement de l'appareil dans les régions où l'eau est dure.
- Assurez-vous que les pastilles ne soient jamais en contact direct avec la vaisselle ou la coutellerie.
- Si vous utilisez des pastilles pour lave-vaisselle avec produit de rinçage intégré, vous pourriez devoir réduire le réglage du produit de rinçage. Consultez le 'Guide de démarrage rapide' pour obtenir les instructions.

Important!

Les détergents pour lave-vaisselle sont très alcalins. Il peut être extrêmement dangereux de les avaler. Évitez tout contact avec la peau et les yeux et éloignez les enfants et les personnes à capacités réduites du lave-vaisselle lorsque le tiroir est ouvert. Veillez à ce que le distributeur de détergent soit vide à la fin du programme de lavage.

Utilisation d'un produit de rinçage

- Nous vous recommandons d'utiliser régulièrement un produit de rinçage liquide pour optimiser le séchage.
- Les produits de rinçage confèrent un aspect clair et un éclat brillant au verre et à la porcelaine, en plus de prévenir le ternissement du métal.
- Le distributeur de produit de rinçage est situé à l'intérieur du tiroir, sous le distributeur de détergent. Il peut contenir environ 1,7 oz liq./50 ml de produit de rinçage.
- Vous pouvez entendre des tonalités aiguës inhabituelles pendant que le produit de rinçage est distribué. Cela est normal.

À quel moment remplir le distributeur de produit de rinçage

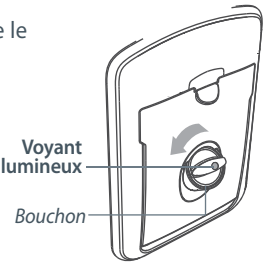

- Remplissez le distributeur de produit de rinçage lorsque le voyant s'allume en rouge vif.
- Lorsque le voyant s'allume faiblement ou qu'il demeure éteint, vous n'avez pas besoin de remplir le distributeur.
  La quantité de produit de rinçage est alors suffisante pour effectuer le lavage.

Remarque : Les produits de rinçage pâles ne permettent pas au voyant de s'allumer aussi clairement que les produits de rinçage plus foncés.

Comment remplir le distributeur de produit de rinçage

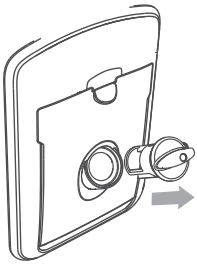

Tournez le bouchon dans le sens antihoraire.

1. Tournez le bouchon dans le sens contraire des aiguilles d'une montre et retirez-le.
2. Versez le produit de rinçage dans l'ouverture circulaire, en veillant à ne pas le renverser dans le tiroir.

Important!

Essuyez tous les déversements accidentels de produit de rinçage. Sinon, le déversement produira une quantité excessive de mousse et entraînera des dommages nécessitant des réparations qui ne sont pas couvertes par la garantie.

Retirez le bouchon.

3. Remettez le bouchon en place, puis tournez-le dans le sens des aiguilles d'une montre pour le ramener à sa position initiale.

Important!

Assurez-vous de fermer le bouchon de manière hermétique, avec sa poignée pointant droit devant.

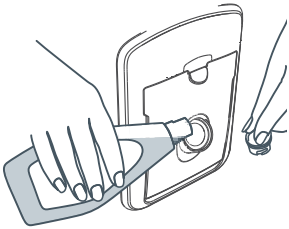

Versez le produit de rinçage dans l'ouverture circulaire.

Quantité de produit de rinçage à utiliser

Il peut être nécessaire de régler la quantité de produit de rinçage distribué dans chaque lavage en fonction des conditions de votre eau. Le réglage le plus bas est '1', et le plus élevé est '5'. Reportez-vous à la section 'Options de préférence' du 'Guide de démarrage rapide' pour savoir comment modifier le réglage du produit de rinçage.

- Réduisez le réglage s'il y a un excès de mousse à la fin du lavage.
- Augmentez le réglage si les assiettes sont mouillées ou marquées de coulées d'eau après le séchage.
- Si vous habitez dans une région où l'eau est dure et qu'aucun adoucisseur d'eau n'est installé sur l'alimentation en eau ou intégré dans votre lave-vaisselle, nous vous recommandons de placer le réglage du produit de rinçage sur 5.

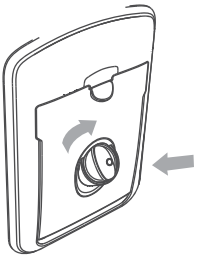

Replacez le bouchon en le tournant dans le sens horaire. Assurez-vous de le fermer de manière hermétique.

Important!

Coupez l'alimentation électrique de l'appareil (débranchez-le ou coupez le courant au disjoncteur) et laissez toutes ses pièces refroidir avant de procéder au nettoyage ou à l'entretien.

Vacances

- Si vous prévoyez de ne pas utiliser le lave-vaisselle pendant un certain temps, nous vous recommandons de nettoyer et vider ce dernier. Laissez le(s) tiroir(s) entrouvert(s) pour permettre à l'air de circuler. Coupez l'alimentation en eau et en électricité du lave-vaisselle.
- Lorsque vous utilisez votre lave-vaisselle pour la première fois après une longue absence, nous vous recommandons de verser 3 tasses d'eau dans le tiroir avant le chargement de la vaisselle et le démarrage d'un lavage. Ceci permet de lubrifier les composantes qui ont séché pendant votre absence.

Nettoyage des surfaces

1. Essuyez avec un chiffon propre et humide. Assurez-vous de ne pas mouiller le panneau de commande.
2. Asséchez avec un chiffon propre et non pelucheux.

Important!

Il est déconseillé d'utiliser les produits de nettoyage suivants dans votre lave-vaisselle car ils pourraient endommager les surfaces :

- ***Tampons à récurer en plastique ou en acier inoxydable***
- ***Nettoyants acides ou alcalins***
- ***Produits nettoyants ou à polir pour acier inoxydable***
- ***Nettoyants domestiques abrasifs et solvants***
- ***Savons à mains liquides ou savon***
- ***Désinfectants ou détergents à lessive***

Nettoyage du filtre de vidange, du bras gicleur et de la plaque de filtration

- Nous vous recommandons de nettoyer le filtre de vidange lorsque vous remarquez la présence de particules de nourriture.
- Le bras gicleur peut nécessiter un nettoyage environ une fois par mois dans le cadre d'une utilisation normale, ou plus souvent en cas de besoin.
- La plaque de filtration ne devrait pas nécessiter de nettoyage. Lorsque des particules de nourriture s'accumulent sur la surface, essuyez-les avec un chiffon propre et humide.

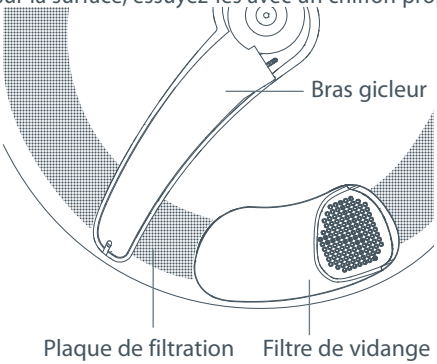

Important!

- ***Si vous utilisez un détartrant/nettoyant pour lave-vaisselle, démarrez un programme de lavage avec du détergent immédiatement après le nettoyage pour éviter d'endommager le lave-vaisselle.***
- ***Le lave-vaisselle doit être utilisé avec la plaque de filtration, le filtre de vidange et le bras gicleur correctement installés.***

Nettoyage du filtre de vidange

1. Débranchez le lave-vaisselle ou coupez le courant à la prise électrique.
2. Pour accéder au filtre de vidange, soulevez la grille de plastique au-dessus de celui-ci, tel qu'illustré.
3. Soulevez et retirez le filtre de vidange. Il est normal qu'il y ait de l'eau en dessous.
4. Videz le filtre, rincez-le avec de l'eau courante propre, puis replacez-le dans son compartiment.
5. Veillez à ce que le filtre de vidange soit de niveau avec la plaque de filtration, puis abaissez la grille de plastique pour la remettre en place.
6. Rebranchez le lave-vaisselle ou rétablissez le courant à la prise électrique.

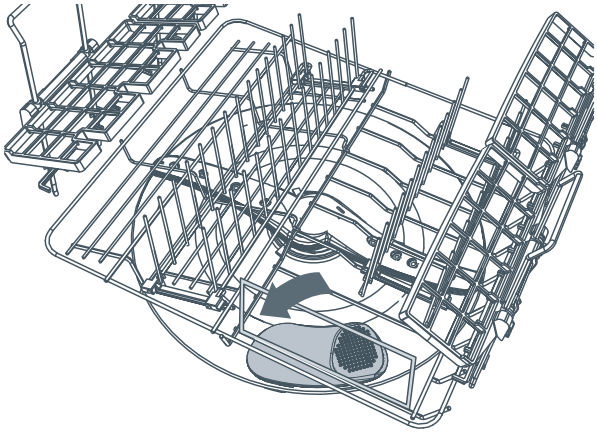

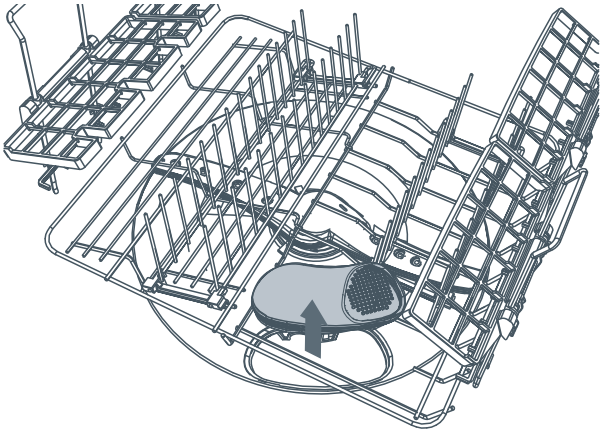

Nettoyage du bras gicleur et de la plaque de filtration

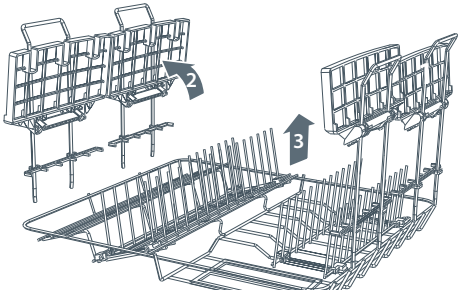

Pour retirer et nettoyer le bras gicleur et la plaque de filtration

1. Débranchez le lave-vaisselle ou coupez le courant à la prise électrique.
2. Retirez les supports à verres des montants de grille (s'ils sont installés) et repliez toutes les grilles ajustables de façon à ce qu'elles soient à la verticale et près de la partie supérieure.
3. Retirez la grille de la base avec soin. Soulevez-la d'abord par l'arrière pour éviter de heurter les distributeurs de détergent et de produit de rinçage.
4. Soulevez le bras gicleur et secouez-le pour déloger tout corps étranger. Rincez-le à l'eau courante et essuyez-le à l'aide d'un chiffon humide.
5. Soulevez et retirez le filtre de vidange.

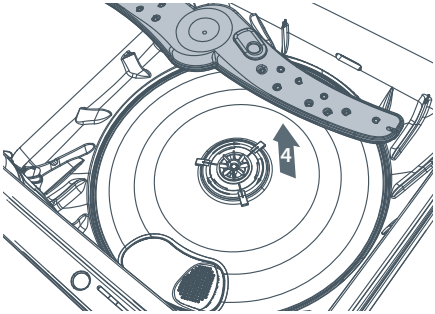

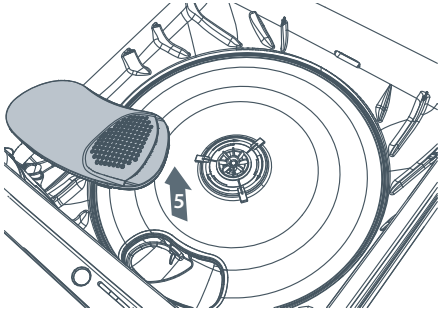

6. Le centre de la plaque de filtration comporte deux anneaux. Tournez l'anneau extérieur dans le sens contraire des aiguilles d'une montre d'environ 1/8ème de tour. Cela permettra de libérer la plaque de filtration.
7. Soulevez la plaque de filtration pour la retirer. Retirez tous les corps étrangers, lavez la plaque dans de l'eau savonneuse et chaude, rincez-la bien avec de l'eau propre, puis essuyez-la avec un chiffon humide. Manipulez avec précaution le rebord externe tranchant de la plaque de filtration.

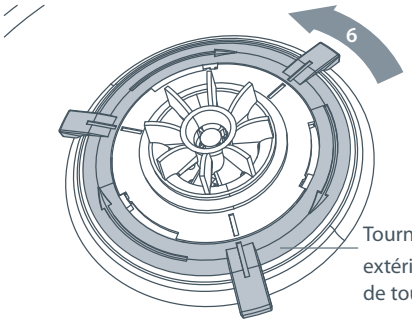

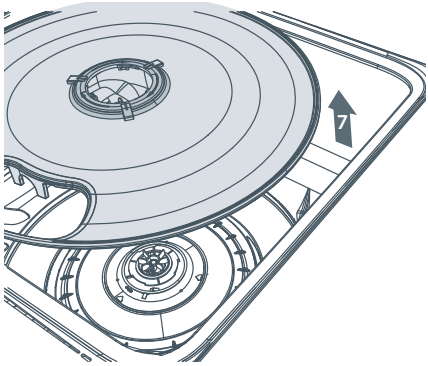

Pour réinstaller la plaque de filtration et le bras gicleur

8 Avant de réinstaller la plaque de filtration, assurez-vous que le joint torique soit correctement positionné sur la base, tel qu'illustré.

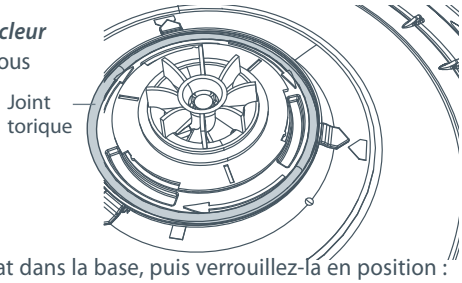

9 Orientez la plaque de filtration et abaissez-la pour la remettre en place : assurez-vous d'aligner son ouverture en forme de haricot avec la cavité correspondante dans la base du lave-vaisselle.

10 Veillez à ce que la plaque de filtration repose à plat dans la base, puis verrouillez-la en position : tournez l'anneau extérieur dans le sens des aiguilles d'une montre jusqu'à ce que les repères soient alignés et que les trois paires de tiges s'enclenchent fermement, tel qu'illustré.

Important!

La plaque de filtration ne doit pas se déplacer librement.

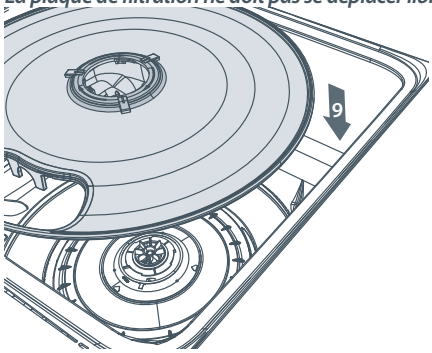

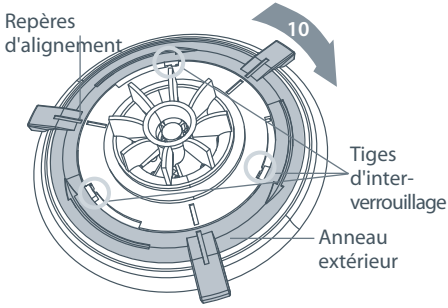

11 Réinstallez le filtre de vidange en veillant à ce qu'il soit de niveau avec la plaque de filtration.

12 Réinstallez le bras gicleur sur la roue à ailettes.

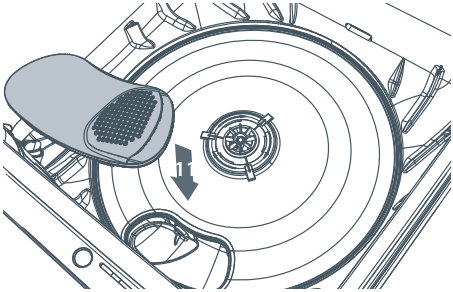

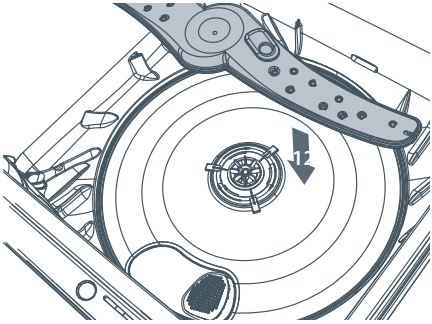

13 Réinstallez la grille de la base en commençant par abaisser le rebord avant.

14 Rebranchez le lave-vaisselle ou rétablissez le courant à la prise électrique.

Remarque : Lorsque des articles de vaisselle ou des verres se cassent dans le tiroir, retirez-les avec soin pour éviter d'endommager le lave-vaisselle.

Dépannage

Problème	Cause possible	Solution
Vaisselle sale	Le programme de lavage ne convient pas à la vaisselle chargée.	Consultez le 'Guide de démarrage rapide' pour sélectionner le programme de lavage adéquat. Il peut également être nécessaire de faire tremper la vaisselle présentant des taches tenaces.
	Le bras gicleur ne tourne pas.	Assurez-vous qu'aucun article ne bloque la trajectoire du bras gicleur.
	Le tiroir est chargé de manière excessive ou incorrecte.	Consultez la section sur le chargement.
	La plaque de filtration/le filtre de vidange n'est pas installé correctement.	Consultez la section 'Instructions d'entretien pour l'utilisateur'.
	Le détergent se trouve dans le mauvais compartiment du distributeur.	Placez le détergent dans le grand compartiment. Consultez la section 'Ajout de détergent' pour obtenir des informations.
	L'excédent de nourriture n'a pas été nettoyé avant le chargement.	Délogez tous les morceaux de nourriture avant de charger la vaisselle.
	Le détergent est inadéquat.	Utilisez des détergents adéquats pour les lave-vaisselle automatiques. Consultez la section 'Ajout de détergent' pour des exemples de détergents adéquats et inadéquats.
	La quantité de détergent est insuffisante.	Consultez la section 'Programmes de lavage et quantités de détergent' ou suivez les instructions du fabricant du détergent.
	Les ouvertures du bras gicleur sont bloquées.	Nettoyez le bras gicleur.
	La plaque de filtration/le filtre de vidange est bloqué.	Nettoyez la plaque de filtration et le filtre de vidange.
Formation de mousse	La quantité de détergent est incorrecte.	Consultez la section 'Programmes de lavage et quantités de détergent' ou suivez les instructions du fabricant du détergent.
	Il y a trop de particules d'œufs dans la charge de lavage.	Augmentez la quantité de détergent.
	Le réglage du produit de rinçage est trop élevé.	Réduisez le réglage du produit de rinçage.
	Le bouchon du distributeur de produit de rinçage n'est pas fermé correctement.	Assurez-vous de fermer le bouchon de manière hermétique, avec sa poignée pointant droit devant. Consultez la section 'Utilisation d'un produit de rinçage'.
Fuite d'eau	Le tuyau de vidange est débranché du conduit d'évacuation.	Raccordez le tuyau de vidange au conduit d'évacuation.
	Le tuyau d'alimentation en eau n'est pas correctement raccordé.	Veillez à ce que le tuyau d'alimentation soit solidement raccordé.
	Autres fuites.	Coupez l'alimentation en eau et en électricité du lave-vaisselle. Appelez le service à la clientèle ou un centre de service autorisé. Consultez le manuel d'entretien et de garantie pour obtenir les coordonnées.
	Le bouchon du distributeur de produit de rinçage n'est pas fermé correctement.	Assurez-vous de fermer le bouchon de manière hermétique, avec sa poignée pointant droit devant. Consultez la section 'Utilisation d'un produit de rinçage'.

Problème	Cause possible	Solution
Le tiroir ne s'ouvre pas (aucun bip sonore, aucun lavage en cours)	La fonction Childlock (verrou pour enfants) ou l'option 'Closed drawer autolock' (verrouillage automatique du tiroir fermé) est activée, ou les deux.	Désactivez la fonction Childlock. Maintenez la touche enfoncée jusqu'à ce que le voyant au-dessus de la touche s'éteigne, et/ou appuyez sur la touche pour ouvrir le tiroir.
Panne de courant pendant le cycle	Panne de courant dans votre maison ou quartier.	Attendez que le courant soit rétabli; le cycle reprendra où il s'est arrêté dans le programme de lavage.
Bip sonore continu	Une erreur est survenue.	Reportez-vous à la section 'En cas de défaillance'.
Bip sonore intermittent	Le lave-vaisselle est en mode de pause.	Fermez le lave-vaisselle et appuyez sur la touche pour reprendre le programme.
Une tonalité aiguë et subtile est émise pendant un programme de lavage	Le produit de rinçage est distribué.	Ceci est normal et ne nécessite aucune action correctrice.
Les touches de commande à l'intérieur du tiroir ne répondent pas au toucher	Présence d'eau sur les touches de commande.	Essuyez la zone pour qu'elle soit sèche.
Le lave-vaisselle ne démarre pas	Le câble d'alimentation électrique n'est pas branché.	Branchez le câble d'alimentation électrique.
	Le tiroir n'est pas fermé correctement.	Veillez à ce que le tiroir soit fermé solidement.
	La fonction Keylock ou Childlock est activée.	Désactivez la fonction Keylock ou Childlock. Maintenez la touche enfoncée jusqu'à ce que le voyant au-dessus de la touche s'éteigne.
	Vous n'avez pas appuyé sur la touche .	Appuyez sur la touche .
Le lave-vaisselle produit un bruit de ventilateur à la fin d'un programme de lavage	Cela est normal. À la fin du programme de lavage, le ventilateur de séchage peut continuer de fonctionner pendant une période déterminée.	Aucune action n'est requise. Le ventilateur s'arrête automatiquement après la période déterminée ou lorsque vous ouvrez le tiroir. Dans certains cas, le ventilateur peut redémarrer lorsque vous refermez le tiroir.
Le lave-vaisselle produit un bruit de ventilateur lorsque vous fermez le tiroir, même si vous n'avez pas démarré un nouveau lavage	Cela est normal. Dans certains cas, le ventilateur de séchage peut fonctionner pendant une période déterminée à la fin d'un programme lorsque le tiroir est fermé.	Aucune action n'est requise. Le ventilateur s'arrête automatiquement après la période déterminée.

Dépannage

Problème	Cause possible	Solution
Le programme de lavage semble terminé (le lave-vaisselle est inactif), mais aucun bip sonore n'a été émis à la fin du lavage et le tiroir ne s'ouvre pas	Le programme de lavage est toujours en cours. Cette phase 'silencieuse' permet d'assurer un lavage de meilleure qualité.	Aucune action n'est requise. Le programme passera à une phase produisant un niveau sonore plus élevé à la fin de cette phase 'silencieuse'.
Petite quantité d'eau sur le rebord intérieur du tiroir après un lavage	Il est normal que de la condensation se forme à cet endroit.	Si vous remarquez la présence d'eau sur les touches de commande, essuyez ces dernières.
Présence d'eau sous le filtre de vidange	Ceci est normal et ne nécessite aucune action correctrice.	
Excès d'eau dans le tiroir	Un ou plusieurs tuyaux de vidange sont pliés ou entortillés.	Redressez le(s) tuyau(x) de vidange.
	Les filtres sont bloqués.	Nettoyez la plaque de filtration/le filtre de vidange. Reportez-vous à la section 'Instructions d'entretien pour l'utilisateur'.
Présence de coulées d'eau sur la vaisselle	La quantité de produit de rinçage est insuffisante.	Remplissez le distributeur de produit de rinçage.
	Le réglage du produit de rinçage est trop bas.	Augmentez le réglage du produit de rinçage.
	Le lave-vaisselle est chargé de manière excessive ou incorrecte.	Consultez la section sur le chargement.
L'intérieur du tiroir est taché	Certains aliments, comme les produits à base de tomate, peuvent tacher l'intérieur du tiroir.	Rincez la vaisselle avant de la mettre dans le tiroir. Vous pouvez également utiliser le programme de rinçage après l'ajout de la vaisselle pour réduire les taches.
La vaisselle n'a pas séché	Le chargement est inadéquat.	Veillez à ce que la vaisselle ne s'entasse pas.
	La vaisselle est restée plusieurs heures dans le tiroir après le lavage.	Nous vous recommandons de vider la vaisselle dans les quelques heures qui suivent la fin d'un programme de lavage, car la petite quantité de vapeur présente après le lavage peut former de la condensation sur la vaisselle avec le temps. L'utilisation d'un produit de rinçage et l'augmentation du réglage peuvent également aider à éviter ce problème.
	La quantité de produit de rinçage est insuffisante.	Remplissez le distributeur de produit de rinçage.
	Le réglage du produit de rinçage est trop bas.	Augmentez le réglage du produit de rinçage.
	Le programme de lavage écoénergétique est utilisé.	Choisissez un programme de lavage standard.
Aucun détergent n'est distribué	Le distributeur de détergent était humide lors du remplissage.	Nettoyez le distributeur et veillez à ce qu'il soit sec avant d'y verser le détergent.
Bruit de moteur excessif	La plaque de filtration et/ou le bras gicleur ne sont pas placés correctement.	Consultez la section 'Instructions d'entretien pour l'utilisateur' pour savoir comment les placer correctement.
	Il n'y a pas d'eau dans la zone du moteur.	Ceci survient normalement lors de la première utilisation ou lorsque le lave-vaisselle n'est pas utilisé pendant de longues périodes. Versez 3 tasses d'eau dans le tiroir avant de démarrer un programme de lavage.

Comment savoir s'il y a une défaillance?

Votre lave-vaisselle effectue un autodiagnostic et vous informe en émettant un bip sonore continu et en affichant un code de défaillance sur le panneau de programme de lavage à l'intérieur du tiroir.

Que dois-je faire en cas de défaillance?

Reportez-vous à l'organigramme ci-dessous. Vous pourriez corriger certains problèmes. Pour les autres défaillances, contactez le service à la clientèle de DCS by Fisher & Paykel pour planifier la visite d'un technicien d'entretien.

Comment réagir à un code d'erreur

COMMENCEZ ICI

Appuyez sur 🔒 pour arrêter le bip sonore.

Tentez d'ouvrir le tiroir (sans utiliser une force excessive).

Pouvez-vous ouvrir le tiroir?

NON → Appuyez sur ⏻. Patientez quelques secondes, puis appuyez de nouveau sur ⏻.

Le voyant au-dessus de la touche ⏯ est-il toujours allumé en rouge?

NON, IL EST BLEU → Le code d'erreur est réinitialisé et vous devriez maintenant pouvoir ouvrir le tiroir. Vous pouvez continuer à l'utiliser normalement.

OUI → Coupez l'alimentation électrique de l'appareil (débranchez-le ou coupez le courant au disjoncteur), coupez l'alimentation en eau, puis contactez le service à la clientèle pour fournir les informations du code d'erreur. Consultez le manuel d'entretien et de garantie pour obtenir les coordonnées.

OUI

Vérifiez quels sont les voyants de programme allumés sur le panneau de programme de lavage. Recherchez le code d'erreur correspondant aux voyants dans le tableau à la page suivante. Notez le code d'erreur ci-dessous.

S'il s'agit d'un code 'U'

U1 : Ouvrez l'alimentation en eau, puis appuyez sur ⏯ pour reprendre le programme de lavage.

U4 : Vérifiez le problème sur l'autre tiroir. Le tiroir affichant U4 n'est pas défectueux.

U6 : Ouvrez le tiroir et vérifiez le bras gicleur.

Le bras gicleur s'est-il desserré ou détaché de sa fixation?

OUI → Réinstallez le bras gicleur en suivant les instructions de la section 'Instructions d'entretien pour l'utilisateur', puis fermez le tiroir et appuyez sur ⏯ pour reprendre le programme de lavage.

NON → La pression d'eau est trop faible. Il pourrait être nécessaire d'installer une valve de type '4 litres' sur la conduite d'alimentation en eau.

Le code d'erreur a-t-il disparu? Le lave-vaisselle a-t-il recommencé à fonctionner normalement?

NON → Coupez l'alimentation électrique de l'appareil (débranchez-le ou coupez le courant au disjoncteur), coupez l'alimentation en eau, puis contactez le service à la clientèle pour fournir les informations du code d'erreur. Consultez le manuel d'entretien et de garantie pour obtenir les coordonnées.

OUI → Vous avez corrigé le problème et pouvez continuer à utiliser votre lave-vaisselle normalement.

S'il s'agit d'un code 'E'

Appuyez sur ⏻. Patientez quelques secondes, puis appuyez de nouveau sur ⏻.

Le voyant au-dessus de la touche ⏯ est-il toujours allumé en rouge?

OUI → Appuyez sur ⏯. Le voyant Eco et d'autres voyants de programme s'allumeront brièvement sur le panneau de programme de lavage. Notez-les dans le schéma ci-dessous. Cette information aidera DCS à identifier le problème avec plus précision.
Quels sont les autres voyants qui s'allument lorsque vous appuyez sur ⏯ ?

NON, IL EST BLEU → Coupez l'alimentation électrique de l'appareil (débranchez-le ou coupez le courant au disjoncteur), coupez l'alimentation en eau, puis contactez le service à la clientèle pour fournir les informations du code d'erreur. Consultez le manuel d'entretien et de garantie pour obtenir les coordonnées.

Panneau de programme de lavage	Code d'erreur	Cause possible
	U1	Aucune eau – l'alimentation en eau n'est pas ouverte.
	U4	Une défaillance de l'***autre*** tiroir empêche l'utilisation de ce tiroir.
	U6	Le bras gicleur s'est desserré ou détaché de sa fixation, ou la pression de l'eau est trop faible.

Panneau de programme de lavage	Code d'erreur	Cause possible
	E1	Débordement détecté.
	E2	Défaillance du moteur.
	E3	Défaillance de la sonde de température. Il pourrait être nécessaire d'installer une valve de contrôle de température sur la conduite d'alimentation en eau pour vous assurer que la température de l'eau soit inférieure à 65 °C (149 °F).
	E4	Défaillance de l'élément chauffant.
	E5	Défaillance du couvercle interne du lave-vaisselle.
	E6	Défaillance du ventilateur de séchage.
	E7	Défaillance électronique — système de distribution de détergent.
	E8	Défaillance électronique — autres systèmes.
	E9	Défaillance électronique — contrôleur.
	EC	Défaillance électronique — communication entre les tiroirs.

Garantie et réparation

Avant d'appeler pour demander une réparation ou de l'assistance...

Vérifiez les points que vous pouvez contrôler vous-même. Reportez-vous aux 'Instructions d'installation', au 'Guide de l'utilisateur' et au 'Guide de démarrage rapide' pour vous assurer que :

1 votre produit est installé correctement.
2 vous êtes familier avec son fonctionnement normal.

Si vous avez toujours besoin d'assistance après la vérification de ces points, reportez-vous au manuel d'entretien et de garantie pour obtenir des informations sur la garantie et les coordonnées du centre de service à la clientèle. Vous pouvez également communiquer avec nous par le biais de notre site Web, à l'adresse indiquée sur la couverture arrière.

Appareils DCS by Fisher & Paykel

N° de modèle ..... **N° de série** .....

Copiez le numéro apparaissant sur l'étiquette du numéro de série de votre lave-vaisselle. Cette étiquette est située à l'intérieur de l'appareil, sous le tiroir (supérieur).

Date d'achat .....

Coordonnées ..... **Détaillant** .....

Données de programme de lavage

Pour plus d'informations sur la sélection du programme à utiliser avec votre vaisselle, consultez le 'Guide de démarrage rapide'.

Les durées de cycle de lavage indiquées sont approximatives.

CANADA				
INTENSIF *(~127 minutes)*	**NORMAL** *(~128 minutes)*	**RAPIDE** *(~53 minutes)*	**DÉLICAT** *(~82 minutes)*	**RINÇAGE** *(~11 minutes)*
	pré-lavage 120 °F			pré-lavage
lavage principal 150 °F	lavage principal 130 °F	lavage principal 130 °F	lavage principal 120 °F	
post-rinçage x3	post-rinçage	post-rinçage	post-rinçage x2	
rinçage final 163 °F	rinçage final 130 °F	rinçage final 120 °F	rinçage final 130 °F	
phase de séchage	phase de séchage		phase de séchage	
INTENSIF ECO *(~107 minutes)*	**NORMAL ECO** *(~100 minutes)*	**RAPIDE ECO** *(~35 minutes)*	**DÉLICAT ECO** *(~68 minutes)*	
lavage principal 150 °F	lavage principal 120 °F	lavage principal 115 °F	lavage principal 115 °F	
post-rinçage x3	post-rinçage	post-rinçage	post-rinçage x2	
rinçage final 150 °F	rinçage final 125 °F	rinçage final 115 °F	rinçage final 120 °F	
phase de séchage	phase de séchage		phase de séchage	

Test de conformité aux normes - Modèles DD24 (*CANADA*)

Les lave-vaisselle sont testés pour assurer leur conformité à diverses normes relatives au rendement des opérations de lavage en utilisant les paramètres présentés ci-dessous.

Réglage du produit de rinçage	4
Nombre maximum de couverts	10 pour les modèles doubles

Réglage de hauteur des grilles ajustables

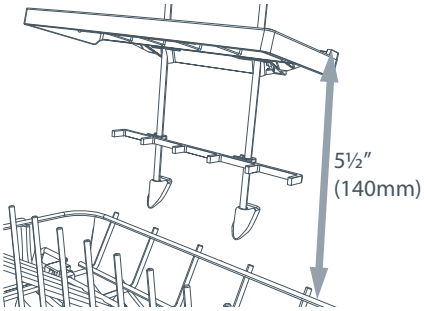

Chargement type recommandé

Tiroir supérieur

Tiroir inférieur

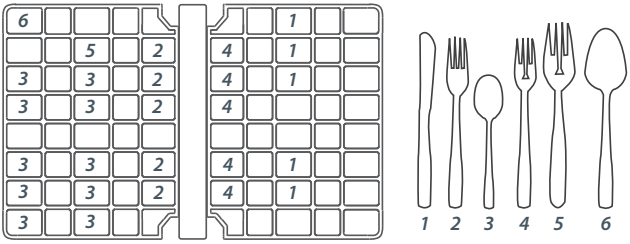

Panier à ustensiles

www.dcsappliances.com

Copyright © Fisher & Paykel 2012. All rights reserved.
The product specifications in this booklet apply to the specific products and models described at the date of issue. Under our policy of continuous product improvement, these specifications may change at any time. You should therefore check with your Dealer to ensure this booklet correctly describes the product currently available.

Droits réservés © Fisher & Paykel 2012.
Les spécifications du produit contenues dans ce manuel s'appliquent aux modèles et produits spécifiques comme décrits à la date de publication.
Dans le cadre de notre politique d'améliorations en permanence de nos produits, ces spécifications pourront être modifiées à tout moment. Nous vous recommandons de vérifier auprès de votre revendeur que ce manuel décrit le produit actuellement disponible.

US CA **F&P PN - 590233 B** **09.2012**