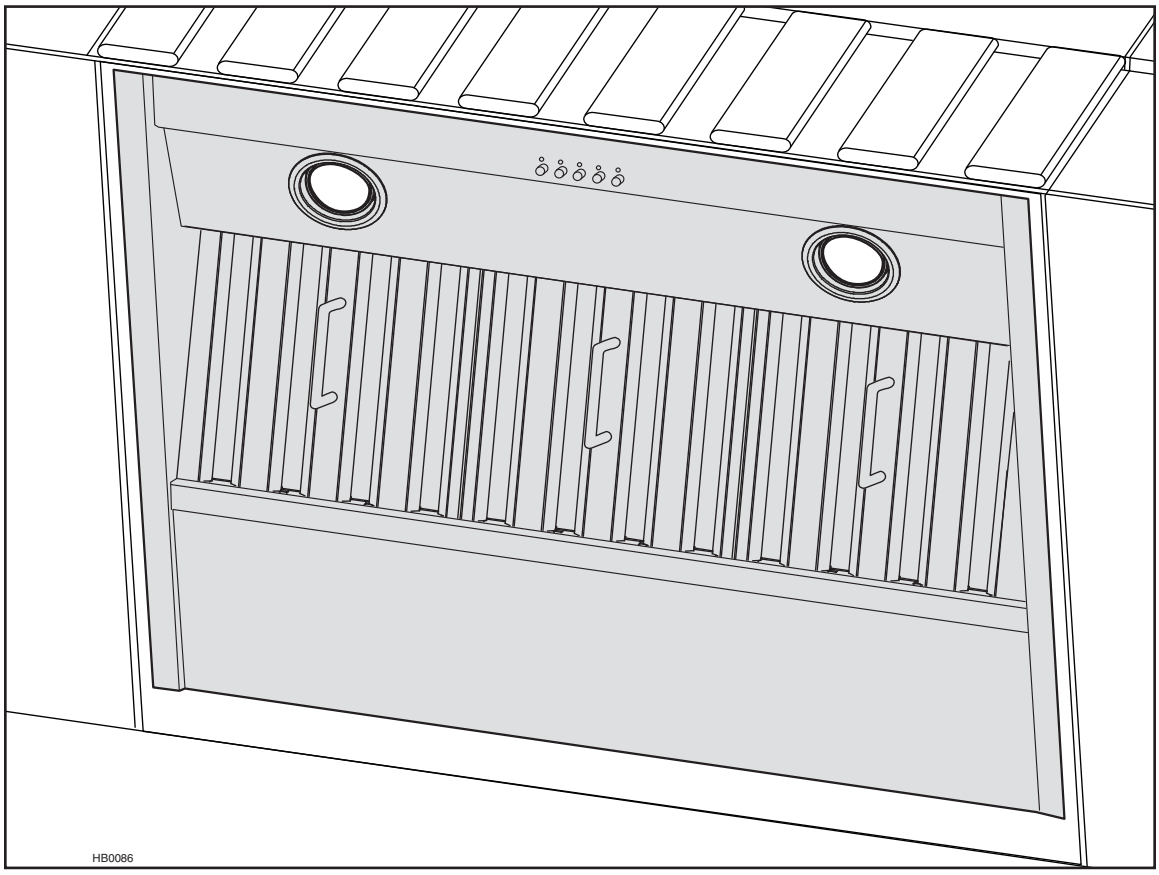

CP45I, CP47I AND CP47E SERIES

⚠ INTENDED FOR DOMESTIC COOKING ONLY ⚠

READ AND SAVE THESE INSTRUCTIONS

INSTALLER: LEAVE THIS MANUAL WITH HOMEOWNER.
HOMEOWNER: USE AND CARE INFORMATION ON PAGES 14 TO 17.

BEST; Hartford, Wisconsin www.BestRangeHoods.com 800-558-1711
BEST; Drummondville, QC, Canada www.BestRangeHoods.com 866-737-7770

To register your product online or for additional information visit www.BestRangeHoods.com

SV08580 rev. 10

⚠ WARNING

TO REDUCE THE RISK OF FIRE, ELECTRIC SHOCK OR INJURY TO PERSONS, OBSERVE THE FOLLOWING:

1. Use this unit only in the manner intended by the manufacturer. If you have questions, contact the manufacturer at the address or telephone number listed in the warranty.
2. Before servicing or cleaning unit, switch power off at service panel and lock service disconnecting means to prevent power from being switched on accidentally. When the service disconnecting means cannot be locked, securely fasten a prominent warning device, such as a tag, to the service panel.
3. Installation work and electrical wiring must be done by qualified personnel in accordance with all applicable codes and standards, including fire-rated construction codes and standards.
4. Sufficient air is needed for proper combustion and exhausting of gases through the flue (chimney) of fuel burning equipment to prevent backdrafting. Follow the heating equipment manufacturer's guidelines and safety standards such as those published by the National Fire Protection Association (NFPA) and the American Society for Heating, Refrigeration and Air Conditioning Engineers (ASHRAE) and the local code authorities.
5. When cutting or drilling into wall or ceiling, do not damage electrical wiring and other hidden utilities.
6. Ducted fans must always be vented to the outdoors.
7. Do not use this unit with any solid-state speed control device.
8. To reduce the risk of fire, use only metal ductwork.
9. This unit must be grounded.
10. When applicable local regulations comprise more restrictive installation and/or certification requirements, the aforementioned requirements prevail on those of this document and the installer agrees to conform to these at his own expenses.

TO REDUCE THE RISK OF A RANGE TOP GREASE FIRE:

a) Never leave surface units unattended at high settings. Boilovers cause smoking and greasy spillovers that may ignite. Heat oils slowly on low or medium settings.

b) Always turn power pack ON when cooking at high heat or when flambeing food (i.e.: Crêpes Suzette, Cherries Jubilee, Peppercorn Beef Flambé).

c) Clean ventilating fans frequently. Grease should not be allowed to accumulate on fan, filters or in exhaust ducts.

d) Use proper pan size. Always use cookware appropriate for the size of the surface element.

⚠ WARNING

TO REDUCE THE RISK OF INJURY TO PERSONS IN THE EVENT OF A RANGE TOP GREASE FIRE, OBSERVE THE FOLLOWING*:

1. SMOTHER FLAMES with a close-fitting lid, cookie sheet or metal tray, then turn off the burner. BE CAREFUL TO PREVENT BURNS. IF THE FLAMES DO NOT GO OUT IMMEDIATELY, EVACUATE AND CALL THE FIRE DEPARTMENT.
2. NEVER PICK UP A FLAMING PAN — You may be burned.
3. DO NOT USE WATER, including wet dishcloths or towels — This could cause a violent steam explosion.
4. Use an extinguisher ONLY if:
   - **A.** You own a Class ABC extinguisher and you know how to operate it.
   - **B.** The fire is small and contained in the area where it started.
   - **C.** The fire department has been called.
   - **D.** You can fight the fire with your back to an exit.

* Based on "Kitchen Fire Safety Tips" published by NFPA.

CAUTION

1. For indoor use only.
2. For general ventilating use only. Do not use to exhaust hazardous or explosive materials and vapors.
3. To avoid motor bearing damage and noisy and/or unbalanced impellers, keep drywall spray, construction dust, etc. off power unit.
4. Your power pack motor has a thermal overload which will automatically shut off the motor if it becomes overheated. The motor will restart when it cools down. If the motor continues to shut off and restart, have the power pack serviced.
5. The minimum hood distance above cooktop must not be less than 24". A maximum of 30" above cooktop is recommended for best capture of cooking impurities.
6. Two installers are recommended because of the large size and weight of this unit.
7. To reduce the risk of fire and to properly exhaust air, be sure to duct air outside — Do not exhaust air into spaces within walls or ceiling or into attics, crawl space or garage.
8. This product is equipped with a thermostat which may start blower automatically. To reduce the risk of injury and to prevent power from being switched on accidentally, switch power off at service panel and lock or tag service panel.
9. Because of the high exhausting capacity of this unit, you should make sure enough air is entering the house to replace exhausted air by opening a window close to or in the kitchen.
10. To reduce the risk of fire and electrical shock, the Best models CP45I & CP47I Series should only be installed with their own built-in blowers, and the Best models CP47E Series must only be installed with Best exterior blower models EB6, EB9, EB12 or EB15; or Best in-line blowers models ILB3, ILB6, ILB9, ILB11. Other blowers cannot be substituted.
11. Please read specification label on product for further information and requirements.

- CP45I AND CP47I POWER PACK SYSTEMS -

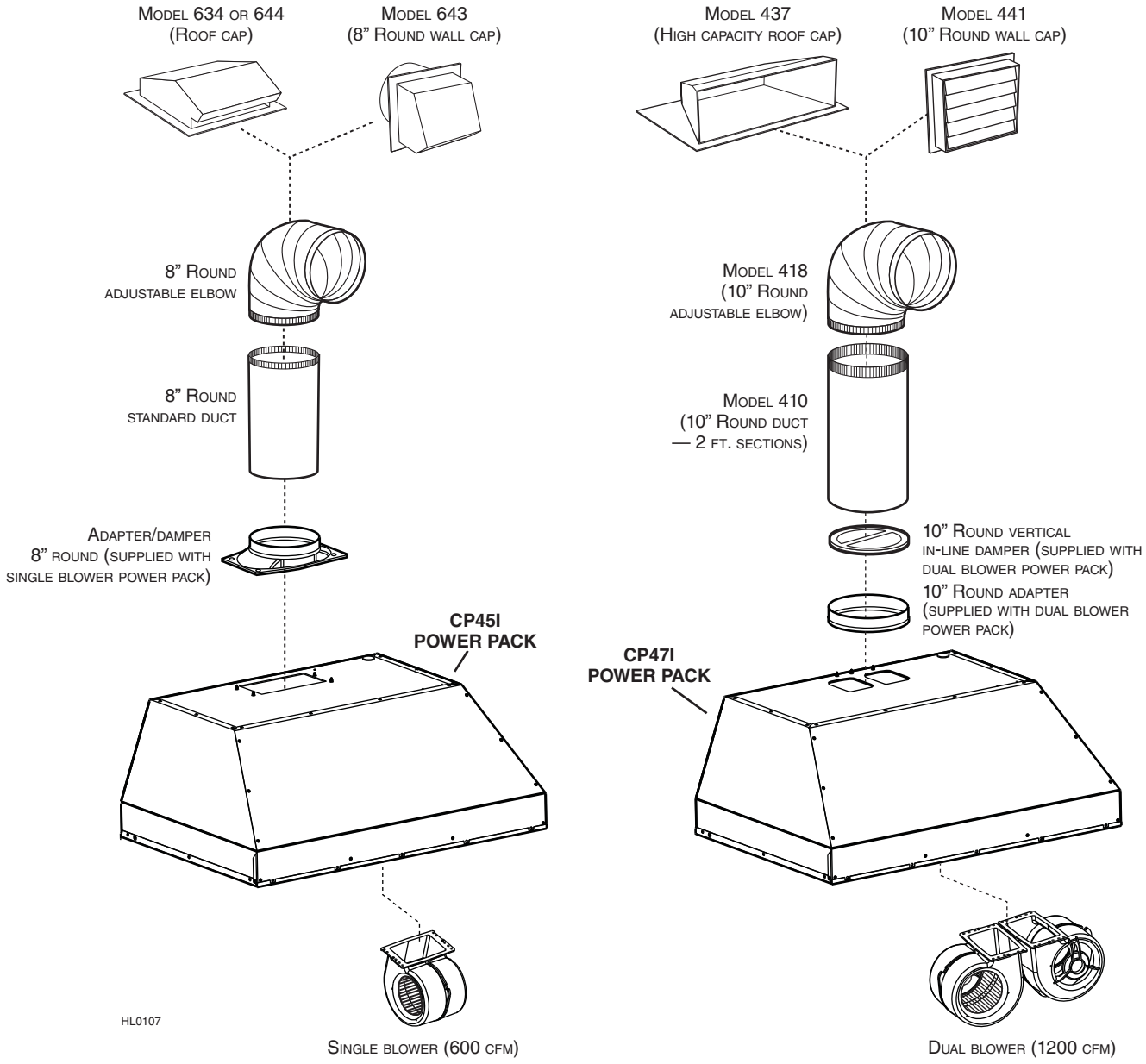

- CP47E POWER PACK SYSTEM -

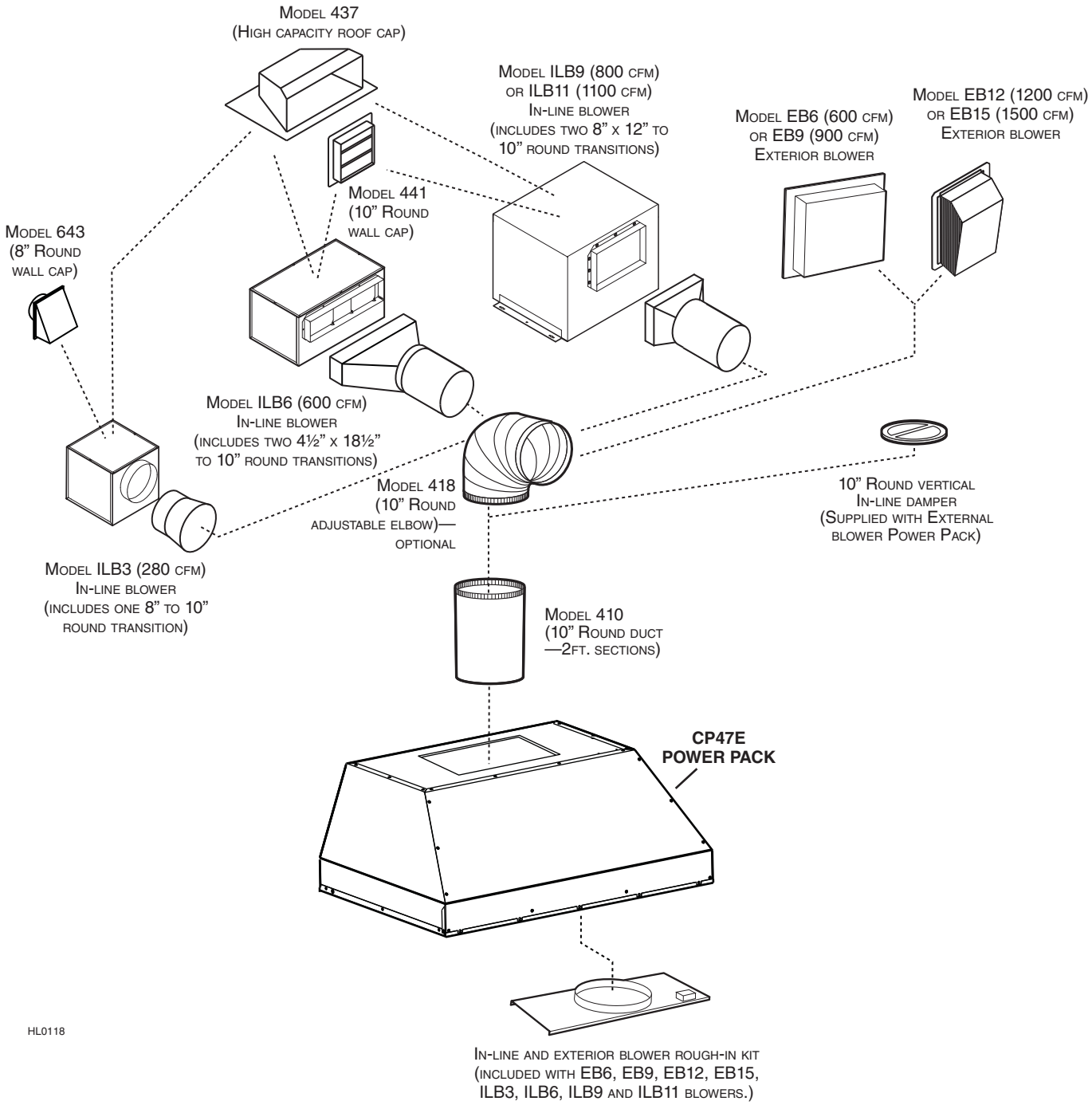

1. INSTALL DUCTWORK AND ELECTRICAL WIRING

1.1 Non-Ducted Installation (CP45I and CP47I Series power packs only)

One of the following non-duct kit ankCP Series must be installed (sold separately):

- ANKCP4536 for CP45I362SB and CP45I369SB
- ANKCP4742 for CP47I422SB
- ANKCP4748 for CP47I482SB
- ANKCP4760 for CP47I602SB

1.2 Ducted Installation

Either CP45I, CP47I or CP47E Series power packs may be ducted. For a CP47E Series power pack, either an exterior blower or in-line blower must be used. The CP47E Series power pack must be installed with blower models ILB3, ILB6, ILB9, ILB11, EB6, EB9, EB12 or EB15 only. Other blowers cannot be substituted (blowers sold separately.) Plan where and how the ductwork will be installed.

If installing exterior or in-line blower, refer to instructions packed with blower and follow steps 1 up to 7, 11, 13, 15, 17 and up of this manual.

Install proper-sized ductwork, elbows and roof or wall cap for the type of blower you are installing. If installing CP45I Series power pack, use 8" round ductwork and if installing CP47I or CP47E Series power pack, use 10" round ductwork. Use metal foil duct tape to seal duct joints.

1.3 All Installations

The minimum power pack distance above cooktop must not be less than 24". A maximum of 30" above cooktop is recommended for best capture of cooking impurities.

Distances over 30" are at the installer and users discretion.

Run 3-wire power supply cable to installation location. Its length should extend at least 4 feet below the bottom of the custom hood.

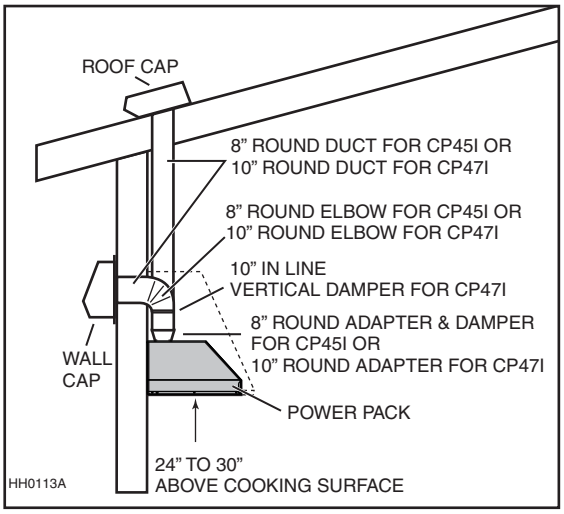

CP45I (single internal blower) or CP47I (dual internal blower) Typical Ductwork

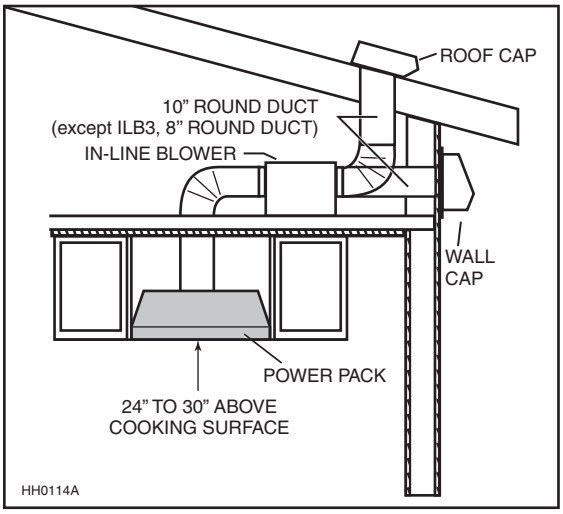

CP47E with Model ILB3, ILB6, ILB9 or ILB11 In-line Blower Typical Ductwork (blower location is shown for reference only)

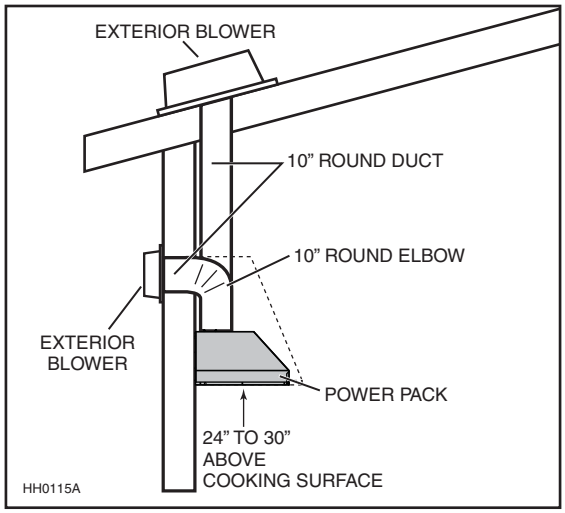

CP47E Exterior Blower Typical Ductwork

2. PREPARE INSTALLATION

⚠ WARNING

When performing installation, servicing or cleaning the unit, it is recommended to wear safety glasses and gloves.

NOTE: Before proceeding to the installation, check the contents of the box. If items are missing or damaged, contact the manufacturer.

Make sure that the following items are included:

- Power Pack
- Accessories:
  - Evolution™ hybrid baffle filters (3 for 36" width power pack, 4 for 42" width power pack and 5 for 48" to 66" width power packs)
  - Baffle filters handles (taped inside the power pack) (3 for 36"width power pack, 4 for 42" width power pack and 5 for 48" to 66" width power packs)
  - Shielded halogen lamps (120 V, 50 W, MR16 with GU10 base or PAR16 with GU10 base) (2 for 36" width power packs, 4 for all other power pack widths)
  - 8" round adapter and damper (included with CP45I power pack series)
  - 10" round in-line vertical damper (included with CP47I and CP47E power pack series)
  - 10" round adapter (included with CP47I power pack series)
  - Bag of parts including: 1 wire clamp, 2 wire connectors, 4 no. 8 x 3/8" screws, 9 no. 8 x 1/2" chrome plated screws, 10 no. 8-32 x 1/4" screws. If need be, discard extra screws.

Parts sold separately:

- Ducts, elbows, wall and roof caps. Refer to page 3 and 4 for a complete list of venting options and model numbers.
- Non-duct kit ANKCP Series, mandatory for non-ducted installation. Refer to page 5 for part numbers.

NOTE: During installation, protect countertop and/or cooktop.

3. CUSTOM HOOD PREPARATION

⚠ WARNING

When building a custom hood, always follow all applicable construction codes and standards.

The custom hood must be constructed to fit the size and shape of the CP45I, CP47I or the CP47E power pack.
See chart and illustration for details.

Power Pack		Total	Range hood dimensions		
Model	Width	weight	A*	B*	C
CP45I	36"	50 lb.	19 5/16"	34 7/16"	4 7/8"
	36"	50 lb.	22 5/16"	34 7/16"	4 7/8"
	48"	60 lb.	19 5/16"	46 7/16"	4 7/8"
CP47I	36"	60 lb.	22 9/16"	34 7/16"	5 7/8"
	42"	70 lb.	22 9/16"	40 7/16"	4 7/8"
	48"	70 lb.	22 9/16"	46 7/16"	5 7/8"
	54"	80 lb.	22 9/16"	52 7/16"	5 7/8"
	60"	83 lb.	22 9/16"	58 7/16"	5 7/8"
	66"	86 lb.	22 9/16"	64 7/16"	5 7/8"
CP47E	36"	40 lb.	22 9/16"	34 7/16"	5 7/8"
	48"	53 lb.	22 9/16"	46 7/16"	5 7/8"
	60"	66 lb.	22 9/16"	58 7/16"	5 7/8"

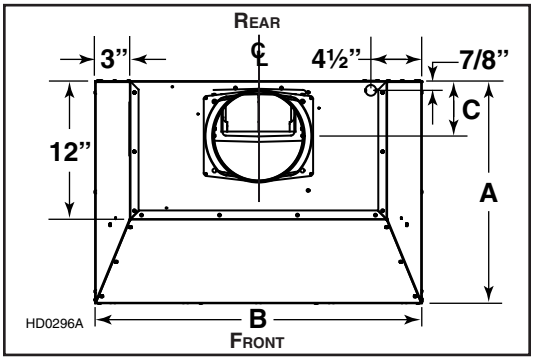

* Dimensions **A** and **B** include rivets head.

To minimize the gap around the power pack, take actual width and depth measurements of power pack and add 1/16" to get **D** and **E** measurements. Cut the hole in the bottom of the cabinet according to dimensions. See chart and illustration for details.

Power Pack		Cutout dimensions	
Model	Width	D	E
CP45I	36"	19 3/8"	34½"
	36"	22 5/8"	34½"
	48"	19 3/8"	46½"
CP47I	36"	22 5/8"	34½"
	42"	22 5/8"	40½"
	48"	22 5/8"	46½"
	54"	22 5/8"	52½"
	60"	22 5/8"	58½"
	66"	22 5/8"	64½"
CP47E	36"	22 5/8"	34½"
	48"	22 5/8"	46½"
	60"	22 5/8"	58½"

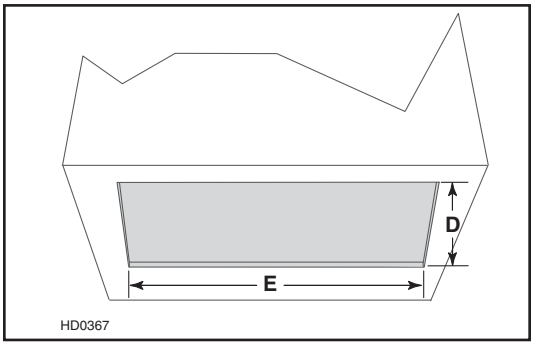

4. MOUNT CUSTOM HOOD INTERNAL FRAMEWORK

⚠ WARNING

The wood hood must be positively secured to wall studs or other wooden framework behind the drywall. Make sure it is capable of supporting its own weight and the weight of the CP45I, CP47I or CP47E. Failure to do so may cause personal injury or damage to countertop or cooktop.

The CP45I, CP47I and CP47E power pack is supported by the custom hood internal framework with screws provided in parts bag.

Since the CP45I, CP47I and CP47E power pack mounting holes are located in front and rear sides (see illustration at right), plan to install wood frame at front and sides for support.

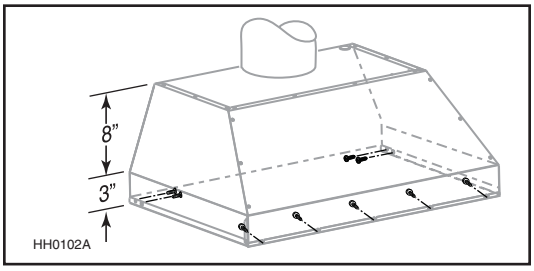

5. REMOVE EVOLUTION™ HYBRID BAFFLE FILTERS

Remove tape on filters. Remove filters from power pack and set aside.
It is recommended to start with the center one(s).

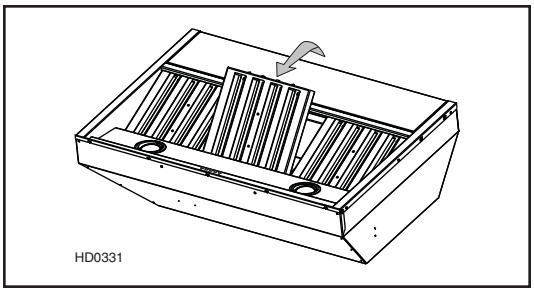

6. REMOVE GREASE DRIP RAIL

A. Lift grease drip rail to disengage it from the bottom panel.
B. Slide grease rail all the way to the left or right (①) and lift the opposite end to disengage the other end from the bottom panel (②). Remove it from the power pack and set aside for later use.

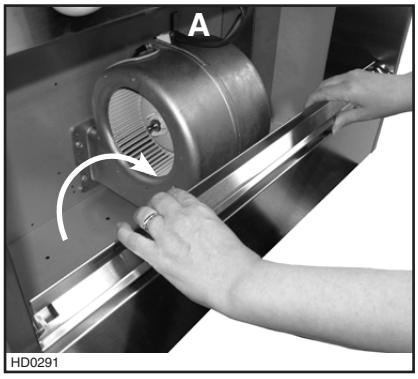

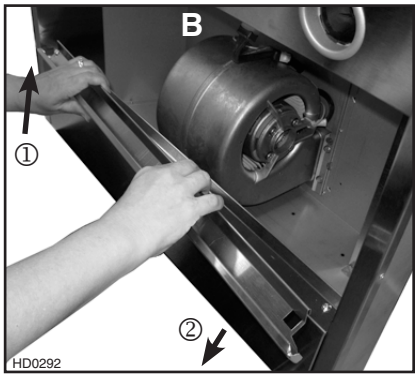

7. REMOVE BOTTOM PANEL

Using a Phillips screwdriver, remove both bottom panel retaining screws and set aside.

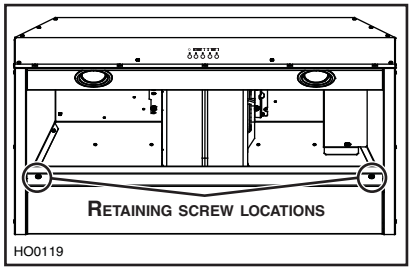

Disassemble bottom panel from power pack and set aside.

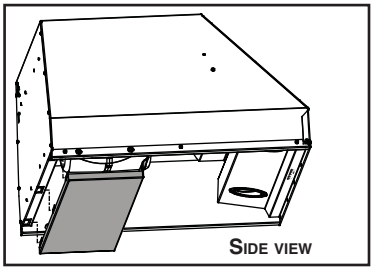

8. REMOVE KNOCK-OUT OPENING (CP45I AND CP47I SERIES ONLY)

From inside the power pack, remove the wiring box cover by removing 2 retaining screws and set aside. Punch out the electrical knockout hole on top of the hood. Install the wire clamp (included in parts bag).

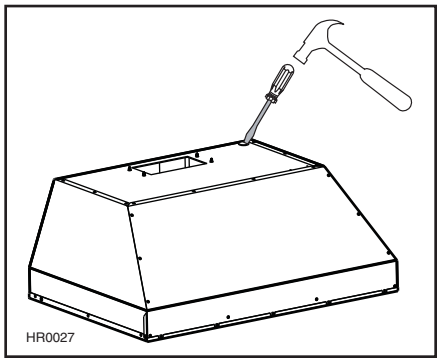
HR0027

9. INSTALL THE 8" ADAPTER/DAMPER (CP45I SERIES ONLY)

Using 4 no. 8 x 3/8" screws from parts bag, assemble the adapter/damper on the top of the power pack. To ensure proper opening of the dampers, remove shipping tape if present. Seal all joints with metal foil duct tape to eliminate air leaks.

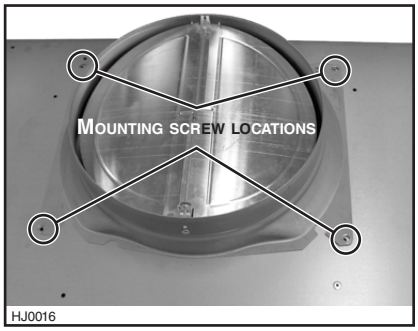

HJ0016

10. INSTALL THE 10" ADAPTER (CP47I SERIES ONLY)

Using 2 no. 8 x 3/8" screws from parts bag, assemble the adapter on the top of the power pack. Seal all joints with metal foil duct tape to eliminate air leaks.

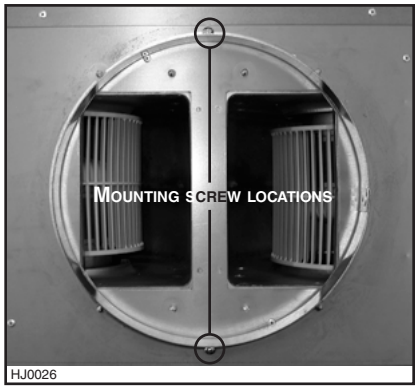

HJ0026

11. INSTALL THE 10" DAMPER (CP47I AND CP47E SERIES, DUCTED INSTALLATION ONLY)

NOTE: For a non-ducted installation, do not install the 10" damper.

Install 10" damper inside the vertical ductwork that will be attached to power pack. Do not install in a horizontal ductwork or it will not open and close properly. Remove shipping tape if present. Secure the damper to the duct with 3 no. 8 sheet metal screws (not provided). Ensure damper opens and closes freely. Seal all joints with metal foil duct tape to eliminate air leaks.

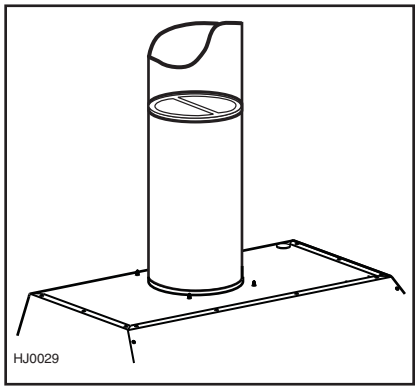
HJ0029

12. INSTALL THE ROUGH-IN PLATE FOR EXTERNAL BLOWER (CP47E SERIES ONLY)

Refer to the instructions included with the selected blower/rough-in kit (sold separately) for details on installing the rough-in plate. Install the rough-in plate so that the wiring box is located on the right side when facing the hood, as specified on the blower housing label.

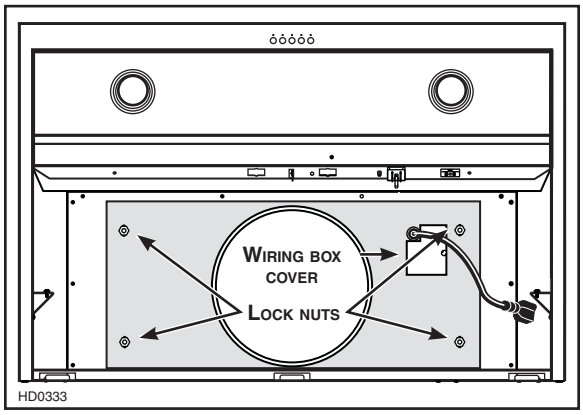

13. CONNECT WIRING (ALL BLOWERS)

⚠ WARNING

Risk of electric shock. Electrical wiring must be done by qualified personnel in accordance with all applicable codes and standards. Before connecting wires, switch power off at service panel and lock service disconnecting means to prevent power from being switched on accidentally.

Position the power pack below the installed custom hood.

INTERNAL BLOWERS: Insert the house wiring cable through the wire clamp previously installed in step 8. Tighten the wire clamp to secure the cable. Connect cable into wiring box using wire connectors. Connect BLACK to BLACK, WHITE to WHITE and GREEN or bare wire under GREEN ground screw. **DO NOT FORGET TO CONNECT THE GROUND**. Reinstall wiring box cover.

IN-LINE OR EXTERIOR BLOWERS: See instructions included with blower.

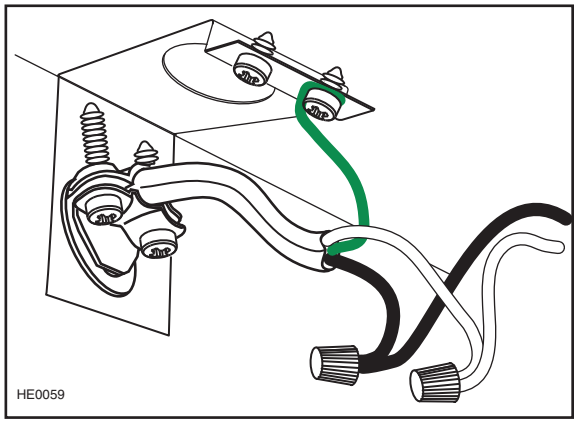

14. REMOVE THE INTERNAL BLOWER(S) (CP45I AND CP47I SERIES ONLY)

In order to ease the power pack alignment with existing ductwork, unplug and disassemble the blower(s) from the power pack before installing the custom hood.

ALL INTERNAL BLOWER MODELS

Unplug the blower(s)

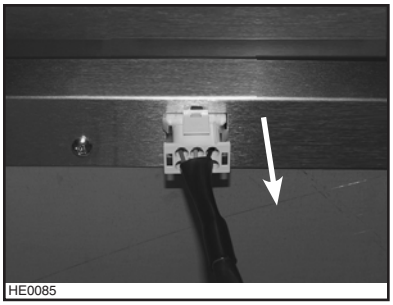

12. REMOVE THE INTERNAL BLOWER(S) (CP45I AND CP47I SERIES ONLY) (CONT'D)

SINGLE BLOWER MODELS

Using a 5/16" socket, a Robertson or a Phillips no. 2 screwdriver, remove all blower mounting screws from the inner top of the power pack. Set the screws aside.

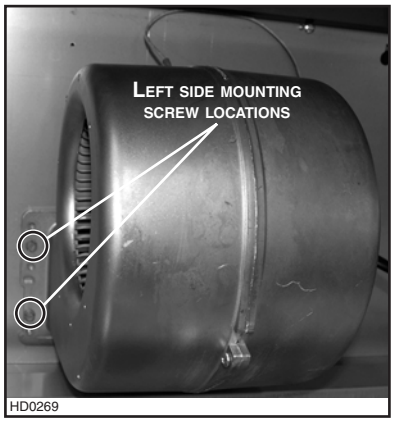

HD0269

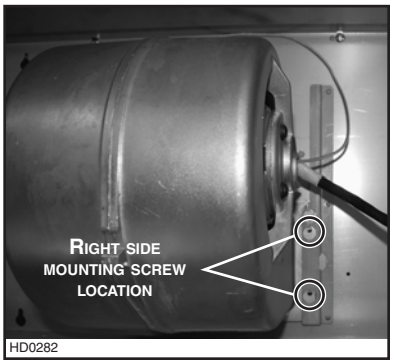

HD0282

Slide the blower to disengage its flange from the retaining bracket. Set the blower aside.

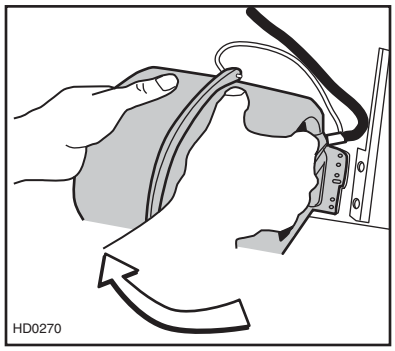
HD0270

DUAL BLOWER MODELS

For each blower, using a 5/16" socket, a Robertson or a Phillips no. 2 screwdriver, remove all blower mounting screws from the inner top of the power pack front and rear brackets. Set the screws aside.

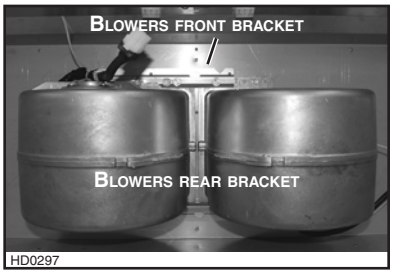

HD0297

For each blower, slide it to disengage its flanges from the retaining brackets. Set the blowers aside.

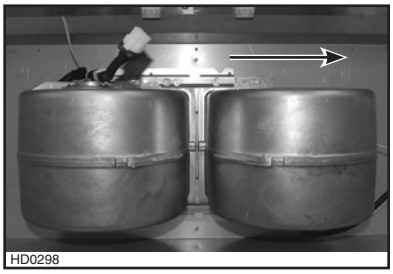
HD0298

15. INSTALL POWER PACK

MODEL CP45I ONLY: If the model CP45I is to be installed with a non-duct kit, install a 8" to 7" reducer (included in non-duct kit) prior to install the power pack in its custom hood.

CAUTION

Take care not to kink ducting when installing the power pack.

Using provided no. 8 x 1/2" chrome plated screws, install the power pack inside the custom hood. Start with 2 screws on front corners, then use 4 screws for sides and use the remaining screws to finalize securing the front power pack. (See figure at right for mounting screw specific locations.)

Make sure the adapter/damper (or the adapter) enters the ducting. When there is access to the top of the power pack, seal connections with metal foil duct tape.

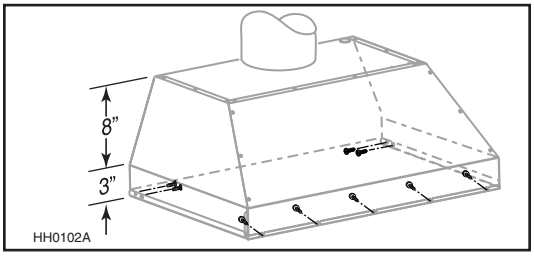

HH0102A

16. REINSTALL THE INTERNAL BLOWER(S) (CP45I AND CP47I SERIES ONLY)

SINGLE BLOWER MODELS

Slide the blower to engage its flange in the retaining bracket.

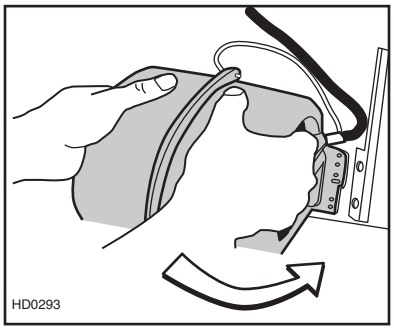
HD0293

Using a 5/16” socket, a Robertson or a Phillips no. 2 screwdriver, secure the blower to the inner top of the power pack with all blower mounting screws (previously removed in step 14).

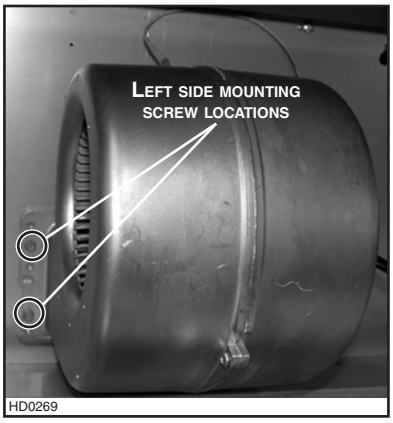

HD0269

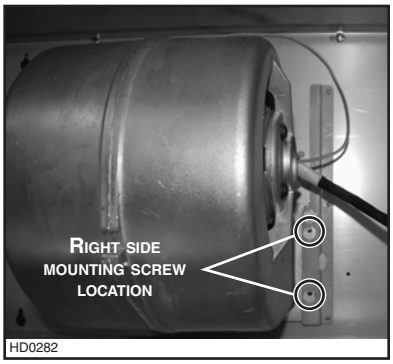

HD0282

DUAL BLOWER MODELS

For each blower, slide it to engage its flanges in both retaining brackets.

NOTE: Both blowers are identical and can be mounted on either side of the power pack.

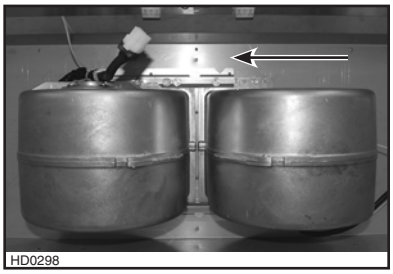
HD0298

For each blower, using a 5/16” socket, a Robertson or a Phillips no. 2 screwdriver, secure the blower to the inner top of the power pack through the front and rear brackets with all blower mounting screws (previously removed in step 14).

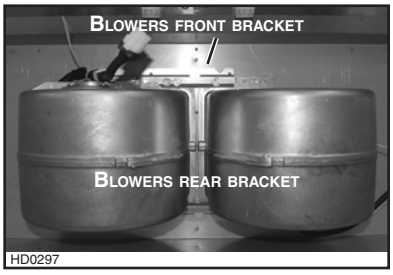

HD0297

ALL MODELS

Plug the blower(s) in.

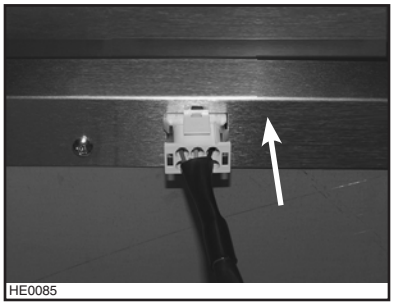
HE0085

17. PERFORM THE EXTERNAL BLOWER CONNECTIONS (CP47E SERIES ONLY)

⚠ WARNING

Do not plug the two cords together.

To install the blower see instructions included with the blower.

Plug the 3-prong plug cord from rough-in plate to the 3-prong male connector inside the power pack (**A**) and the 2-prong male connector cord from rough-in plate to the 2-prong plug inside the power pack (**B**).

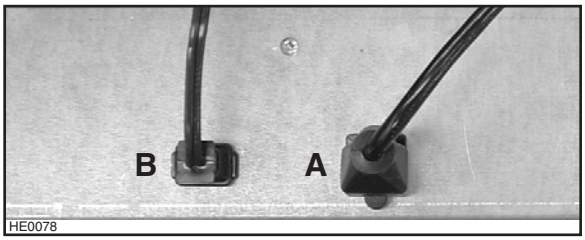

18. REINSTALL BOTTOM PANEL

Lift the bottom panel and engage the power pack metal tabs in bottom panel slots, as shown in details **A** and **B** below.

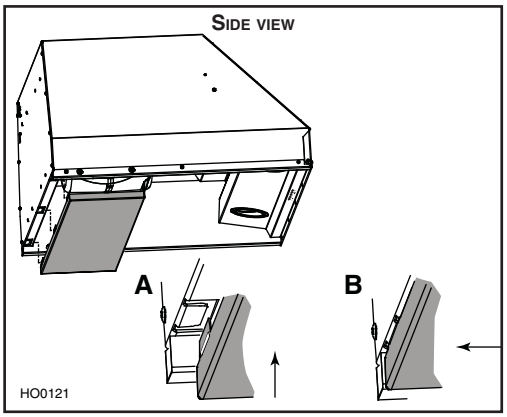

Secure the bottom panel to the power pack using its screws previously removed in step 7.

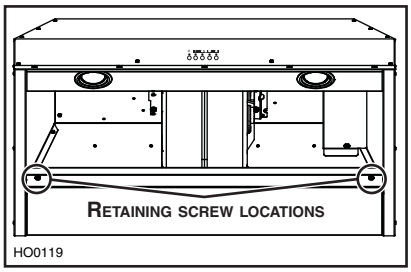

19. REINSTALL GREASE DRIP RAIL

A. Insert one end of grease rail in power pack side (①) while lifting the other end over the bottom panel edge (②).

B. Center the grease drip rail over the bottom panel edge and flip it to snap in place.

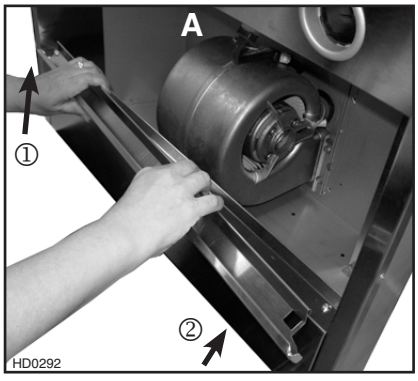

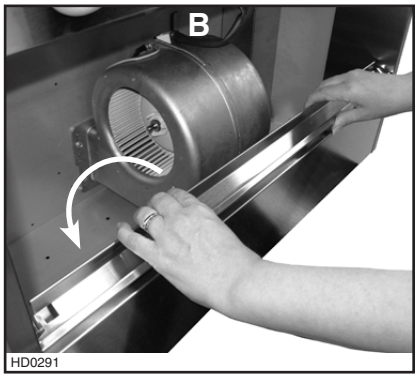

20. REINSTALL EVOLUTION™ HYBRID BAFFLE FILTERS

CAUTION

Remove protective plastic film covering Evolution™ hybrid baffle filters before installing them.

Before reinstalling Evolution hybrid baffle filters, slide out the secondary micromesh filters from their back and remove all protective plastic film.

NOTE: Assemble the metal handles to the filters, using provided no. 8-32 x 1/4" screws, before installing them in the power pack.

20.1 Ducted Installation:

Slide in the secondary filters into each baffle filters before reinstalling them on the hood.

20.2 Non-Ducted Installation:

Discard the secondary filters. Slide in the charcoal filters included in the non-duct kit. Reinstall the filters on the hood.

It is recommended to install side filters first and finish with center one(s).

1. Insert one end of Evolution hybrid baffle filter into the front channel of the hood.
2. Raise the other end toward the inside of power pack and insert in the grease drip rail of the power pack.

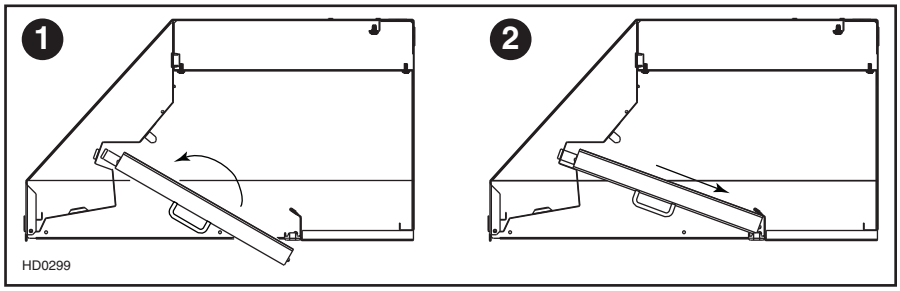

Replacement filters are available from your dealer. See label inside power pack for size and part number.

For charcoal filter replacement kit, see table on page 19.

21. LIGHT BULBS

This power pack requires shielded halogen lamps (120 V, 50 W PAR16 with GU10 base, 2 for the 36" wide power pack and 4 for the 42" to 66" wide hood), included.

NOTE: Before using lamps, remove shipping tape on them (if present).

⚠WARNING

Do not touch lamps during or soon after operation. Burns may occur. In order to prevent the risk of personal injury, only install shielded halogen lamps. Also, never install a cool beam, a dichroic lamp, a lamp not suitable for use in recessed luminaires or identified for use in enclosed fixtures.

1. Install the lamps by placing the bulb leads into their grooves in the socket.
2. Gently push upwards and turn clockwise until secure.

To remove lamps, gently push upwards and turn counterclockwise to disengage bulb leads from their grooves.

NOTE: To ease removal of the bulbs, use a rubber dishwashing glove or use suction cup tool available from Best. Contact Best Customer Service at 1-800-558-1711 to order suction cup tool, part no. 99526707.

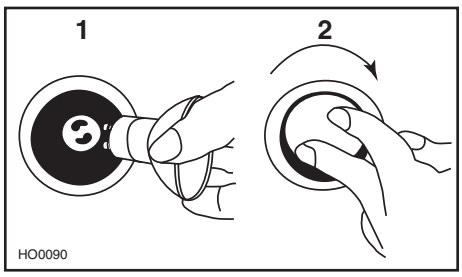

22. USE AND CARE

Evolution™ Hybrid Baffle Filters

The Evolution hybrid baffle filters should be cleaned frequently. Use a warm detergent solution. Wash more often if your cooking style generates greater grease — like frying foods or wok cooking.

Remove Evolution hybrid baffle filters by pushing them towards the front of power pack and rotating filters downward. Slide out the secondary micromesh filter from the back of each hybrid baffle filter before cleaning. Baffle filters are dishwasher safe. Clean secondary filters with a warm detergent solution. Allow filters to dry completely before reinstalling them in the power pack.

Clean all-metal filters in the dishwasher using a non-phosphate detergent. Discoloration of the filter may occur if using phosphate detergent or as a result of local water conditions — but this will not affect filter performance. This discoloration is not covered by the warranty.

Grease Drip Rail

The grease drip rail should be cleaned frequently. Remove it from the power pack (see step 6 on page 7) and use a warm detergent solution. As with the baffle filters, wash more often if your cooking style generates greater grease — like frying foods or wok cooking. Allow grease drip rail to dry completely before reinstalling it in the power pack.

Interior Blower(s) Cleaning

Remove the filters in order to access the blower(s). Vacuum blower(s) to clean. Do not immerse in water.

Power pack cleaning

Stainless steel cleaning:

Do:	**Don't:**
• Regularly wash with clean cloth or rag soaked with warm water and mild soap or liquid dish detergent. • Always clean in the direction of original polish lines. • Always rinse well with clear water (2 or 3 times) after cleaning. Wipe dry completely. • You may also use a specialized household stainless steel cleaner.	• Use any steel or stainless steel wool or any other scrapers to remove stubborn dirt. • Use any harsh or abrasive cleansers. • Allow dirt to accumulate. • Let plaster dust or any other construction residues reach the power pack. During construction/renovation, cover the power pack to make sure no dust sticks to stainless steel surface.

Avoid when choosing a detergent:

- Any cleaners that contain **bleach** will attack stainless steel.
- Any products containing: **chloride, fluoride, iodide, bromide** will deteriorate surfaces rapidly.
- Any combustible products used for cleaning such as **acetone, alcohol, ether, benzol**, etc., are highly explosive and should never be used close to a range.

23. OPERATION

Always turn your hood on before you begin cooking to establish an air flow in the kitchen. Let the blower run for a few minutes to clear the air after you turn off the range. This will help keep the whole kitchen cleaner and brighter.

1) *Blower **low** speed push button*
   — *LinkLogic® Erase Link push button*
2) *Blower **medium-low** speed push button*
   — *LinkLogic® exit Link Mode push button*
3) *Blower **medium-high** speed push button*
   — *LinkLogic® Master Link Mode push button*
4) *Blower **high** speed push button*
   — *LinkLogic® Auto Link Mode push button*
5) *Halogen light push button*
   — *Filter cleaning reset*

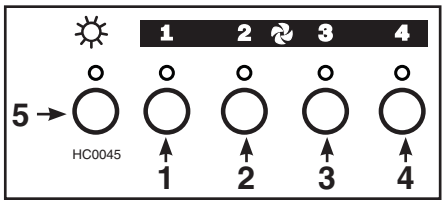

COOKTOP LIGHTING (HALOGEN)

- The halogen lighting is controlled by the light push button (push button **5** on illustration above). Push once to turn the lights ON (if memory was set, it opens to the set light intensity) and push a second time to turn the lights ON to a brighter level from 1 to 4. If the lights are at the highest level, pressing another time will set them to the lowest intensity.
- Press and maintain for 1 second to turn OFF the lights and set the memorized intensity. When turned on, the halogen bulbs will light cooktop at the previous setting.
- Use 120 V, 50 W, MR16 with GU10 base or PAR16 with GU10 base, shielded halogen lamps (included).
- The LED above this push button lights **blue** when the lights are ON.

BLOWER

The blower is controlled by the 4 blower push buttons (push buttons **1** to **4** on illustration above).

- **Push button 1**
  – Press once to turn the blower ON to **Low** speed. Press a second time to turn the blower OFF.
  – The LED above this push button lights **blue** when the blower is running and turns off when the blower is not running at low speed.
  – When power level **1** is activated from OFF, 100% of power level is activated during 0.3 second acting as a kick-start.
- **Push button 2**
  – Press once to turn the blower ON to **Medium-Low** speed. Press a second time to turn the blower OFF.
  – The LED above this push button lights **blue** when the blower is running and turns off when the blower is not running at Medium-Low speed.
- **Push button 3**
  – Press once to turn the blower ON to **Medium-High** speed. Press a second time to turn the blower OFF.
  – The LED above this push button lights **blue** when the blower is running and turns off when the blower is not running at Medium-High speed.
- **Push button 4**
  – Press once to turn the blower ON to **High** speed. Press a second time to turn the blower OFF.
  – The LED above this push button lights **blue** when the blower is running and turns off when the blower is not running at High speed.

FUNCTIONS

- **Delay off**: ***Push and maintain either of push buttons 1, 2, 3 or 4 for 2 seconds***
  – A 10-minute delay off is activated by pressing and maintaining any blower speed push button for 2 seconds. The blower operates at selected speed for 10 minutes.
  – During this time, selected speed LED is blinking while the blower is running.
  – After 10 minutes has expired, the blower turns off and the LED stops blinking.
  – If another speed level is selected during a DELAY OFF, the delay is transferred to that selected speed without resetting the timer.

- **Filters cleaning reset**: ***Push and maintain push button 5 for 2 seconds***
  – When blower is turned OFF and the timer has counted 30 hours of operation, the light push button (**5**) LED blinks **blue**, indicating the need to clean the filters.
  – After filters are cleaned and reinstalled, press and maintain the light push button (**5**) for 2 seconds to reset the 30-hour timer and stop the LED from blinking.

23. OPERATION (CONT'D)

- **HEAT SENTRY™**

  This power pack is equipped with a Heat Sentry™ thermostat. This thermostat is a device that will start or speed up the blower if it senses excessive heat above the cooking surface.

  1. If blower is OFF - it turns blower ON to HIGH speed.
  2. If blower is ON at a lower speed setting – it turns the blower up to HIGH speed.

  NOTE: When Heat Sentry™ is activated, the communication coming from the LinkLogic® device is disabled and the "DELAY OFF" function is inactivated.

⚠ WARNING

The HEAT SENTRY can start the blower during a range top fire or other excessive heat situations even if the hood is turned off. In this case, it is impossible to turn the blower OFF with blower switch. If you must stop the blower, do it from the main electrical panel.

When the temperature level drops to normal, the blower will return to its original setting.

- **LINKLOGIC® NETWORK COMPATIBILITY**

  Your CP45I, CP47I or CP47E Series power pack can be linked to LinkLogic network, if installed in your house.

- **LINKLOGIC® LINKING INSTRUCTIONS**

  1. INITIALIZE THE LINKLOGIC DEVICE TO BE LINKED

  Make sure that the LinkLogic device to be linked is initialized (default state, see instructions of LinkLogic device).

  2. ACTIVATE THE *LINK* MODE OF THE POWER PACK

  Simultaneously press the push buttons **3** and **4** for 2 seconds; all 4 speed level LEDs flash.

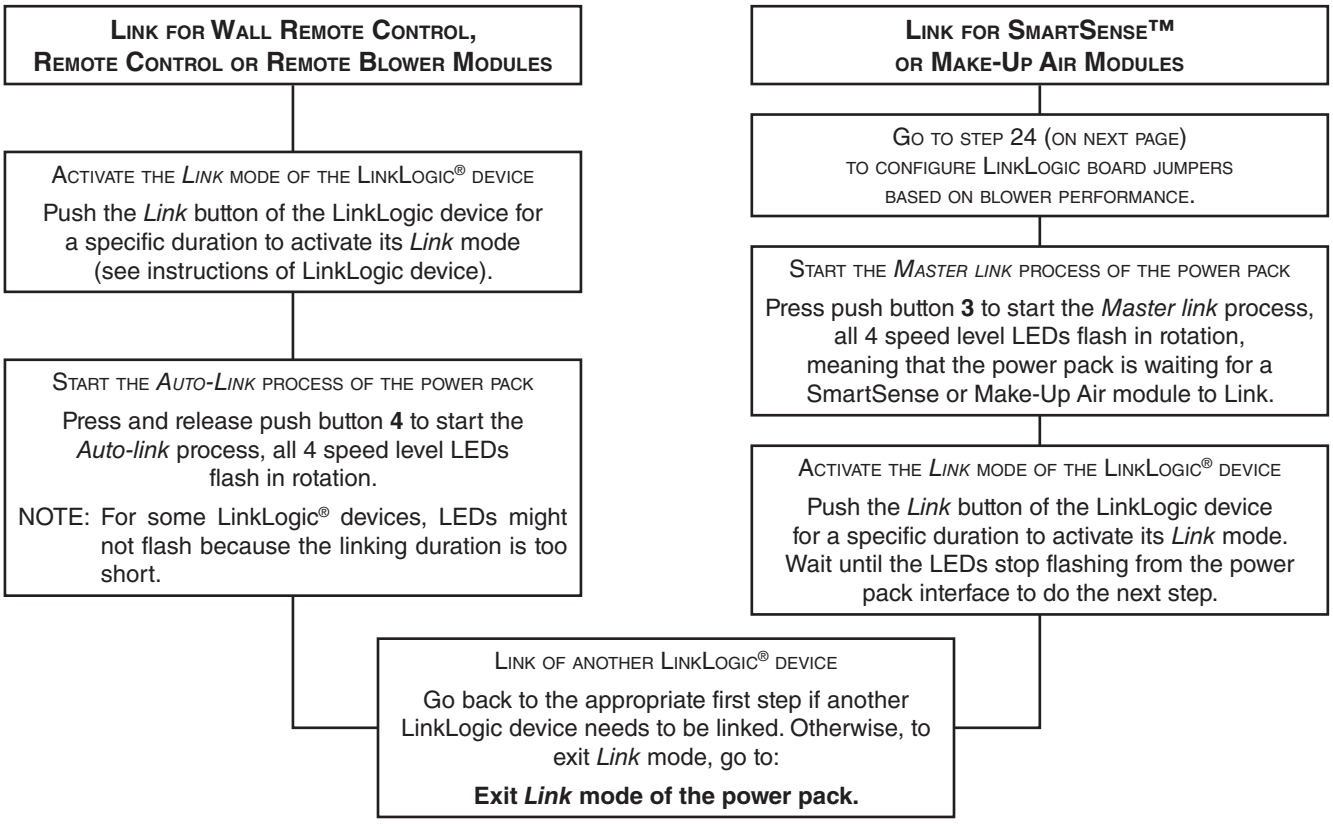

  3. EXIT *LINK* MODE OF THE POWER PACK

  Press and hold the Exit *Link* Mode push button (push button **2** on control illustration) for 2 seconds to exit *Link* mode. *Link* mode remains activated for 4 minutes if no other operation is done.

23. OPERATION (CONT'D)

- **ERASE *LINK* PROCESS**

  1. ACTIVATE THE *LINK* MODE OF THE HOOD

  Simultaneously press the Master Link Mode and Auto Link Mode push buttons (push buttons **3** and **4** on control illustration) for 2 seconds; all 4 speed level LEDs flash.

  2. ERASE ALL LINKED LINKLOGIC DEVICES

  Press the Erase Link push button (push button **1** on control illustration) for 2 seconds to start the *Erase-link* process, all 4 speed level LEDs flash in rotation on the power pack interface until links are erased.

  NOTE: For some LinkLogic® devices, LEDs might not flash because the linking duration is too short.

  3. EXIT *LINK* MODE OF THE HOOD

  Press and hold the *Exit Link* mode push button (push button **2** on control illustration) for 2 seconds to exit *Link* mode. Link mode remains activated for 4 minutes if no other operation is done.

24. LINKLOGIC SYSTEM CONTROL BOARD JUMPERS

The LinkLogic system is designed to work with devices like the Broan SmartSense™ Fan system that requires CFM output for this range hood. If you are using this power pack with a LinkLogic device that requires CFM information, please follow the simple instruction/matrix below to configure the LinkLogic control board in the power pack to provide the correct CFM information. To access the LinkLogic control board, remove baffle filters. Remove screws retaining the control panel to the hood. Rotate carefully the control panel in order to see the LinkLogic board jumpers. Remove jumpers from current location on pins and reconfigure based on blower performance.

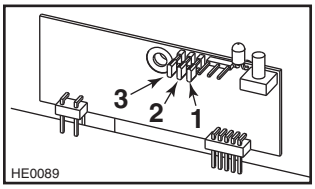

LINKLOGIC BOARD JUMPERS

PIN 1	PIN 2	PIN 3	MAXIMUM CFM VALUE
0	0	0	0 CFM
0	0	1	300 CFM
0	1	0	500 CFM
0	1	1	600 CFM

0 = NO JUMPER ON PIN 1 = JUMPER ON PIN

PIN 1	PIN 2	PIN 3	MAXIMUM CFM VALUE
1	0	0	900 CFM
1	0	1	1000 CFM
1	1	0	1200 CFM
1	1	1	1500 CFM

0 = NO JUMPER ON PIN 1 = JUMPER ON PIN

If you are unsure if the LinkLogic accessory or device requires CFM data, please refer to the unit instructions.

NOTE: If during normal operation, all 4 speed level LEDs quickly flash twice and in rotation, an error occurred while communicating with a linked LinkLogic device. Reset this error flag by entering and then exit the Linking mode.

25. WARRANTY

ONE-YEAR LIMITED WARRANTY

Broan-NuTone LLC ("Broan-NuTone") warrants to the original consumer purchaser of its products that such products will be free from defects in materials or workmanship for a period of one year from the date of original purchase. THERE ARE NO OTHER WARRANTIES, EXPRESS OR IMPLIED, INCLUDING, BUT NOT LIMITED TO, IMPLIED WARRANTIES OF MERCHANTABILITY OR FITNESS FOR A PARTICULAR PURPOSE.

During this one-year period, Broan-NuTone will, at its option, repair or replace, without charge, any product or part which is found to be defective under normal use and service.

THIS WARRANTY DOES NOT EXTEND TO FLUORESCENT LAMP STARTERS, TUBES AND BULBS, FUSES, FILTERS, DUCTS, ROOF CAPS, WALL CAPS AND OTHER ACCESSORIES FOR DUCTING. This warranty does not cover (a) normal maintenance and service or (b) any products or parts which have been subject to misuse, negligence, accident, improper maintenance or repair (other than by Broan-NuTone), faulty installation or installation contrary to recommended installation instructions.

The duration of any implied warranty is limited to the one-year period as specified for the express warranty. Some states or provinces do not allow limitation on how long an implied warranty lasts, so the above limitation may not apply to you.

BROAN-NUTONE'S OBLIGATION TO REPAIR OR REPLACE, AT BROAN-NUTONE'S OPTION, SHALL BE THE PURCHASER'S SOLE AND EXCLUSIVE REMEDY UNDER THIS WARRANTY. BROAN-NUTONE SHALL NOT BE LIABLE FOR INCIDENTAL, CONSEQUENTIAL OR SPECIAL DAMAGES ARISING OUT OF OR IN CONNECTION WITH PRODUCT USE OR PERFORMANCE. Some states or provinces do not allow the exclusion or limitation of incidental or consequential damages, so the above limitation or exclusion may not apply to you.

This warranty gives you specific legal rights, and you may also have other rights, which vary from state to state or province to another. Any modification performed on this product without the authorization of Broan-NuTone will void this warranty. This warranty supersedes all prior warranties.

To qualify for warranty service, you must (a) notify Broan-NuTone at the address or telephone number stated below, (b) give the model number and part identification and (c) describe the nature of any defect in the product or part. At the time of requesting warranty service, you must present evidence of the original purchase date.

Best®, 926 W. State Street, Hartford, WI 53027 (1-800-558-1711)

Best®, 550 Lemire Blvd., Drummondville, QC, Canada (1-866-737-7770)

www.bestrangehoods.com

26. WIRING DIAGRAMS

⚠ WARNING

Risk of electrical shock. Electrical wiring must be done by qualified personnel in accordance with all applicable codes and standards. Before connecting wires, switch power off at service panel and lock service disconnecting means to prevent power from being switched on accidentally.

Best CP45I & CP47I Series

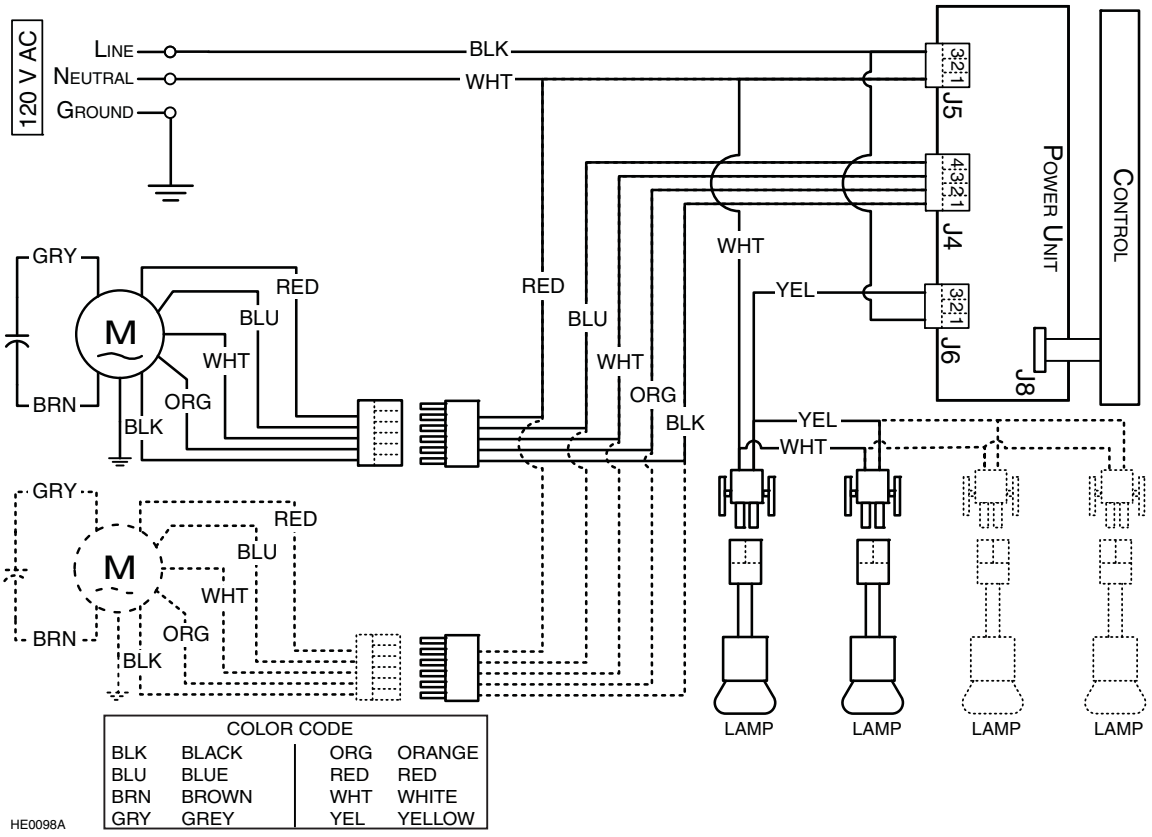

Best CP47E Series

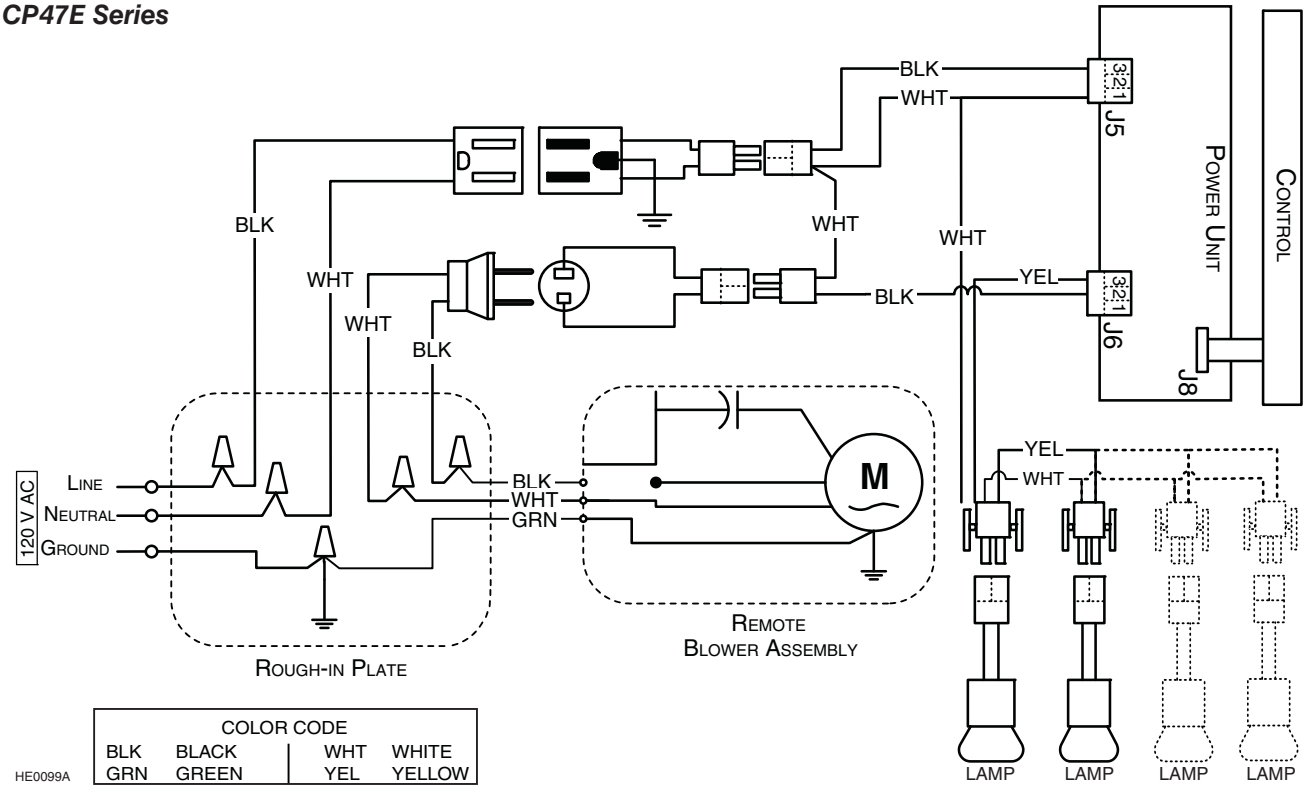

27. SERVICE PARTS

Best CP45I & CP47I Series

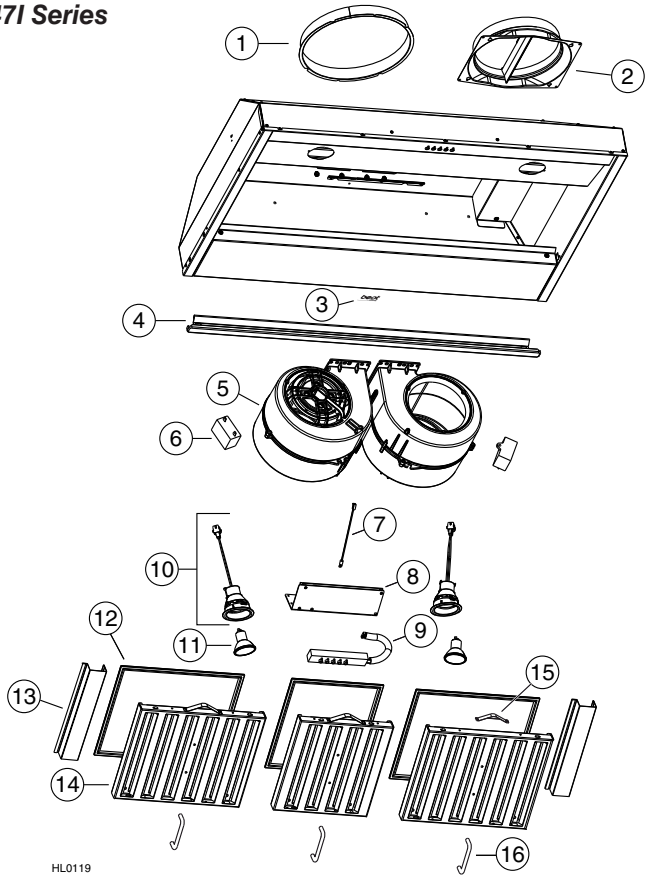

Replacement Parts and Repairs

In order to ensure your unit remains in good working condition, you must use Broan-NuTone genuine replacement parts only. Broan-NuTone genuine replacement parts are specially designed for each unit and are manufactured to comply with all the applicable certification standards and maintain a high standard of safety. Any third party replacement part used may cause serious damage and drastically reduce the performance level of your unit, which will result in premature failing. Broan-NuTone recommends to contact a certified service depot for all replacement parts and repairs.

Key no.	Part no.	Description	Qty. (power pack width)					
			30"	42"	48"	54"	60"	66"
1	SV08541	Adapter 10" Round (for CP47I Series)	1	1	1	1	1	1
2	SV08543	Adapter/Damper 8" Round (for CP45I Series)	1	-	1	-	-	-
3	SV05869	Best Logo	1	1	1	1	1	1
4	SV17871	Grease Rail 36"	1	-	-	-	-	-
	SV17872	Grease Rail 42"	-	1	-	-	-	-
	SV17873	Grease Rail 48"	-	-	1	-	-	-
	SV17874	Grease Rail 54"	-	-	-	1	-	-
	SV17875	Grease Rail 60"	-	-	-	-	1	-
	SV17876	Grease Rail 66"	-	-	-	-	-	1
5	SV08582	Internal Blower (for CP45I Series)	1	-	1	-	-	-
		Internal Blower (for CP47I Series)	2	2	2	2	2	2
6	SV08783	Capacitor (for CP45I Series)	1	-	1	-	-	-
		Capacitor (for CP47I Series)	2	2	2	2	2	2
7	SV06138	Heat Sentry Thermostat	1	1	1	1	1	1
8	SV08581	Control Processor Unit	1	1	1	1	1	1
9	SV08583	Control Interface	1	1	1	1	1	1
10	SV16569	Lamp Shell, Socket & Trim Assembly	2	4	4	4	4	4
11	SV05921	Shielded Halogen Lamps (120 V, 50 W, GU-10)	2	4	4	4	4	4
12	SV08695	Secondary Micromesh Filter 8.84" x 9.80"	1	4	5	3	1	-
	SV08694	Secondary Micromesh Filter 11.84" x 9.80"	2	-	-	2	4	5
13	SV17852	Filter Filler (pair)	-	1	-	-	-	1
14	SV17917	Evolution™ Hybrid Baffle Filter 8.84" x 9.80" x 1" (incl. item 12)	1	4	5	3	1	-
	SV17918	Evolution™ Hybrid Baffle Filter 11.84" x 9.80" x 1" (incl. item 12)	2	-	-	2	4	5
15	SV08337	Filter Spring (set of 6)	1	1	1	1	1	1
16	SV07680	Baffle Filter Handle with Screws	3	4	5	5	5	5
*	SV06628	LinkLogic® Control Board (97017737)	1	1	1	1	1	1
*	SV08542	10" Round Vertical In-line Damper (CP47I series only)	1	1	1	1	1	1
*	SV08580	Installation Guide	1	1	1	1	1	1
*	SV08545	Parts Bag: 2 wire connectors, 1 wire clamp, 4 screws no. 8 x 3/8", 9 chrome plated screws no. 8 x 1/2", 10 mechanical screws no. 8-32 x 1/4"	1	1	1	1	1	1
*	99010357	8.7" x 9.6" Recirculation Filter	1	4	5	-	1	-
*	99010358	11.7" x 9.6" Recirculation Filter	2	-	-	-	4	-

* Not shown.

27. SERVICE PARTS (CONT'D)

Best CP47E Series

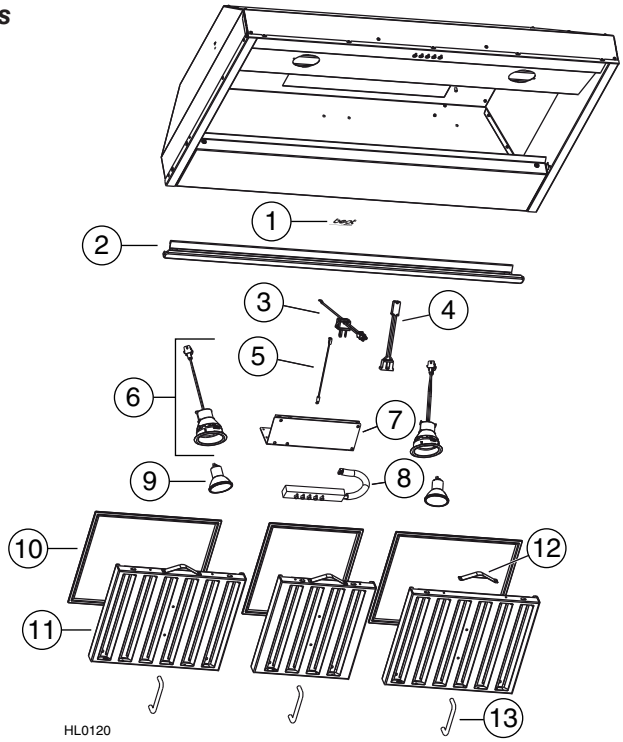

REPLACEMENT PARTS AND REPAIRS

In order to ensure your unit remains in good working condition, you must use Broan-NuTone genuine replacement parts only. Broan-NuTone genuine replacement parts are specially designed for each unit and are manufactured to comply with all the applicable certification standards and maintain a high standard of safety. Any third party replacement part used may cause serious damage and drastically reduce the performance level of your unit, which will result in premature failing. Broan-NuTone recommends to contact a certified service depot for all replacement parts and repairs.

KEY NO.	PART NO.	DESCRIPTION	QTY. (POWER PACK WIDTH)		
			36"	48"	60"
1	SV05869	BEST LOGO	1	1	1
2	SV17871	GREASE RAIL 36"	1	-	-
	SV17873	GREASE RAIL 48"	-	1	-
	SV17875	GREASE RAIL 60"	-	-	1
3	SV13924	MALE CONNECTOR	1	1	1
4	SV13923	FEMALE CONNECTOR	1	1	1
5	SV06138	HEAT SENTRY THERMOSTAT™	1	1	1
6	SV16569	LAMP SHELL, SOCKET & TRIM ASSEMBLY	2	4	4
7	SV08701	CONTROL PROCESSOR UNIT	1	1	1
8	SV08583	CONTROL INTERFACE	1	1	1
9	SV05921	SHIELDED HALOGEN LAMPS (120 V, 50 W, GU-10)	2	4	4
10	SV08695	SECONDARY MICROMESH FILTER 8.84" x 9.80"	1	5	1
	SV08694	SECONDARY MICROMESH FILTER 11.84" x 9.80"	2	-	4
11	SV17917	EVOLUTION™ HYBRID BAFFLE FILTER 8.84" x 9.80" x 1" (INCL. ITEM 10)	1	5	1
	SV17918	EVOLUTION™ HYBRID BAFFLE FILTER 11.84" x 9.80" x 1" (INCL. ITEM 10)	2	-	4
*	SV08337	FILTER SPRING (SET OF 6)	1	1	1
*	SV07680	BAFFLE FILTER HANDLE WITH SCREWS	3	5	5
*	SV06628	LINKLOGIC® CONTROL BOARD (97017737)	1	1	1
*	SV08542	10" ROUND VERTICAL IN-LINE DAMPER	1	1	1
*	SV08580	INSTALLATION GUIDE	1	1	1
*	SV08545	PARTS BAG: 2 WIRE CONNECTORS, 1 WIRE CLAMP, 4 SCREWS NO. 8 x 3/8", 9 CHROME PLATED SCREWS NO. 8 x 1/2", 10 MECHANICAL SCREWS NO. 8-32 x 1/4"	1	1	1

* NOT SHOWN.

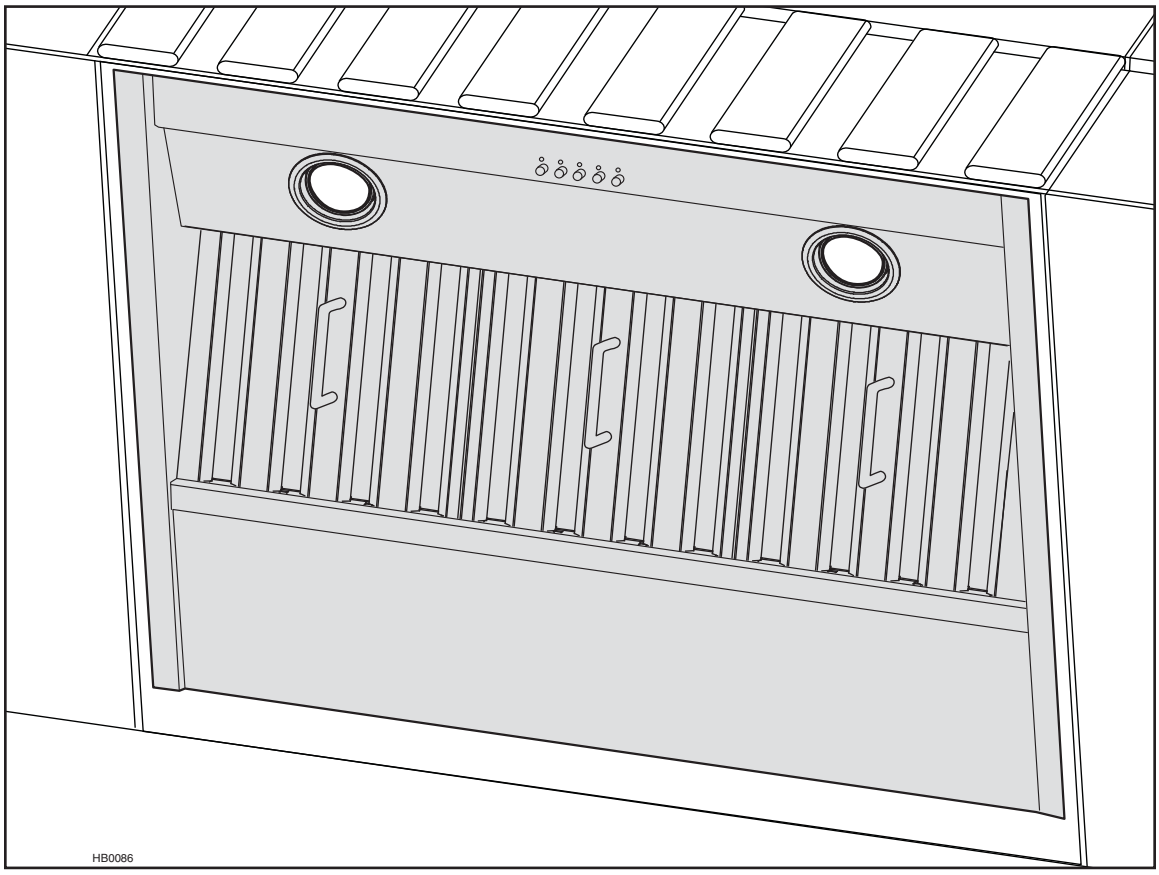

SÉRIES CP45I, CP47I ET CP47E

⚠ CONÇUES POUR USAGE DOMESTIQUE SEULEMENT ⚠

LIRE ET CONSERVER CES DIRECTIVES

INSTALLATEUR : LAISSER CE GUIDE AU PROPRIÉTAIRE.
PROPRIÉTAIRE : DIRECTIVES D'UTILISATION ET D'ENTRETIEN
EN PAGES 34 À 37.

BEST; Hartford, Wisconsin www.BestRangeHoods.com 800 558-1711
BEST; Drummondville, QC, Canada www.BestRangeHoods.com 866 737-7770

Pour enregistrer votre produit en ligne ou pour obtenir plus d'information, consultez notre site www.BestRangeHoods.com

SV08580 rév. 10

⚠ AVERTISSEMENT

AFIN DE RÉDUIRE LES RISQUES D'INCENDIE, D'ÉLECTROCUTION OU DE BLESSURES CORPORELLES, SUIVEZ LES DIRECTIVES SUIVANTES :

1. N'utilisez cet appareil que de la façon prévue par le manufacturier. Si vous avez des questions, contactez le manufacturier à l'adresse ou au numéro de téléphone indiqués dans la garantie.
2. Avant de réparer ou de nettoyer l'appareil, couper l'alimentation électrique en verrouillant le panneau de distribution afin d'éviter sa remise en marche accidentelle. Si le panneau de distribution ne peut être verrouillé, y fixer un avertissement en évidence, telle qu'une étiquette de couleur vive.
3. Les travaux d'installation et de raccordement électrique doivent être effectués par une personne qualifiée, conformément aux codes et aux standards de construction, incluant ceux concernant la protection contre les incendies.
4. Une quantité d'air adéquate est requise afin d'assurer une bonne combustion et l'évacuation des gaz par la cheminée dans le cas des équipements alimentés au gaz afin de prévenir les retours de cheminée. Conformez-vous aux instructions et aux standards de sécurité des manufacturiers d'équipement de chauffage, tel qu'ils sont publiés par la National Fire Protection Association (NFPA) et l'American Society for Heating, Refrigeration and Air Conditioning Engineers (ASHRAE) ainsi que les responsables des codes locaux.
5. Veillez à ne pas endommager le câblage électrique ou d'autres équipements non apparents lors de la découpe ou du perçage du mur ou du plafond.
6. Les ventilateurs avec conduits doivent toujours évacuer l'air à l'extérieur.
7. Ne pas utiliser cet appareil avec une commande de vitesse à semi-conducteur.
8. Afin de réduire les risques d'incendie, n'utilisez que des conduits de métal.
9. Cet appareil doit être mis à la terre.
10. Lorsqu'une réglementation est en vigueur et qu'elle comporte des exigences d'installation et/ou de certification plus restrictives, lesdites exigences prévalent sur celles de ce document et l'installateur entend s'y conformer à ses frais.

AFIN DE RÉDUIRE LES RISQUES DE FEU DE CUISINIÈRE :

a) Ne jamais laisser les appareils de cuisson sans surveillance lorsqu'ils sont réglés à feu vif. Les débordements engendrent de la fumée et des déversements graisseux pouvant s'enflammer. Chauffez l'huile lentement, à feu doux ou moyen.

b) Mettez toujours la hotte en marche lorsque vous cuisinez à feu vif ou que vous cuisinez des mets flambés (par ex. : crêpes Suzette, cerises jubilé, steaks au poivre flambés).

c) Nettoyez régulièrement la (les) roue(s) du ventilateur. Ne laissez pas la graisse s'accumuler sur le ventilateur, les filtres ou les conduits d'évacuation.

d) Utilisez le bon format de casserole. Servez-vous toujours de casseroles et d'ustensiles appropriés à la dimension de la surface chauffante.

⚠ AVERTISSEMENT

AFIN D'ÉVITER TOUT RISQUE DE BLESSURES LORS D'UN FEU DE CUISINIÈRE, SUIVEZ CES DIRECTIVES* :

1. Étouffez les flammes avec un couvercle hermétique, une tôle à biscuits ou un plateau métallique et ensuite, éteindre le brûleur. PRENEZ SOIN D'ÉVITER les brûlures. SI LES FLAMMES NE S'ÉTEIGNENT PAS IMMÉDIATEMENT, ÉVACUEZ LES LIEUX ET APPELEZ LES POMPIERS.
2. NE PRENEZ JAMAIS UNE CASSEROLE EN FLAMMES DANS VOS MAINS. Vous pourriez vous brûler.
3. N'UTILISEZ PAS D'EAU, incluant un linge à vaisselle ou une serviette mouillée, cela pourrait occasionner une violente explosion de vapeur.
4. N'utilisez un extincteur QUE DANS LE CAS OÙ :
   - **A.** Vous savez qu'il s'agit d'un extincteur de classe ABC et que vous en connaissez le fonctionnement.
   - **B.** L'incendie est petit et limité à l'endroit où il a débuté.
   - **C.** Les pompiers ont été avisés.
   - **D.** Vous pouvez combattre l'incendie en ayant accès à une sortie de secours.

*Tirées du Kitchen Fire Safety Tips publié par la NFPA.

ATTENTION

1. Pour une utilisation à l'intérieur seulement.
2. Pour usage domestique seulement. Ne pas utiliser pour évacuer des vapeurs ou des matières dangereuses ou explosives.
3. Afin d'éviter tout dommage au moteur et de débalancer ou de rendre bruyante la roue du moteur, garder votre appareil à l'abri des poussières de gypse et de construction/rénovation, etc.
4. Le moteur de votre hotte encastrable possède une protection thermique qui éteindra automatiquement le moteur s'il devient surchauffé. Le moteur redémarrera automatiquement une fois refroidi. Si le moteur continue à arrêter et à redémarrer, faites-le vérifier.
5. La distance minimale entre le bas de votre hotte et la surface de cuisson ne doit pas être inférieure à 24 po. Un maximum de 30 po au-dessus de la surface de cuisson est recommandé pour une meilleure évacuation des odeurs de cuisson.
6. Deux installateurs sont recommandés lors de l'installation vu la grande dimension et le poids de cet appareil.
7. Afin de réduire les risques d'incendie, assurez-vous d'évacuer l'air à l'extérieur. Ne pas évacuer l'air dans des espaces restreints comme l'intérieur des murs ou plafond ou dans le grenier, faux plafond ou garage.
8. Cet appareil est équipé d'un thermostat pouvant faire démarrer le ventilateur automatiquement. Afin de réduire le risque de blessure, couper le courant à partir du panneau électrique et le verrouiller ou apposer un avertissement sur le panneau afin de prévenir que la hotte ne soit mise en marche accidentellement.
9. À cause de la grande capacité d'évacuation de cet appareil, il est recommandé d'ouvrir une fenêtre dans ou près de la cuisine afin de remplacer l'air évacué.
10. Afin de réduire les risques d'incendie et d'électrocution, les modèles Best de la série CP45I et CP47I doivent être installés uniquement avec leurs ventilateurs intérieurs intégrés et les modèles Best de la série CP47E avec leurs ventilateurs extérieurs EB6, EB9, EB12 or EB15 ou un ventilateur en ligne ILB3, ILB6, ILB9, ILB11. Aucun autre ventilateur ne doit être utilisé.
11. Veuillez consulter l'autocollant apposé à l'intérieur du produit pour plus d'information ou autres exigences.

- SYSTÈMES DE HOTTES ENCASTRABLES - SÉRIES CP45I ET CP47I

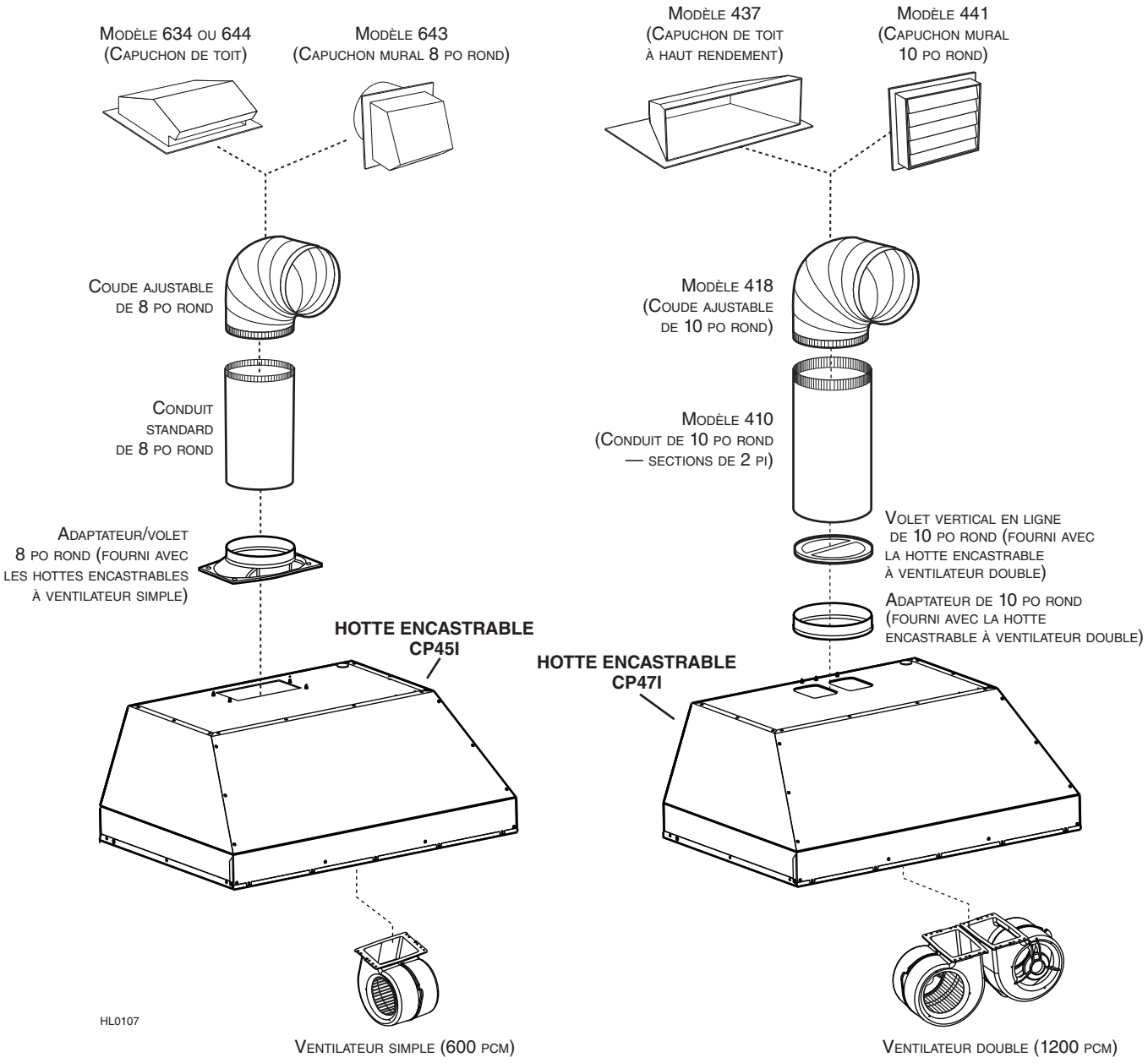

- SYSTÈME DE HOTTE ENCASTRABLE -
SÉRIE CP47E

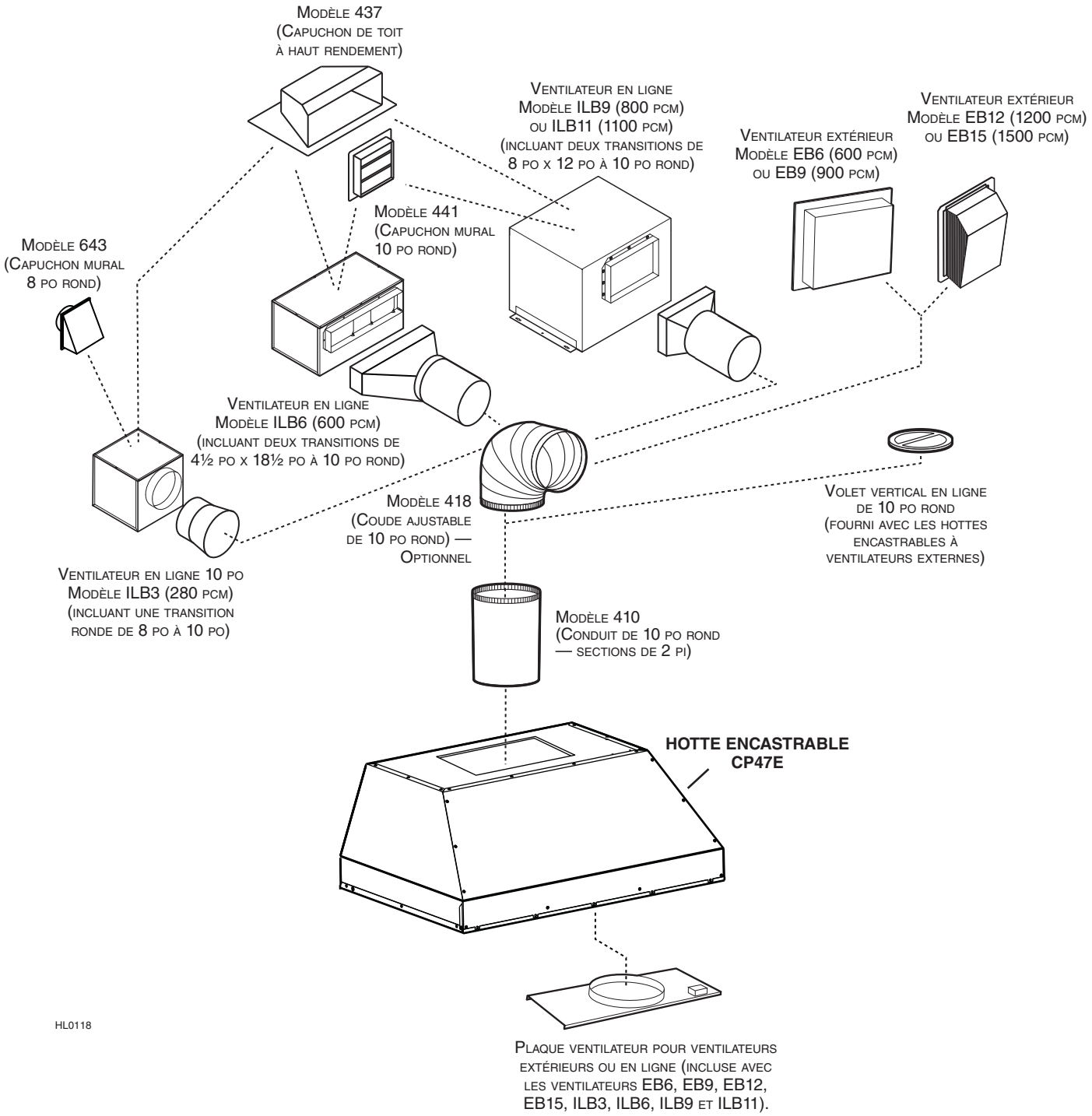

1. INSTALLER LES CONDUITS ET LE CÂBLAGE ÉLECTRIQUE

1.1 Installation en recirculation (Hotte encastrable des séries CP45I et CP47I seulement)

L'un des kits de recirculation suivant de la série ANKCP doit être installé (vendu séparément) :

- ANKCP4536 pour CP45I362SB et CP45I369SB
- ANKCP4742 pour CP47I422SB
- ANKCP4748 pour CP47I482SB
- ANKCP4760 pour CP47I602SB

1.2 Installation avec conduits

Les hottes encastrables des séries CP45I, CP47I ou CP47E peuvent être installées avec conduits. Pour les hottes de la série CP47E, un ventilateur en ligne ou extérieur doit être utilisé. La hotte de la série CP47E doit être installée avec les ventilateurs de modèle ILB3, ILB6, ILB9, ILB11, EB6, EB9, EB12 ou EB15 seulement. Aucun autre ventilateur ne peut être utilisé (ventilateurs vendus séparément). Déterminer à quel endroit et de quelle façon les conduits seront installés.

Si un ventilateur en ligne est installé, se reporter aux directives incluses avec celui-ci et suivre les étapes 1 à 7, 11, 13, 15, 17 et suivantes de ce guide.

Installer des conduits de dimensions appropriées, coude(s) et capuchon de mur ou de toit selon le type de ventilateur. Installer des conduits ronds de 8 po avec la hotte de la série CP45I et des conduits ronds de 10 po avec la hotte de la série CP47I ou CP47E. Se servir de ruban adhésif de métal pour assurer l'étanchéité des joints.

1.3 Toutes les installations

La distance minimale entre le bas de votre hotte et la surface de cuisson ne doit pas être inférieure à 24 po. Un maximum de 30 po au-dessus de la surface de cuisson est fortement recommandé pour une meilleure évacuation des odeurs de cuisson.

Une distance de plus de 30 po demeure à la discrétion de l'installateur et de l'utilisateur. Acheminer le câble d'alimentation électrique à 3 conducteurs jusqu'à l'emplacement de la hotte. Le câble devrait excéder de 4 pi le dessous de la hotte.

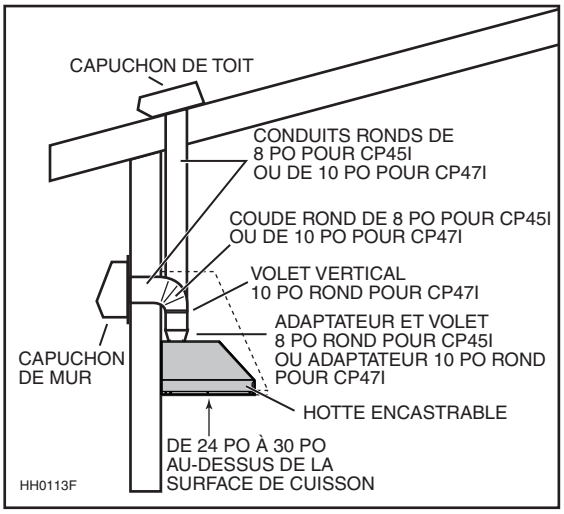

Installation type CP45I (ventilateur interne simple) ou CP47I (ventilateur interne double)

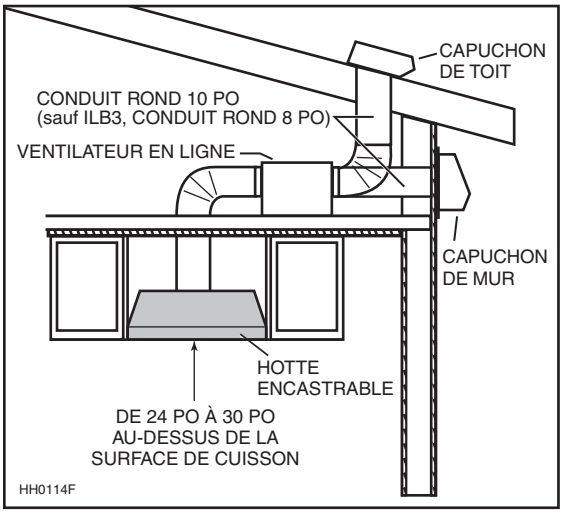

Installation type CP47E avec ventilateur en ligne modèle ILB3, ILB6, ILB9 ou ILB11 (l'emplacement du ventilateur est illustré à titre de référence seulement)

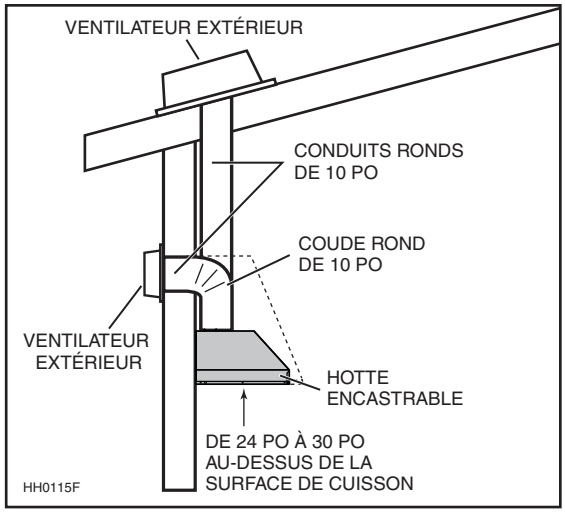

Installation type CP47E avec ventilateur extérieur

2. PRÉPARER L'INSTALLATION

⚠ AVERTISSEMENT

Il est recommandé de porter des lunettes et des gants de sécurité lors de l'installation, de l'entretien et de la réparation de cet appareil.

NOTE : Avant de commencer l'installation, vérifier le contenu de la boîte. Si des pièces sont manquantes ou endommagées, contacter le manufacturier.

S'assurer que les articles suivants soient inclus :

- Hotte encastrable
- Accessoires :
  - Filtres à chicane hybrides Evolution^{MC} (3 pour le modèle de 36 po de largeur, 4 pour le modèle de 42 po de largeur et 5 pour les modèles de 48 po à 66 po de largeur)
  - Poignées des filtres (fixées avec du ruban adhésif à l'intérieur de la hotte encastrable) (3 pour le modèle 36 po de largeur, 4 pour le modèle 42 po de largeur et 5 pour les modèles de 48 po à 66 po de largeur)
  - Ampoules halogènes avec écran (120 V, 50 W, MR16 à culot GU10 ou PAR16 à culot GU10) (2 pour les modèles de 36 po de largeur et 4 pour toutes les autres largeurs de hottes encastrables)
  - Adaptateur/volet de 8 po rond (fourni avec la hotte encastrable série CP45I)
  - Volet vertical en ligne de 10 po rond (fourni avec les hottes encastrables séries CP47I et CP47E)
  - Adaptateur de 10 po rond (fourni avec la hotte encastrable série CP47I)
  - Sac de pièces : 1 serre-fils, 2 capuchons de connexion, 4 vis n° 8 x 3/8 po, 9 vis plaquées chrome n° 8 x 1/2 po, 10 vis n° 8-32 x 1/4 po. Jeter les vis excédentaires s'il y a lieu.

Pièces vendues séparément :

- Conduits, coudes, capuchons de mur ou de toit. Consulter les pages 23 et 24 pour la liste complète des accessoires de ventilation et les numéros de modèle.
- Kit de recirculation de série ANKCP, essentiel pour une installation sans conduit. Voir en page 25 pour les numéros de pièce.

NOTE : Lors de l'installation, protéger la surface de cuisson et le comptoir de cuisine.

3. PRÉPARATION DE L'ARMOIRE POUR HOTTE

⚠ AVERTISSEMENT

Toujours suivre les codes et standards en vigueur lors de la contruction de l'armoire pour hotte.

Construire l'armoire en fonction du format et du poids total de la hotte encastrable CP45I, CP47I ou CP47E.

Consulter le tableau et l'illustration pour plus de détails.

Hotte encastrable		Poids	Dimensions de la hotte		
Modèle	Largeur	total	A*	B*	C
CP45I	36 po	50 lb	19 5/16 po	34 7/16 po	4 7/8 po
	36 po	50 lb	22 5/16 po	34 7/16 po	4 7/8 po
	48 po	60 lb	19 5/16 po	46 7/16 po	4 7/8 po
CP47I	36 po	60 lb	22 9/16 po	34 7/16 po	5 7/8 po
	42 po	70 lb	22 9/16 po	40 7/16 po	4 7/8 po
	48 po	70 lb	22 9/16 po	46 7/16 po	5 7/8 po
	54 po	80 lb	22 9/16 po	52 7/16 po	5 7/8 po
	60 po	83 lb	22 9/16 po	58 7/16 po	5 7/8 po
	66 po	86 lb	22 9/16 po	64 7/16 po	5 7/8 po
CP47E	36 po	40 lb	22 9/16 po	34 7/16 po	5 7/8 po
	48 po	53 lb	22 9/16 po	46 7/16 po	5 7/8 po
	60 po	66 lb	22 9/16 po	58 7/16 po	5 7/8 po

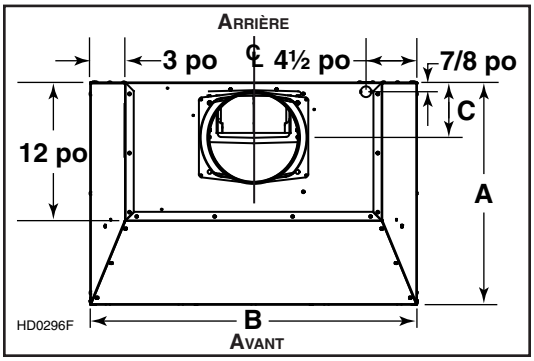

* Les têtes de rivets sont incluses dans les dimensions **A** et **B**.

Afin de minimiser l'espace autour de la hotte encastrable, mesurer la longueur et profondeur de celle-ci et ajouter 1/16 po pour obtenir les mesures de **D** et **E**. Découper le trou dans la base de l'armoire selon les dimensions obtenues. Consulter le tableau et l'illustration pour plus de détails.

Hotte encastrable		Dimensions de la découpe	
Modèle	Largeur	D	E
CP45I	36 po	19 3/8 po	34½ po
	36 po	22 5/8 po	34½ po
	48 po	19 3/8 po	46½ po
CP47I	36 po	22 5/8 po	34½ po
	42 po	22 5/8 po	40½ po
	48 po	22 5/8 po	46½ po
	54 po	22 5/8 po	52½ po
	60 po	22 5/8 po	58½ po
	66 po	22 5/8 po	64½ po
CP47E	36 po	22 5/8 po	34½ po
	48 po	22 5/8 po	46½ po
	60 po	22 5/8 po	58½ po

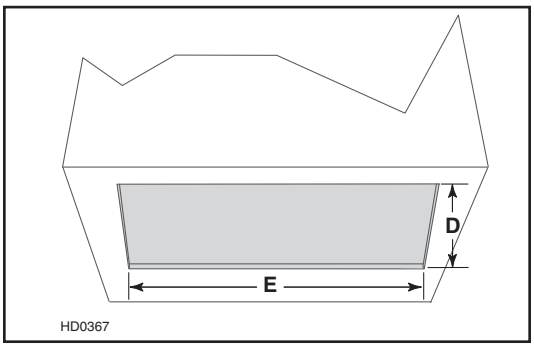

4. ASSEMBLAGE DE LA CHARPENTE DE L'ARMOIRE

⚠ AVERTISSEMENT

La charpente de bois doit être fixée solidement aux montants ou autre structure derrière la cloison. S'assurer qu'elle puisse supporter son propre poids en plus de celui de la CP45I, CP47I ou CP47E. Ne pas suivre cette directive peut entraîner des blessures corporelles ou des dommages à la surface de cuisson ou au comptoir de cuisine.

Les hottes encastrables séries CP45I, CP47I et CP47E sont fixées à la charpente de l'armoire à l'aide des vis fournies dans le sac de pièces.

Puisque les trous d'assemblage des hottes encastrables séries CP45I, CP47I et CP47E sont situés à l'avant et sur les côtés arrière (voir l'illustration ci-contre), prévoir d'installer un cadrage de bois à l'avant et de chaque côté pour supporter la hotte.

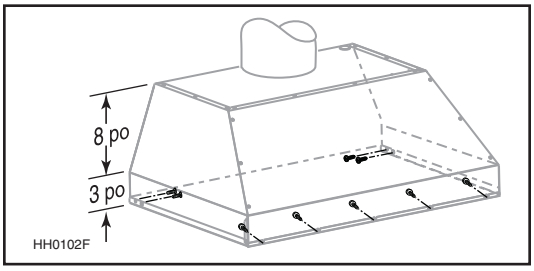

5. ENLEVER LES FILTRES À CHICANE HYBRIDES EVOLUTION[MC]

Enlever le ruban adhésif des filtres. Retirer les filtres de la hotte encastrable et les mettre de côté.

Il est recommandé de commencer par le(s) filtre(s) du centre.

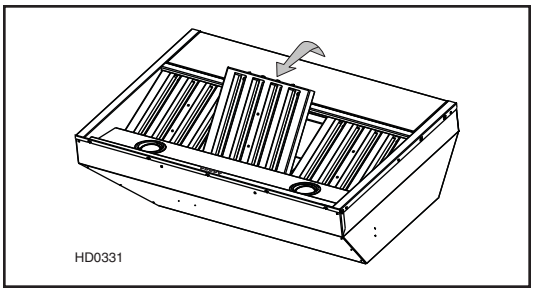

6. RETIRER LA GOUTTIÈRE

A. Soulever la gouttière pour la désengager du panneau inférieur.

B. Glisser la gouttière complètement vers la gauche ou la droite (①) et soulever l'extrémité opposée pour la désengager du panneau inférieur (②). La retirer de la hotte encastrable et la mettre de côté.

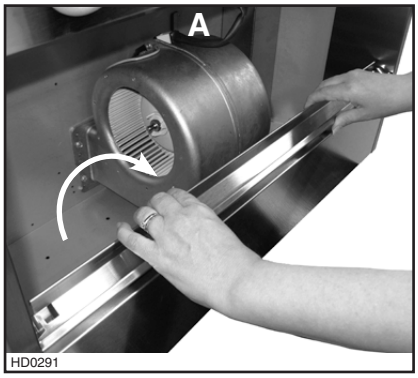

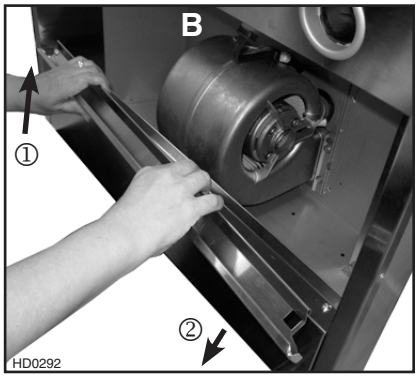

7. RETIRER LE PANNEAU INFÉRIEUR

À l'aide d'un tournevis Phillips, enlever les deux vis de retenue du panneau inférieur et les mettre de côté.

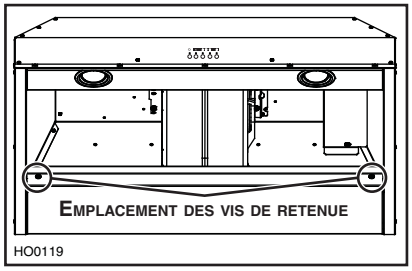

Retirer le panneau inférieur de la hotte encastrable et le mettre de côté.

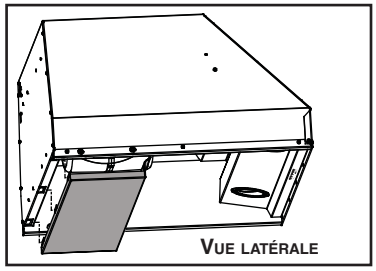

8. DÉFONCER L'OUVERTURE PRÉAMORCÉE (SÉRIES CP45I ET CP47I SEULEMENT)

Par l'intérieur de la hotte encastrable, retirer le couvercle de la boîte de jonction en dévissant les 2 vis de retenue et les mettre de côté. Défoncer l'ouverture préamorcée pour le fil d'alimentation électrique située sur le dessus de la hotte. Installer le serre-fil (inclus dans le sac de pièces).

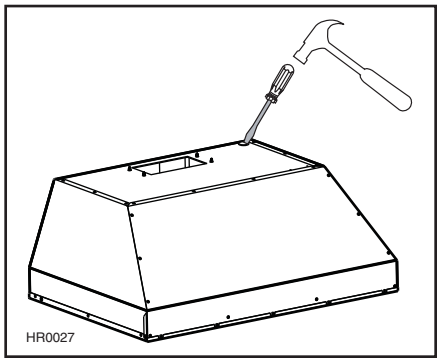
HR0027

9. INSTALLER L'ADAPTATEUR/VOLET DE 8 PO (SÉRIE CP45I SEULEMENT)

À l'aide de 4 vis n° 8 x 3/8 po fournies dans le sac de pièces, assembler l'adaptateur/volet sur le dessus de la hotte encastrable. Le cas échéant, retirer le ruban adhésif des volets pour assurer leur bon fonctionnement. Sceller les joints avec du ruban adhésif de métal pour éliminer les fuites d'air.

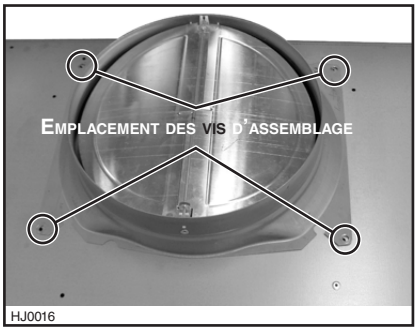

HJ0016

10. INSTALLER L'ADAPTATEUR DE 10 PO (SÉRIE CP47I SEULEMENT)

À l'aide de 2 vis n° 8 x 3/8 po fournies dans le sac de pièces, assembler l'adaptateur sur le dessus de la hotte encastrable. Sceller les joints avec du ruban adhésif de métal pour éliminer les fuites d'air.

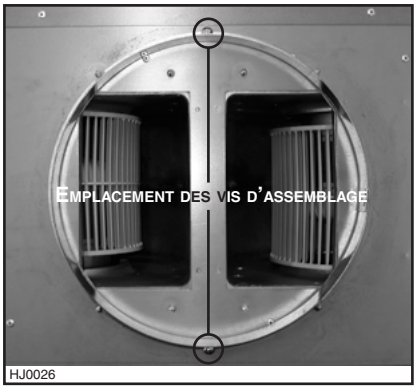

HJ0026

11. INSTALLER LE VOLET DE 10 PO (SÉRIES CP47I ET CP47E SEULEMENT)

NOTE : Pour une installation sans conduit, ne pas installer le volet de 10 po.

Installer le volet de 10 po à l'intérieur du conduit vertical lequel sera rattaché à la hotte encastrable. Ne pas l'installer dans un conduit horizontal car l'ouverture et la fermeture ne pourraient se faire adéquatement. Fixer le volet au conduit à l'aide de 3 vis à métaux n° 8 (non fournies). S'assurer que le volet s'ouvre et se ferme librement. Sceller les joints avec du ruban adhésif de métal pour éliminer les fuites d'air.

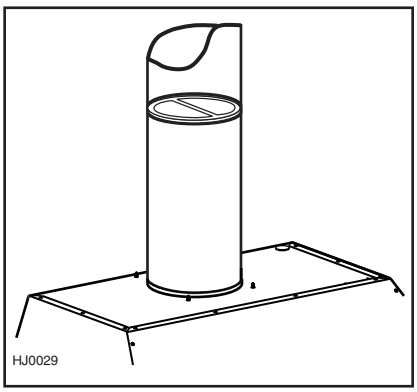
HJ0029

12. INSTALLER LA PLAQUE VENTILATEUR POUR VENTILATEURS EXTERNES (SÉRIE CP47E SEULEMENT)

Pour les détails concernant l'installation de la plaque ventilateur, voir les instructions comprises avec l'ensemble ventilateur et la plaque du ventilateur (vendu séparément). Installer la plaque ventilateur de façon à ce que la boîte de jonction se trouve à droite lorsque vous faites face à la hotte, tel qu'il est spécifié sur l'étiquette du ventilateur.

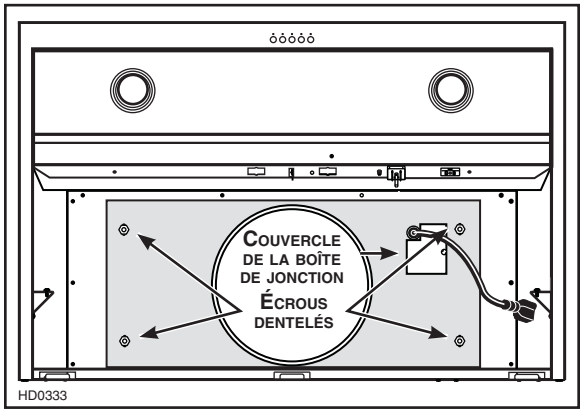

13. BRANCHEMENT ÉLECTRIQUE (TOUS LES VENTILATEURS)

⚠ AVERTISSEMENT

Risque d'électrocution. Le raccordement électrique doit être effectué par du personnel qualifié conformément aux codes et aux standards. Avant d'effectuer le branchement, coupez l'alimentation électrique au panneau de distribution et verrouillez-le pour éviter une mise en marche accidentelle.

Placer la hotte encastrable sous son armoire.

VENTILATEURS INTERNES : Passer le fil d'alimentation électrique à travers le serre-fils précédemment installé à l'étape 8. Serrer le serre-fils pour retenir le fil d'alimentation en place. Connecter les fils dans la boîte de jonction en utilisant les capuchons de connexion fournis. Connecter le fil NOIR au NOIR, le fil BLANC au BLANC et le fil VERT ou dénudé à la vis de mise à la terre. **NE PAS OUBLIER DE CONNECTER LA MISE À LA TERRE.** Remettre en place le couvercle de la boîte de jonction.

VENTILATEURS EXTÉRIEURS OU EN LIGNE : Voir les directives incluses avec ce type de ventilateur.

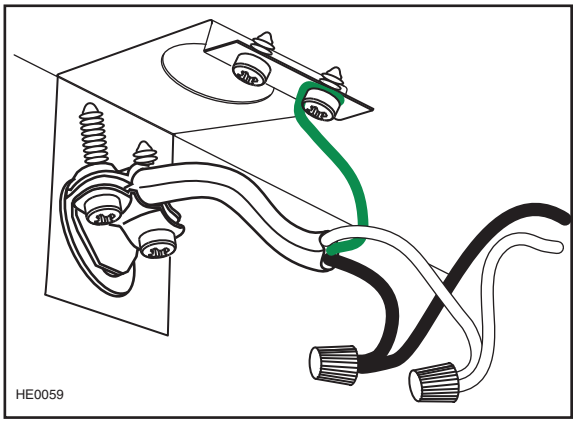

14. RETIRER LE(S) VENTILATEUR(S) INTERNE(S) (SÉRIES CP45I ET CP47I SEULEMENT)

Afin de faciliter l'alignement de la hotte encastrable avec des conduits déjà installés, débrancher et désassembler le(s) ventilateur(s) de la hotte encastrable avant d'installer celle-ci dans son armoire.

TOUS LES VENTILATEURS INTERNES

Débrancher le(s) ventilateur(s).

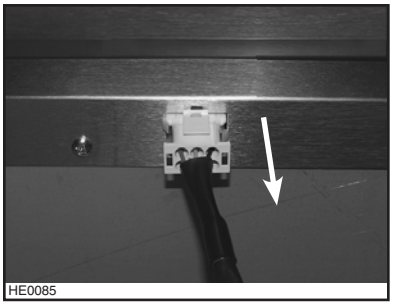

12. RETIRER LE(S) VENTILATEUR(S) INTERNE(S) (SÉRIES CP45I ET CP47I SEULEMENT) (SUITE)

VENTILATEUR SIMPLE

À l'aide d'une douille 5/16 po, d'un tournevis Phillips ou Robertson n° 2, enlever toutes les vis retenant le ventilateur au dessus intérieur de la hotte encastrable. Mettre les vis de côté.

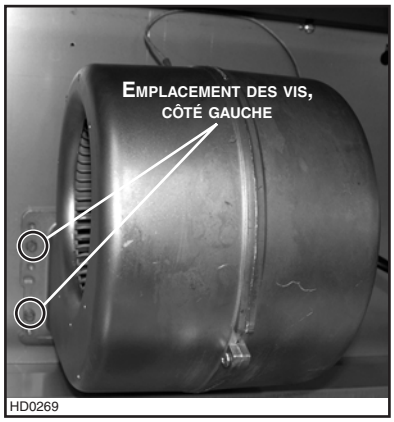

HD0269

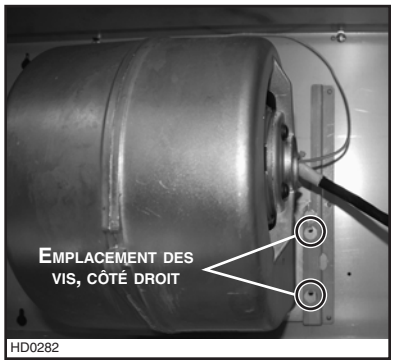

HD0282

Faire glisser le ventilateur pour désengager sa bride de son support de fixation. Mettre le ventilateur de côté.

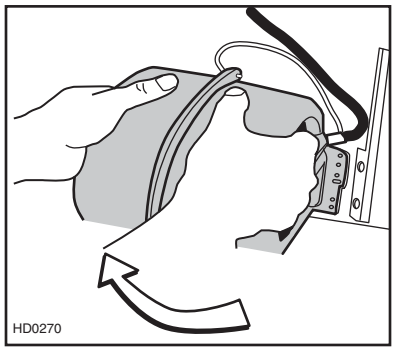
HD0270

VENTILATEUR DOUBLE

Pour chaque ventilateur, à l'aide d'une douille 5/16 po, d'un tournevis Phillips ou Robertson n° 2, enlever toutes les vis retenant le ventilateur aux supports de fixation avant et arrière du dessus intérieur de la hotte encastrable. Mettre les vis de côté.

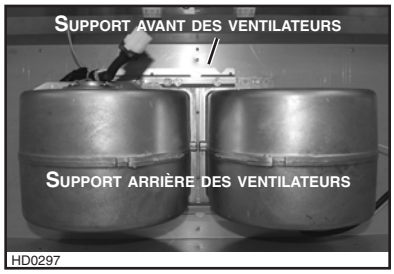

HD0297

Pour chaque ventilateur, le faire glisser pour désengager ses brides des supports de fixation. Mettre de côté les ventilateurs.

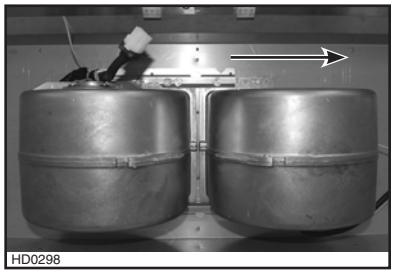
HD0298

15. INSTALLER LA HOTTE ENCASTRABLE

MODÈLE CP45I SEULEMENT : Si le modèle CP45I est installé avec un kit de recirculation, installer le réducteur de 8 po à 7 po (inclus dans le kit de recirculation) avant d'installer la hotte encastrable dans son armoire.

ATTENTION

Prendre soin de ne pas gauchir les conduits en installant la hotte encastrable.

À l'aide des vis plaquées chrome n° 8 x 1/2 po, encastrer la hotte dans son armoire. Commencer par les vis des coins avant gauche et droit, puis visser les 4 vis des côtés. Utiliser les vis restantes pour fixer l'avant de la hotte encastrable. (Voir l'illustration ci-contre pour l'emplacement spécifique des vis de montage.)

S'assurer que l'adaptateur/volet (ou l'adaptateur) entre dans le conduit. Si l'accès au dessus de la hotte encastrable est ouvert, sceller le joint avec du ruban adhésif de métal.

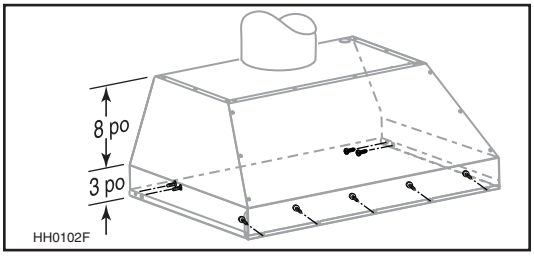

HH0102F

16. REMETTRE EN PLACE LE(S) VENTILATEUR(S) INTERNE(S) (SÉRIES CP45I ET CP47I SEULEMENT)

VENTILATEUR SIMPLE

Glisser le ventilateur pour engager sa bride dans le support de fixation.

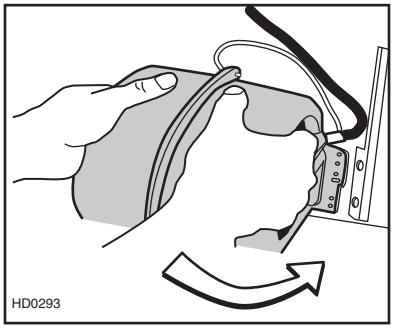
HD0293

À l'aide d'une douille 5/16 po, d'un tournevis Phillips ou Robertson n° 2 et de toutes les vis retirées précédemment à l'étape 14, fixer le ventilateur au dessus intérieur de la hotte encastrable.

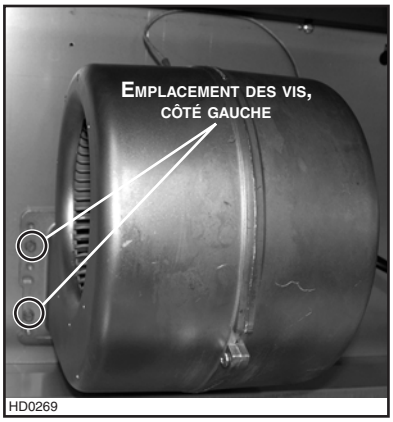

HD0269

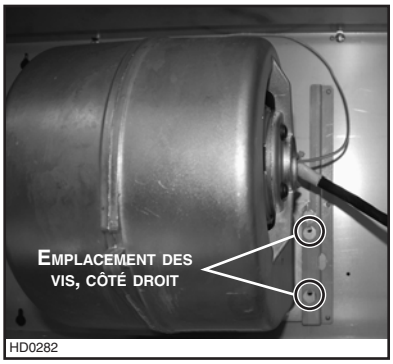

HD0282

VENTILATEUR DOUBLE

Pour chaque ventilateur, le glisser pour engager ses brides dans les deux supports de fixation.

NOTE : Les deux ventilateurs sont identiques et peuvent être assemblés d'un côté ou de l'autre de la hotte encastrable.

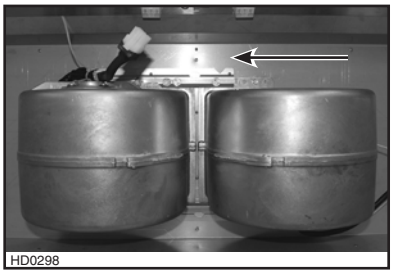
HD0298

Pour chaque ventilateur, à l'aide d'une douille 5/16 po, d'un tournevis Phillips ou Robertson n° 2 et de toutes les vis retirées précédemment à l'étape 14, fixer le ventilateur au dessus intérieur de la hotte encastrable, à travers les supports avant et arrière.

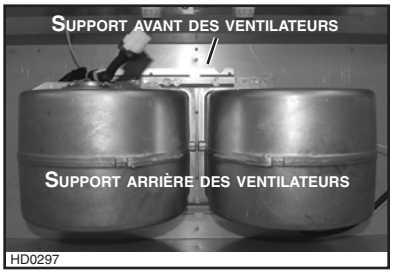

HD0297

TOUS LES VENTILATEURS INTERNES

Rebrancher le(s) ventillateur(s).

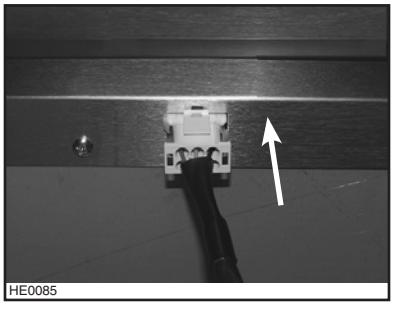
HE0085

17. BRANCHER LE VENTILATEUR EXTERNE (SÉRIE CP47E SEULEMENT)

⚠ AVERTISSEMENT

Ne jamais brancher ensemble le fil du ventilateur au fil d'alimentation de la hotte.

Pour installer le ventilateur, voir les instructions comprises avec celui-ci.

Brancher le fil du ventilateur à la prise à 2 alvéoles (**B**) et le fil d'alimentation électrique de la hotte (**A**) à la fiche à 3 broches, à l'intérieur de la hotte encastrable.

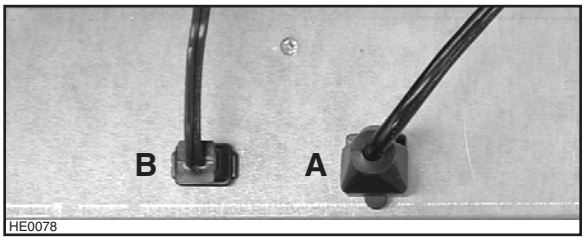

18. REMETTRE EN PLACE LE PANNEAU INFÉRIEUR

Soulever le panneau inférieur et engager les pattes de métal de la hotte dans les fentes du panneau inférieur, tel qu'il est illustré dans les détails **A** et **B** ci-dessous.

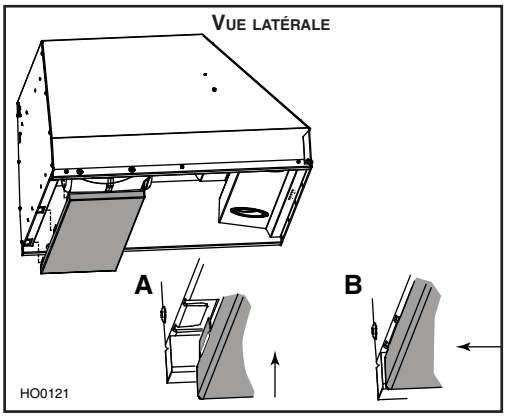

Fixer le panneau inférieur à la hotte encastrable à l'aide de ses vis retirées précédemment à l'étape 7.

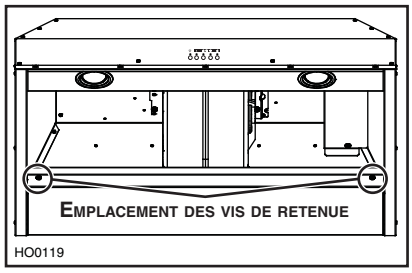

19. REMETTRE LA GOUTTIÈRE EN PLACE

A. Insérer une extrémité de la gouttière dans un côté de la hotte encastrable (①) tout en soulevant l'autre extrémité par dessus le rebord du panneau inférieur (②).

B. Centrer la gouttière au dessus du rebord du panneau inférieur et la rabaisser pour l'enclencher en place.

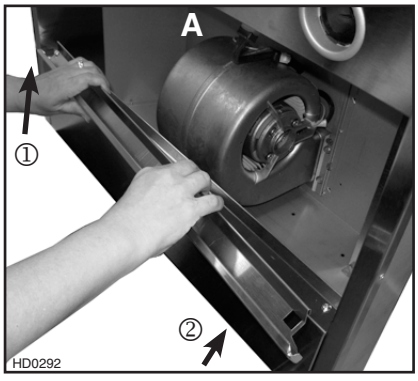

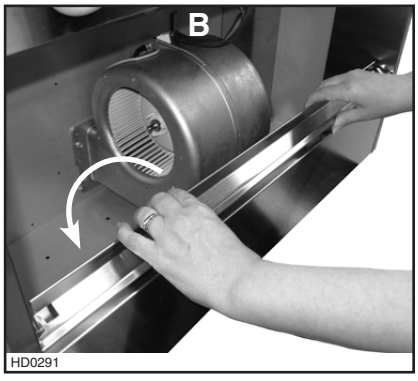

20. RÉINSTALLER LES FILTRES À CHICANE HYBRIDES EVOLUTION[MC]

ATTENTION

Avant d'installer les filtres à chicane hybrides Evolution[MC], retirer le plastique protecteur de ceux-ci.

Avant de remettre en place les filtres à chicane hybrides Evolution, glisser les filtres secondaires hors de l'arrière des filtres à chicane et enlever toute pellicule plastique présente.

NOTE : Assembler les poignées de métal aux filtres à l'aide des vis n° 8-32 x 1/4 po, avant de les installer dans la hotte.

20.1 Installation en évacuation :

Glisser les filtres secondaires en place à l'arrière de tous les filtres à chicane avant de les réinstaller dans la hotte.

20.2 Installation en recirculation :

Se défaire des filtres secondaires. Insérer au dos des filtres à chicane les filtres au charbon fournis dans le kit de recirculation.

Réinstaller les filtres à chicane dans la hotte.

Il est recommandé d'installer d'abord les filtres situés aux extrémités et de terminer par le(s) filtre(s) du centre.

1. Insérer une extrémité du filtre Evolution dans le rail avant de la hotte.
2. Lever l'autre bout du filtre à l'intérieur de la hotte et l'insérer dans la gouttière.

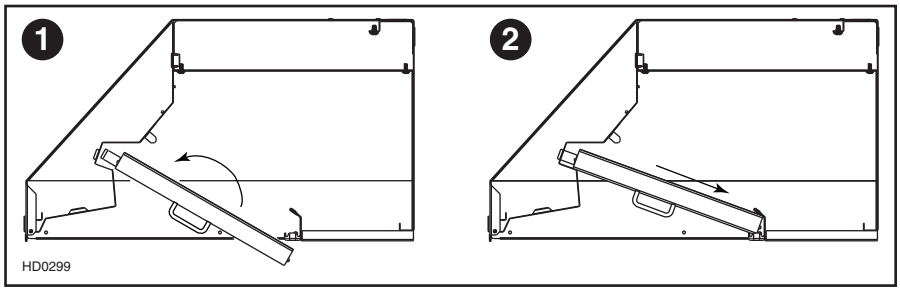

Les filtres de replacement sont offert chez votre marchand. Voir l'étiquette à l'intérieur de la hotte encastrable pour le format et le numéro de pièce.

Voir le tableau en page 39 pour connaître les numéros des kits de remplacement des filtres au charbon.

21. AMPOULES

L'éclairage de cette hotte est produit par des ampoules halogènes avec écran (120 V, 50 W, MR16 à culot GU10 ou PAR16 à culot GU10, 2 pour la hotte de 36 po et 4 pour toutes les autres largeurs de hotte), incluses.

NOTE : Avant d'utiliser les ampoules, retirer le ruban adhésif (si présent).

⚠ AVERTISSEMENT

Ne pas toucher aux lampes durant ou peu après leur utilisation. Peuvent causer des brûlures. Afin de réduire le risque de blessures corporelles, n'installer que des ampoules halogènes avec écran. Aussi, ne jamais installer une ampoule à faisceau froid, dichroïque, non conçue pour des luminaires encastrés ou conçue uniquement pour des luminaires fermés.

1. Installer les ampoules en glissant leurs conducteurs dans les rainures, à l'intérieur des douilles.
2. Pousser doucement vers le haut et tourner dans le sens des aiguilles d'une montre jusqu'à ce que les ampoules soient bien en place.

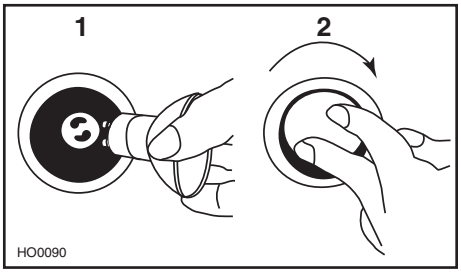

Pour retirer les ampoules, pousser doucement vers le haut et tourner dans le sens contraire des aiguilles d'une montre pour dégager les conducteurs hors de leurs rainures.

NOTE : Pour obtenir une meilleure prise de l'ampoule lors de son retrait, utiliser un gant à vaisselle ou la ventouse de Best. Contacter le Service à la clientèle de Best au 1 800 558-1711 pour commander la ventouse, numéro de pièce 99526707.

22. ENTRETIEN

Filtres à chicane hybrides Evolution^{MC}

Les filtres à chicane hybrides Evolution^{MC} doivent être nettoyés fréquemment. Utiliser une solution d'eau chaude et de détergent. Nettoyer les filtres à chicane plus souvent si vos habitudes de cuisson génèrent plus de graisse, comme par exemple la friture ou les aliments sautés au wok. Les filtres à chicane sont lavables au lave-vaisselle.

Retirer les filtres à chicane en les poussant vers l'avant de la hotte et en les retournant vers le bas. Laisser les filtres sécher complètement avant de les réinstaller dans la hotte encastrable.

Nettoyer les filtres fabriqués entièrement de métal au lave-vaisselle à l'aide d'un détergent sans phosphate. L'utilisation d'un détergent avec phosphate ainsi que les conditions locales de l'eau peuvent entraîner une décoloration des filtres, sans toutefois affecter leur performance. Cette décoloration n'est pas couverte par la garantie.

Gouttière

La gouttière doit être nettoyée fréquemment. La retirer de la hotte encastrable (voir l'étape 6 en page 27) et se servir d'une solution d'eau chaude et de détergent. Comme pour les filtres à chicane, les nettoyer plus souvent si vos habitudes de cuisson génèrent plus de graisse, comme par exemple la friture ou les aliments sautés au wok. Essuyer complètement la gouttière avant de la remettre en place.

Nettoyage du (des) ventilateur(s)

Retirer les filtres pour accéder au(x) ventilateur(s) et passer l'aspirateur. Ne pas le(s) plonger dans l'eau.

Nettoyage de la hotte encastrable

Acier inoxydable :

À faire :	**À ne pas faire :**
• Laver régulièrement les surfaces à l'aide d'un chiffon ou linge propre imbibé d'eau tiède et de savon doux ou de détergent liquide à vaisselle. • Toujours nettoyer dans le sens du polissage. • Toujours bien rincer avec de l'eau claire (2 à 3 fois) et essuyer complètement. • Un nettoyant domestique conçu spécialement pour l'acier inoxydable peut aussi être utilisé.	• Ne pas utiliser de laine d'acier ou d'acier inoxydable ou tout autre grattoir pour enlever la saleté tenace. • Ne pas utiliser une poudre nettoyante abrasive ou rugueuse. • Ne pas laisser la saleté s'accumuler. • Ne pas laisser la poussière de plâtre ou tout autre résidu de construction atteindre la hotte. Couvrir la hotte pour la durée des travaux afin de s'assurer qu'aucune poussière n'atteigne la hotte.

À éviter lors du choix d'un détergent :

- Tous produits nettoyants contenant des **agents de blanchiment**; ils attaqueront l'acier inoxydable.
- Tous produits contenant du **chlorure**, du **fluorure**, de l'**iode** ou du **bromure**; ils détérioreront rapidement les surfaces.
- Tous produits combustibles utilisés pour le nettoyage : **acétone, alcool, éther, benzène**, etc.; ils sont grandement explosifs et ne devraient jamais être utilisés près d'une cuisinière.

23. FONCTIONNEMENT

Toujours mettre en marche la hotte avant de commencer la cuisson afin d'établir une circulation d'air dans la cuisine. Laisser la hotte fonctionner quelques minutes après la fin de la cuisson afin de nettoyer l'air. Cela aidera à garder la cuisine plus propre et plus fraîche.

*1) Bouton-poussoir - **basse** vitesse*
— Bouton-poussoir LinkLogic® Erase Link
*2) Bouton-poussoir - vitesse **moyenne-basse***
— Bouton-poussoir LinkLogic® Exit Link
*3) Bouton-poussoir - vitesse **moyenne-élevée***
— Bouton-poussoir LinkLogic® Master Link
*4) Bouton-poussoir - vitesse **élevée***
— Bouton-poussoir LinkLogic® Auto Link
5) Bouton-poussoir éclairage halogène
— Mise à zéro de l'indicateur d'entretien des filtres

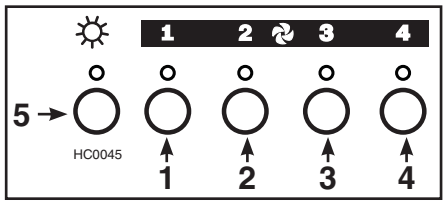

ÉCLAIRAGE HALOGÈNE

- L'éclairage halogène est contrôlé par le bouton-poussoir d'éclairage (**5** dans l'illustration ci-dessus). Appuyer une fois pour allumer les lumières (s'allume au niveau d'intensité préréglée) et une deuxième fois pour augmenter l'intensité d'éclairage de 1 à 4. Lorsque l'éclairage est à son intensité maximale, appuyer une autre fois règlera l'intensité au plus bas.
- Appuyer sur le bouton-poussoir et garder la pression durant 1 seconde pour éteindre les lumières et garder en mémoire le niveau d'intensité. Lorsqu'elles seront allumées de nouveau, les lampes halogènes éclaireront la surface de cuisson à l'intensité antérieure.
- Utiliser des ampoules halogènes avec écran de 120 V, 50 W, MR16 à culot GU10 ou PAR16 à culot GU10 (incluses).
- Le témoin lumineux au-dessus du bouton-poussoir s'allume en **bleu** lorsque les lumières sont allumées.

VENTILATEUR

Le ventilateur est contrôlé par 4 boutons-poussoirs (**1** à **4** dans l'illustration ci-dessus).

- **Bouton-poussoir 1**
  - Appuyer une fois pour mettre en marche le ventilateur en **basse** vitesse. Appuyer une autre fois pour arrêter le ventilateur.
  - Le témoin lumineux au-dessus de ce bouton-poussoir s'allume en **bleu** lorsque le ventilateur est en marche. Il s'éteint lorsqu'il n'est pas en basse vitesse.
  - Lorsque le ventilateur est arrêté et qu'on l'active en vitesse 1, il en résulte un départ à 100% de sa puissance durant 0,3 seconde puis son régime tombe en vitesse 1.
- **Bouton-poussoir 2**
  - Appuyer une fois pour mettre **en marche** le ventilateur en vitesse **moyenne-basse**. Appuyer une autre fois éteindra le ventilateur.
  - Le témoin lumineux au-dessus de ce bouton-poussoir s'allume en **bleu** lorsque le ventilateur est en marche. Il s'éteint lorsqu'il n'est pas en vitesse moyenne-basse.
- **Bouton-poussoir 3**
  - Appuyer une fois pour mettre **en marche** le ventilateur en vitesse **moyenne-élevée**. Appuyer une autre fois éteindra le ventilateur.
  - Le témoin lumineux au-dessus de ce bouton-poussoir s'allume en **bleu** lorsque le ventilateur est en marche. Il s'éteint lorsqu'il n'est pas en vitesse moyenne-élevée.
- **Bouton-poussoir 4**
  - Appuyer une fois pour mettre en marche le ventilateur en vitesse **élevée**. Appuyer une autre fois éteindra le ventilateur.
  - Le témoin lumineux au-dessus de ce bouton-poussoir s'allume en **bleu** lorsque le ventilateur est en marche. Il s'éteint lorsqu'il n'est pas en vitesse élevée.

FONCTIONS

- **Arrêt différé : *Appuyer et maintenir l'un ou l'autre des boutons-poussoirs 1, 2, 3 ou 4 durant 2 secondes***
  - Appuyer et maintenir l'un ou l'autre des 4 boutons-poussoirs du ventilateur durant 2 secondes pour activer la fonction Arrêt différé. Le ventilateur se met en marche à la vitesse sélectionnée pendant 10 minutes.
  - Pendant ce temps, le témoin lumineux de la vitesse sélectionnée clignote alors que le ventilateur est en marche.
  - À la fin de ce cycle de 10 minutes, le ventilateur s'arrête et le témoin lumineux cesse de clignoter.
  - Si une autre vitesse est sélectionnée durant le cycle d'arrêt différé, les minutes restantes sont transférées à cette nouvelle vitesse sans recommencer à zéro le cycle de 10 minutes.

- **Mise à zéro de l'indicateur d'entretien des filtres : *Appuyer et maintenir le bouton-poussoir 5 durant 2 secondes***
  - Lorsque le ventilateur est arrêté et après 30 heures de fonctionnement, le témoin lumineux commencera à clignoter en **bleu** pour signifier que les filtres ont besoin d'être nettoyés.
  - Une fois le nettoyage et l'installation des filtres à graisses terminés, appuyer et maintenir le bouton-poussoir (**5** dans l'illustration ci-dessus) durant 2 secondes pour mettre à zéro l'indicateur d'entretien des filtres. Le témoin lumineux s'éteindra.

23. FONCTIONNEMENT (SUITE)

- **HEAT SENTRY[MC]**

  Cette hotte est munie d'un thermostat HEAT SENTRY[MC]. Ce thermostat est un dispositif qui mettra en marche ou augmentera la vitesse du ventilateur s'il détecte une chaleur excessive au-dessus de la surface de cuisson.

  1. Si le ventilateur n'est pas en marche, il actionnera le ventilateur en vitesse élevée.
  2. Si le ventilateur fonctionne en basse vitesse, le ventilateur passera en vitesse élevée.

  NOTE : Lorsque le HEAT SENTRY[MC] est activé, la communication provenant du LinkLogic® est désactivée et la fonction « Arrêt différé » est désactivée.

⚠ AVERTISSEMENT

Lors d'un feu de cuisson ou d'une chaleur excessive, le HEAT SENTRY peut mettre le ventilateur en marche même s'il est arrêté. Si tel est le cas, il est impossible d'arrêter le ventilateur avec avec son interrupteur. Si vous devez arrêter le ventilateur, faites-le depuis le panneau de distribution principal.

Lorsque la température revient à la normale, le ventilateur retourne à son état d'origine.

- **COMPATIBILITÉ AU RÉSEAU LINKLOGIC®**

  Votre hotte de série CP45I, CP47I ou CP47E peut être reliée au réseau LinkLogic, s'il est installé dans votre maison.

- **DIRECTIVES POUR RÉSEAUTAGE LINKLOGIC®**

  1. INITIALISER LE DISPOSITIF LINKLOGIC À ÊTRE RACCORDÉ

  S'assurer que le dispositif LinkLogic à être raccordé soit initialisé (état par défaut, voir les directives du dispositif LinkLogic).

  2. ACTIVER LE MODE *LINK* DE LA HOTTE

  Appuyer simultanément sur les boutons-poussoirs **3** et **4** durant 2 secondes; les 4 témoins lumineux des niveaux de vitesse clignoteront.

RACCORDEMENT POUR MODULES DE COMMANDE MURALE, COMMANDE À DISTANCE OU VENTILATEURS EXTERNES

ACTIVER LE MODE *LINK* DU DISPOSITIF LINKLOGIC®

Appuyer sur le bouton *Link* du dispositif LinkLogic pour une durée spécifique pour activer son mode *Link* (voir les directives du dispositif LinkLogic).

DÉMARRER LE PROCESSUS *AUTO-LINK* DE LA HOTTE

Appuyer et relâcher le bouton-poussoir **4** pour démarrer le processus *Auto-link*. Les 4 témoins lumineux des niveaux de vitesse clignoteront en rotation.

NOTE : Pour certains dispositifs LinkLogic®, le clignotement des témoins lumineux peut passer inaperçu parce que le processus de raccordement est trop rapide.

RACCORDEMENT POUR MODULES SMARTSENSE[MC] OU D'APPORT D'AIR

VOIR L'ÉTAPE 24 (EN PAGE SUIVANTE) POUR CONFIGURER LES CAVALIERS DE LA CARTE DU SYSTÈME LINKLOGIC SELON LA PERFORMANCE DU VENTILATEUR.

DÉMARRER LE PROCESSUS *MASTER LINK* DE LA HOTTE

Appuyer sur le bouton-poussoir **3** pour démarrer le processus *Master Link*. Les 4 témoins lumineux des niveaux de vitesse clignoteront en rotation pour signifier que la hotte est prête à être reliée au dispositif SmartSense[MC] ou d'Apport d'air.

ACTIVER LE MODE *LINK* DU DISPOSITIF LINKLOGIC®

Appuyer sur le bouton *Link* du dispositif LinkLogic pour une durée spécifique pour activer son mode *Link* (voir les directives du dispositif LinkLogic), avant de passer à l'étape suivante.

RACCORDEMENT D'UN AUTRE DISPOSITIF LINKLOGIC®

Aller à la première étape correspondante au type de dispositif LinkLogic à être raccordé. Sinon, pour sortir du mode *Link*, voir **Sortie du mode *Link* de la hotte.**

  3. SORTIE DU MODE *LINK* DE LA HOTTE

  Appuyer durant 2 secondes sur le bouton-poussoir LinkLogic *Exit Link* (**2** dans l'illustration des commandes) durant 2 secondes pour sortir du mode *Link*. Si aucune autre opération n'est effectuée, le mode *Link* demeure actif durant 4 minutes.

23. FONCTIONNEMENT (SUITE)

- **PROCESSUS D'EFFACEMENT DU RACCORDEMENT**

  1. ACTIVER LE MODE *LINK* DE LA HOTTE

  Appuyer simultanément sur les boutons-poussoirs Master Link et Auto Link (**3** et **4** dans l'illustration des commandes) durant 2 secondes. Les témoins lumineux des 4 niveaux de vitesse commenceront à clignoter.

  2. EFFACER TOUS LES RACCORDEMENTS DES DISPOSITIFS LINKLOGIC

  Appuyer durant 2 secondes sur le bouton-poussoir *Erase Link* (**1** dans l'illustration des commandes) pour démarrer le processus d'effacement. Les 4 témoins lumineux des niveaux de vitesse clignoteront en rotation sur l'interface de la hotte jusqu'à ce que les raccordements soient effacés.

  NOTE : Pour certains dispositifs LinkLogic®, le clignotement des témoins lumineux peut passer inaperçu parce que le processus de raccordement est trop rapide.

  3. SORTIE DU MODE *LINK* DE LA HOTTE

  Appuyer durant 2 secondes sur le bouton-poussoir *Exit Link* (**2** dans l'illustration des commandes) pour sortir du mode *Link*. Si aucune autre opération n'est effectuée, le mode *Link* demeure actif durant 4 minutes.

24. CONFIGURATION DES CAVALIERS DE LA CARTE DU SYSTÈME LINKLOGIC

Le système LinkLogic est conçu pour fonctionner avec des dispositifs tels que le système *SmartSense*MC *Fan* de Broan qui doit connaître le débit en PCM de cette hotte. Si cette hotte est utilisée avec un dispositif LinkLogic qui doit connaître ce débit en PCM, veuillez vous référer aux tableaux suivants pour configurer les cavaliers de la carte du système LinkLogic de la hotte afin de fournir l'information exacte concernant les PCM. Pour accéder à la carte LinkLogic de la hotte, retirer les filtres. Retirer les vis retenant le panneau de commandes à la hotte. Pivoter soigneusement le panneau pour voir la configuration des cavaliers de la carte du système LinkLogic. Retirer les cavaliers des broches et reconfigurer selon la performance du ventilateur.

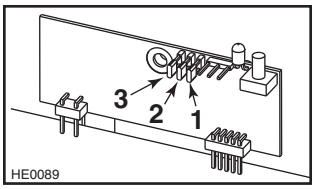

CAVALIERS DE LA CARTE DU SYSTÈME LINKLOGIC

BROCHE 1	BROCHE 2	BROCHE 3	DÉBIT MAXIMUM DE LA HOTTE
0	0	0	0 PCM
0	0	1	300 PCM
0	1	0	500 PCM
0	1	1	600 PCM

0 = PAS DE CAVALIER SUR LA BROCHE
1 = CAVALIER SUR LA BROCHE

BROCHE 1	BROCHE 2	BROCHE 3	DÉBIT MAXIMUM DE LA HOTTE
1	0	0	900 PCM
1	0	1	1000 PCM
1	1	0	1200 PCM
1	1	1	1500 PCM

0 = PAS DE CAVALIER SUR LA BROCHE
1 = CAVALIER SUR LA BROCHE

En cas de doute, si l'accessoire ou le dispositif LinkLogic doit connaître le niveau de PCM, veuillez vous référer aux instructions du dispositif.

NOTE : Si lors du fonctionnement normal de la hotte, les 4 témoins lumineux des niveaux de vitesse se mettent à clignoter rapidement et en rotation, c'est qu'une erreur s'est produite lors de la communication avec le dispositif LinkLogic. Pour effectuer la remise à zéro de ce signal d'erreur, sortir du mode *Link* tel qu'il est décrit précédemment.

25. GARANTIE

GARANTIE LIMITÉE DE UN AN

Broan-NuTone LLC (« Broan-NuTone ») garantit à l'acheteur consommateur initial de ses produits qu'ils sont exempts de tout défaut dans les matières premières ou la main-d'œuvre, pour une période de un an à compter de la date d'achat par le consommateur initial. IL N'Y A PAS D'AUTRES GARANTIES, EXPRIMÉES OU IMPLICITES, INCLUANT, MAIS NON LIMITÉES AUX GARANTIES IMPLICITES POUR FIN DE COMMERCIALISATION ET DE CONVENANCE DANS UN BUT PARTICULIER.

Durant cette période de un an, Broan-NuTone, à sa discrétion, réparera ou remplacera gratuitement, tout produit ou pièce qui s'avère défectueux et ayant été utilisé normalement et d'une manière non abusive.

CETTE GARANTIE NE S'APPLIQUE PAS AUX STARTERS DE FLUORESCENT, TUBES FLUORESCENTS ET AMPOULES, FUSIBLES, FILTRES, CONDUITS, CAPUCHONS DE TOIT, CAPUCHONS DE MUR ET AUTRES ACCESSOIRES POUR CONDUITS. Cette garantie ne couvre pas (a) l'entretien et le service normal ou (b) tout produit ou pièce endommagé à la suite de mauvais usage, négligence, accident, entretien inapproprié ou réparation (autre que par Broan-NuTone), mauvaise installation ou installation non conforme au mode d'installation recommandé. La durée de toute garantie implicite est limitée à une période de un an telle qu'elle est spécifiée pour la garantie exprimée. Certains États ou provinces ne permettent pas de limite de temps sur les garanties implicites. Si tel est le cas, veuillez ne pas tenir compte de la dernière limite décrite ci-dessus.

L'ENGAGEMENT DE BROAN-NUTONE DE RÉPARER OU DE REMPLACER, AU CHOIX DE BROAN-NUTONE, SERA LA SEULE OBLIGATION EXCLUSIVE SOUS CETTE GARANTIE. BROAN-NUTONE NE SERA PAS TENUE RESPONSABLE DES DOMMAGES DIRECTS, INDIRECTS OU SPÉCIAUX SURVENANT À CAUSE DE OU EN RAPPORT À L'UTILISATION OU À LA PERFORMANCE DE SES PRODUITS. Certains États ou provinces ne permettent pas l'exclusion ou la limite relative aux dommages directs, indirects ou spéciaux. Si tel est le cas, veuillez ne pas tenir compte de l'exclusion ou de la limite ci-dessus.

Cette garantie vous donne des droits légaux spécifiques et il se peut que vous ayez d'autres droits qui varient d'un État ou d'une province à l'autre. Toute modification apportée à ce produit sans l'autorisation de Broan-NuTone annulera cette garantie. Cette garantie annule toutes les autres garanties précédentes.

Pour le service sous garantie, vous devez (a) aviser Broan-NuTone à l'une des adresses ou numéros de téléphone mentionnés plus bas, (b) donner le numéro du modèle et l'identification de la pièce et (c) décrire la nature de tout défaut dans le produit ou la pièce. Au moment de la demande de service sous garantie, vous devez présenter une preuve de la date d'achat initial dudit produit.

Best®, 926 W. State Street, Hartford, WI 53027 (1 800 637-1453)

Best®, 550, boul. Lemire, Drummondville, QC, Canada (1 866 737-7770)

www.bestrangehoods.com

26. SCHÉMAS ÉLECTRIQUES

⚠ AVERTISSEMENT

Risque d'électrocution. Le raccordement électrique doit être effectué par du personnel qualifié conformément aux codes et aux standards. Avant d'effectuer le branchement, coupez l'alimentation électrique au panneau de distribution et verrouillez-le pour éviter une mise en marche accidentelle.

Séries CP45I et CP47I

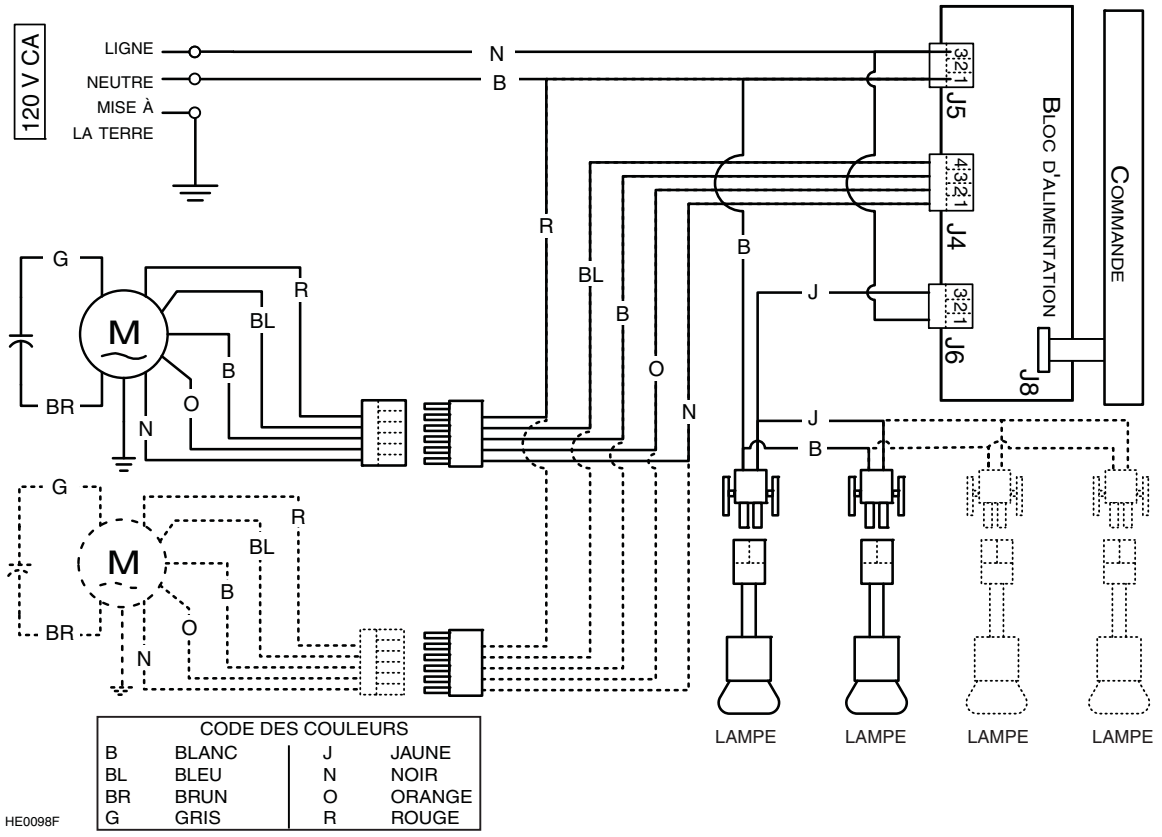

CODE DES COULEURS			
B	BLANC	J	JAUNE
BL	BLEU	N	NOIR
BR	BRUN	O	ORANGE
G	GRIS	R	ROUGE

Série CP47E

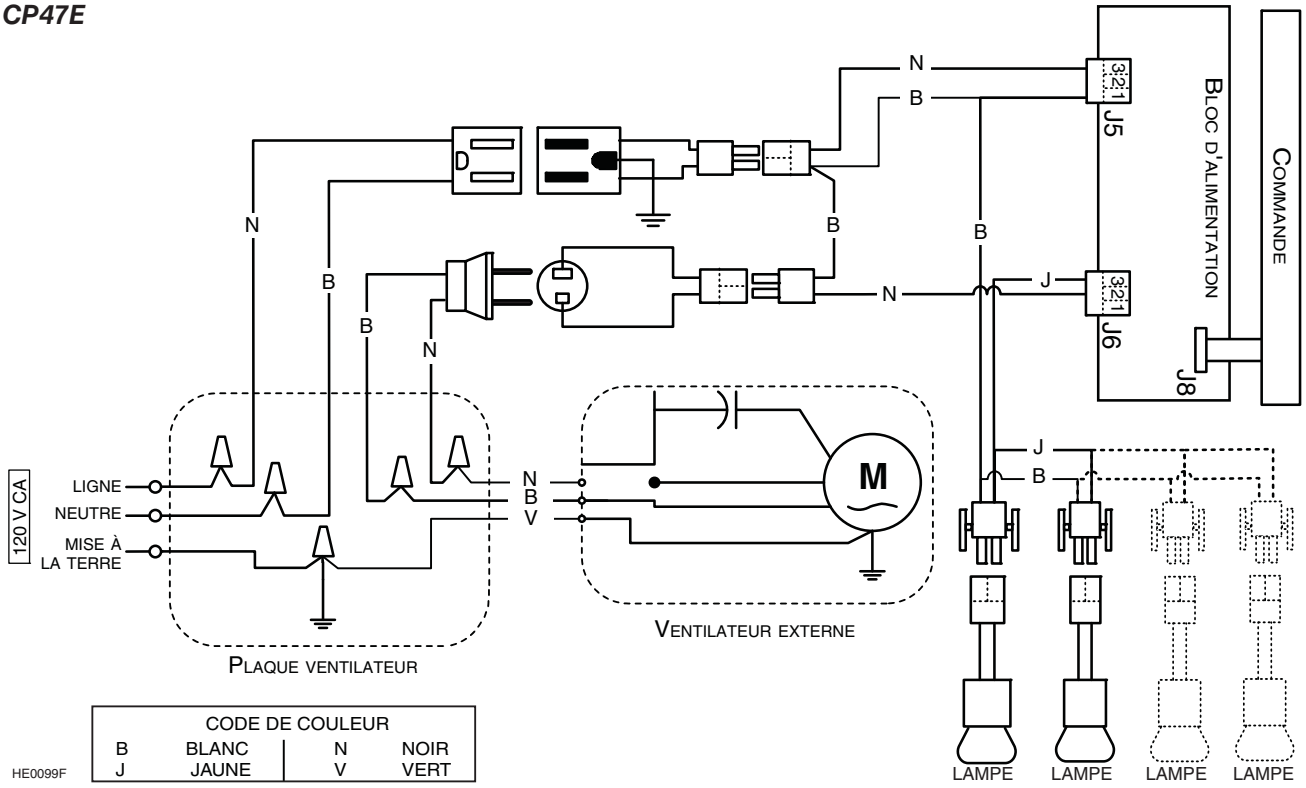

CODE DE COULEUR			
B	BLANC	N	NOIR
J	JAUNE	V	VERT

27. PIÈCES DE REMPLACEMENT

Série CP45I et CP47I

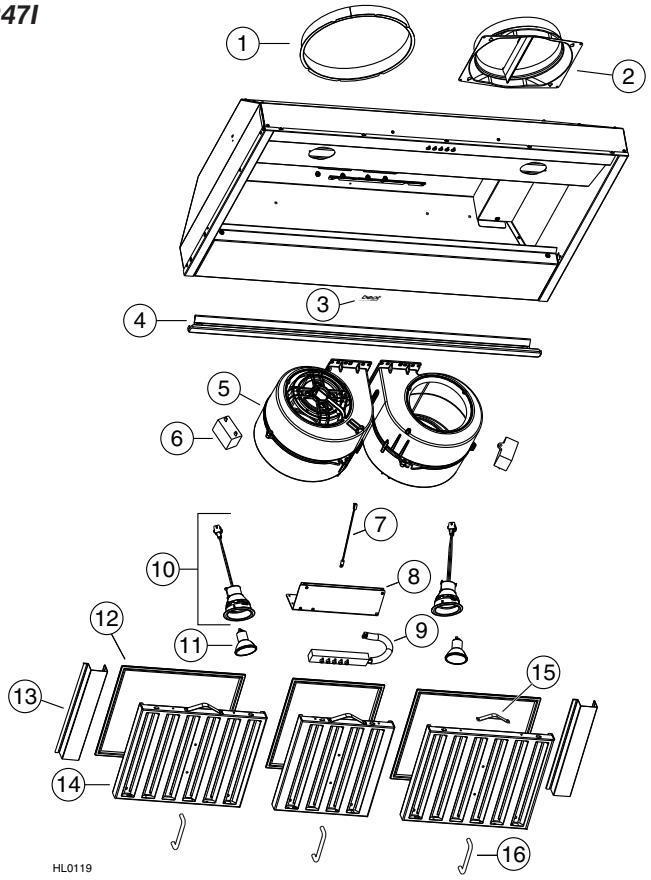

PIÈCES DE REMPLACEMENT ET SERVICE

Pour assurer le bon fonctionnement de votre appareil, vous devez toujours utiliser des pièces d'origine provenant de Broan-NuTone. Les pièces d'origine de Broan-NuTone sont spécialement conçues pour satisfaire toutes les normes de certification de sécurité applicables. Leur remplacement par des pièces ne provenant pas de Broan-NuTone pourrait ne pas assurer la sécurité de l'appareil, entraîner une réduction sévère des performances ainsi qu'un risque de défaillance prématurée. Broan-NuTone recommande également de toujours vous référer à une entreprise de services compétente et reconnue par Broan-NuTone pour vos pièces de remplacement et appels de service.

N° RÉF.	N° PIÈCE	DESCRIPTION	QTÉ (LARGEUR DE HOTTE)					
			30 PO	42 PO	48 PO	54 PO	60 PO	66 PO
1	SV08541	ADAPTATEUR 10 PO ROND (POUR LA HOTTE SÉRIE CP47I)	1	1	1	1	1	1
2	SV08543	ADAPTATEUR/VOLET 8 PO ROND (POUR LA HOTTE SÉRIE CP45I)	1	-	1	-	-	-
3	SV05869	LOGO BEST	1	1	1	1	1	1
4	SV17871	GOUTTIÈRE 36 PO	1	-	-	-	-	-
	SV17872	GOUTTIÈRE 42 PO	-	1	-	-	-	-
	SV17873	GOUTTIÈRE 48 PO	-	-	1	-	-	-
	SV17874	GOUTTIÈRE 54 PO	-	-	-	1	-	-
	SV17875	GOUTTIÈRE 60 PO	-	-	-	-	1	-
	SV17876	GOUTTIÈRE 66 PO	-	-	-	-	-	1
5	SV08582	VENTILATEUR INTÉRIEUR (POUR LA HOTTE SÉRIE CP45I)	1	-	1	-	-	-
		VENTILATEUR INTÉRIEUR (POUR LA HOTTE SÉRIE CP47I)	2	2	2	2	2	2
6	SV08783	CONDENSATEUR (POUR LA HOTTE SÉRIE CP45I)	1	-	1	-	-	-
		CONDENSATEUR (POUR LA HOTTE SÉRIE CP47I)	2	2	2	2	2	2
7	SV06138	THERMOSTAT HEAT SENTRY^{MC}	1	1	1	1	1	1
8	SV08581	UNITÉ MAÎTRESSE	1	1	1	1	1	1
9	SV08583	INTERFACE DES COMMANDES	1	1	1	1	1	1
10	SV16569	ENSEMBLE DE DOUILLE ET GARNITURE DE LAMPE	2	4	4	4	4	4
11	SV05921	AMPOULES HALOGÈNES AVEC ÉCRAN (120 V, 50 W, GU-10)	2	4	4	4	4	4
12	SV08695	FILTRE SECONDAIRE « MICROMESH » 8,84 PO X 9,80 PO	1	4	5	3	1	-
	SV08694	FILTRE SECONDAIRE « MICROMESH » 11,84 PO X 9,80 PO	2	-	-	2	4	5
13	SV17852	ENTRETOISE (PAIRE)	-	1	-	-	-	1
14	SV17917	FILTRES À CHICANE HYBRIDES EVOLUTION^{MC} 8,84 PO X 9,80 PO X 1 PO (INCL. N° RÉF. 12)	1	4	5	3	1	-
	SV17918	FILTRES À CHICANE HYBRIDES EVOLUTION^{MC} 11,84 PO X 9,80 PO X 1 PO (INCL. N° RÉF. 12)	2	-	-	2	4	5
15	SV08337	ATTACHE FILTRE (JEU DE 6)	1	1	1	1	1	1
16	SV07680	POIGNÉE DE FILTRE À CHICANE ET VIS	3	4	5	5	5	5
*	SV06628	CARTE ÉLECTRONIQUE LINKLOGIC® (97017737)	1	1	1	1	1	1
*	SV08542	VOLET VERTICAL EN LIGNE DE 10 PO ROND (POUR LA HOTTE SÉRIE CP47I SEULEMENT)	1	1	1	1	1	1
*	SV08580	GUIDE D'INSTALLATION	1	1	1	1	1	1
*	SV08545	SAC DE PIÈCES : 2 CAPUCHONS DE CONNEXION, 1 SERRE-FILS, 4 VIS N° 8 X 3/8 PO 9 VIS PLAQUÉES CHROME N° 8 X 1/2 PO, 10 VIS À MÉTAUX N° 8-32 X 1/4 PO	1	1	1	1	1	1
*	99010357	FILTRE DE RECIRCULATION DE 8,7 PO X 9,6 PO	1	4	5	-	1	-
*	99010358	FILTRE DE RECIRCULATION DE 11,7 PO X 9,6 PO	2	-	-	-	4	-

* NON ILLUSTRÉ.

27. PIÈCES DE REMPLACEMENT (SUITE)

Série CP47E

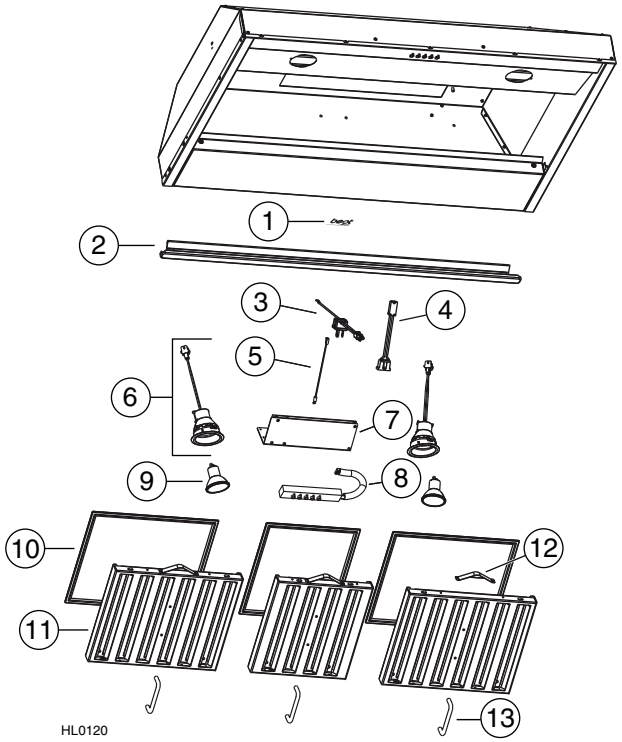

PIÈCES DE REMPLACEMENT ET SERVICE

Pour assurer le bon fonctionnement de votre appareil, vous devez toujours utiliser des pièces d'origine provenant de Broan-NuTone. Les pièces d'origine de Broan-NuTone sont spécialement conçues pour satisfaire toutes les normes de certification de sécurité applicables. Leur remplacement par des pièces ne provenant pas de Broan-NuTone pourrait ne pas assurer la sécurité de l'appareil, entraîner une réduction sévère des performances ainsi qu'un risque de défaillance prématurée. Broan-NuTone recommande également de toujours vous référer à une entreprise de services compétente et reconnue par Broan-NuTone pour vos pièces de remplacement et appels de service.

N° RÉF.	N° PIÈCE	DESCRIPTION	QTÉ (LARGEUR DE HOTTE)		
			36 PO	48 PO	60 PO
1	SV05869	LOGO BEST	1	1	1
2	SV17871	GOUTTIÈRE 36 PO	1	-	-
	SV17873	GOUTTIÈRE 48 PO	-	1	-
	SV17875	GOUTTIÈRE 60 PO	-	-	1
3	SV13924	CONNECTEUR MÂLE	1	1	1
4	SV13923	CONNECTEUR FEMELLE	1	1	1
5	SV06138	THERMOSTAT HEAT SENTRY^{MC}	1	1	1
6	SV16569	ENSEMBLE DE DOUILLE ET GARNITURE DE LAMPE	2	4	4
7	SV08701	UNITÉ DE PUISSANCE	1	1	1
8	SV08583	INTERFACE DES COMMANDES	1	1	1
9	SV05921	AMPOULES HALOGÈNES AVEC ÉCRAN (120 V, 50 W, GU-10)	2	4	4
10	SV08695	FILTRE SECONDAIRE « MICROMESH » 8,84 PO X 9,80 PO	1	5	1
	SV08694	FILTRE SECONDAIRE « MICROMESH » 11,84 PO X 9,80 PO	2	-	4
11	SV17917	FILTRES À CHICANE HYBRIDES EVOLUTION^{MC} 8,84 PO X 9,80 PO X 1 PO (INCL. N° RÉF. 12)	1	5	1
	SV17918	FILTRES À CHICANE HYBRIDES EVOLUTION^{MC} 11,84 PO X 9,80 PO X 1 PO (INCL. N° RÉF. 12)	2	-	4
*	SV08337	ATTACHE FILTRE (JEU DE 6)	1	1	1
*	SV07680	POIGNÉE DE FILTRE À CHICANE ET VIS	3	5	5
*	SV06628	CARTE ÉLECTRONIQUE LINKLOGIC® (97017737)	1	1	1
*	SV08542	VOLET VERTICAL EN LIGNE DE 10 PO ROND	1	1	1
*	SV08580	GUIDE D'INSTALLATION	1	1	1
*	SV08545	SAC DE PIÈCES : 2 CAPUCHONS DE CONNEXION, 1 SERRE-FILS, 4 VIS N° 8 X 3/8 PO 9 VIS PLAQUÉES CHROME N° 8 X 1/2 PO, 10 VIS À MÉTAUX N° 8-32 X 1/4 PO	1	1	1

* NON ILLUSTRÉ.

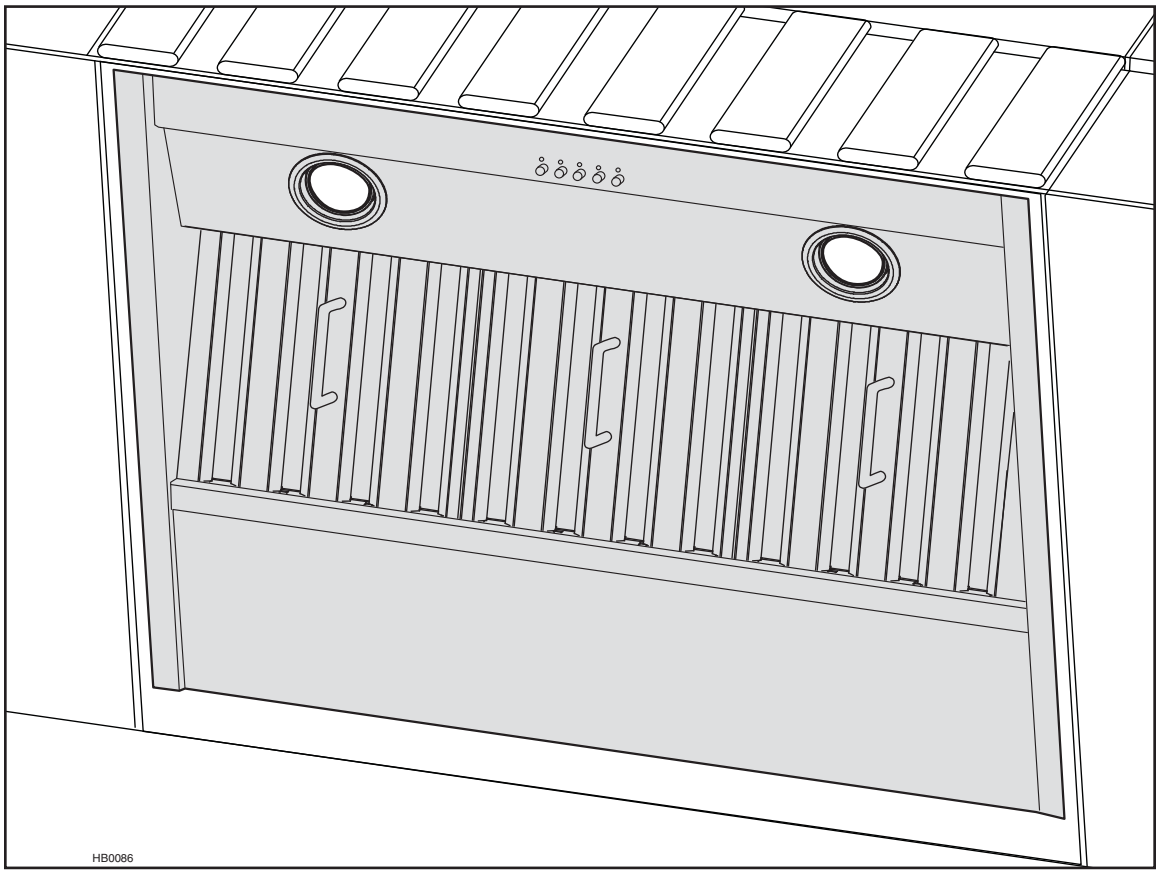

SERIES CP45I, CP47I Y CP47E

⚠EXCLUSIVAMENTE PARA COCINAS DOMÉSTICAS⚠

LEA ESTAS INSTRUCCIONES Y GUÁRDELAS

INSTALADOR: ENTREGUE ESTE MANUAL AL PROPIETARIO DE LA CASA.
PROPIETARIO: INFORMACIÓN SOBRE UTILIZACIÓN Y CUIDADO
EN LAS PÁGINAS 54 A 57.

BEST; Hartford, Wisconsin www.BestRangeHoods.com 800-558-1711
BEST; Drummondville, QC, Canada www.BestRangeHoods.com 866-737-7770

Para registrar su producto en línea o para obtener más información, visitar nuestro sitio www.BestRangeHoods.com

⚠ ADVERTENCIA

PARA REDUCIR EL RIESGO DE INCENDIO, DESCARGA ELÉCTRICA O LESIÓN CORPORAL, RESPETE LAS SIGUIENTES INDICACIONES:

1. Utilice esta unidad únicamente de la forma en que indica el fabricante. Si tiene cualquier pregunta, póngase en contacto con el fabricante en la dirección o el teléfono que aparecen en la garantía.
2. Antes de reparar o limpiar el aparato, apáguelo en el tablero de servicio y bloquee los medios de desconexión para impedir que la corriente se conecte accidentalmente. Cuando no se pueda bloquear los medios de desconexión, coloque un dispositivo de advertencia visible (como una etiqueta) en el tablero de servicio.
3. La instalación y la conexión eléctrica deben ser realizadas por personal calificado de acuerdo con todos los códigos y normas aplicables, incluso los relativos a la construcción ignífuga.
4. Para lograr una combustión adecuada y una extracción correcta de los gases a través de la salida del humo (chimenea) del equipo quemador de combustible — evitando así el contratiro — es necesario disponer de aire suficiente. Siga las directrices del fabricante del equipo de material térmico y las normas de seguridad, como las que publica la NFPA (asociación de protección contra los incendios) y la ASHRAE (sociedad estadounidense de técnicos de calefacción, refrigeración y aire acondicionado) así como los códigos de los organismos responsables locales.
5. Al cortar o perforar la pared o el techo, procure no dañar el cableado eléctrico ni otras instalaciones de servicios públicos.
6. Los ventiladores entubados siempre deben tener salida al exterior.
7. No utilice este aparato con un dispositivo de control de velocidad con semiconductores.
8. Para reducir el riesgo de incendio, utilice sólo tuberías metálicas.
9. Este aparato debe conectarse a tierra.
10. Cuando une reglamentación local esta en vigor y conlleva exigencias de instalación y/o de certificación mas estrictas, susodichas exigencias prevalecen sobre aquellas en este documento y el instalador acepta someterse a estas exigencias a sus gastos.

PARA REDUCIR EL RIESGO DE QUE ARDA LA GRASA EN LA PARTE SUPERIOR DE LA COCINA:

a) No deje nunca recipientes de cocina a fuego vivo sin vigilancia. Los desbordamientos producen humo y derrames grasientos que pueden inflamarse. Caliente el aceite despacio, a fuego lento o mediano.

b) Ponga en marcha siempre la campana extractora al cocinar a temperaturas elevadas o al cocinar alimentos flameados (crepas Suzette, cerezas jubilee, res con pimienta flambeada).

c) Limpie los ventiladores con frecuencia. No deje que la grasa se acumule en el ventilador, ni en los filtros o en los conductos de evacuación.

d) Utilice cacerolas de tamaño apropiado. Emplee siempre un recipiente adecuado para el tamaño de la placa.

⚠ ADVERTENCIA

PARA REDUCIR EL RIESGO DE LESIONES CORPORALES EN EL CASO DE QUE ARDA LA GRASA EN LA PARTE SUPERIOR DE LA COCINA, SIGA ESTAS INDICACIONES*:

1. SOFOQUE LAS LLAMAS con una tapa ajustada, una hoja o bandeja metálica para hornear galletas, y apague luego el quemador. TENGA CUIDADO PARA EVITAR QUEMADURAS. SI LAS LLAMAS NO SE APAGAN INMEDIATAMENTE, EVACUE EL LUGAR Y LLAME A LOS BOMBEROS.
2. NO SUJETE NUNCA UNA SARTÉN EN LLAMAS ya que podría quemarse.
3. NO USE AGUA, ni trapos húmedos. Podría causar una violenta explosión de vapor.
4. Utilice un extintor SOLAMENTE si:
   - **A.** Tiene un extintor de tipo ABC y sabe usarlo.
   - **B.** El incendio es pequeño y está circunscrito a la zona donde empezó.
   - **C.** Ya ha llamado a los bomberos.
   - **D.** Puede tratar de apagar el fuego si dispone siempre de una salida detrás de usted.

* Fuente: “Kitchen Fire Safety Tips” publicado por la NFPA.

PRECAUCIÓN

1. Sólo para una utilización en el interior.
2. Sólo para ventilación general. No debe utilizarse para extraer materiales o vapores peligrosos o explosivos.
3. Para evitar daños en el cojinete del motor y que la hélice haga ruido o se desequilibre, mantenga la unidad de alimentación lejos de los vaporizadores de pirca, del polvo de la construcción, etc.
4. El motor de la campana tiene un dispositivo contra sobrecargas térmicas que apaga el motor automáticamente si éste se sobrecalienta. El motor volverá a ponerse en marcha cuando se enfríe. Si el motor sigue apagándose, haga examinar la campana.
5. Para que la campana capte bien las impurezas que se desprenden al cocinar, la distancia mínima entre el grupo de alimentación y la superficie de la cocina no debe ser inferior a 24 pulgadas ni superior a 30 pulgadas.
6. Dado el peso y el tamaño de esta unidad, se aconseja que la instalen dos personas.
7. Para reducir los riesgos de incendio y extraer el aire debidamente, el aire debe evacuarse fuera. No extraiga el aire a espacios situados entre las paredes, en el techo o en el desván, falso techo o garaje.
8. Este producto está equipado con un termostato que puede poner en marcha el ventilador automáticamente. Para reducir el riesgo de que se produzcan daños y evitar poner en marcha la alimentación accidentalmente, apague la corriente en el tablero de servicio, bloquee este tablero o ponga una etiqueta de advertencia.
9. Dada la gran capacidad extractora de esta campana, debería asegurarse de que en la casa entra suficiente aire para sustituir el aire extraído. Abra una ventana en la cocina o cerca de ella.
10. Para reducir el riesgo de incendio y de choque eléctrico, los modelos de las series CP45I y CP47I de Best deben instalarse únicamente con sus propios ventiladores incorporados. Los modelos de la serie CP47E sólo deben instalarse con los modelos de ventiladores exteriores EB6, EB9, EB12 o EB15 de Best, o con los modelos de ventiladores en línea ILB3, ILB6, ILB9 o ILB11 de Best. No emplee otros ventiladores.
11. Para mayor información y conocer los requisitos, lea la etiqueta con las especificaciones en el producto.

- SISTEMAS CON LOS GRUPOS DE ALIMENTACIÓN - CP45I Y CP47I

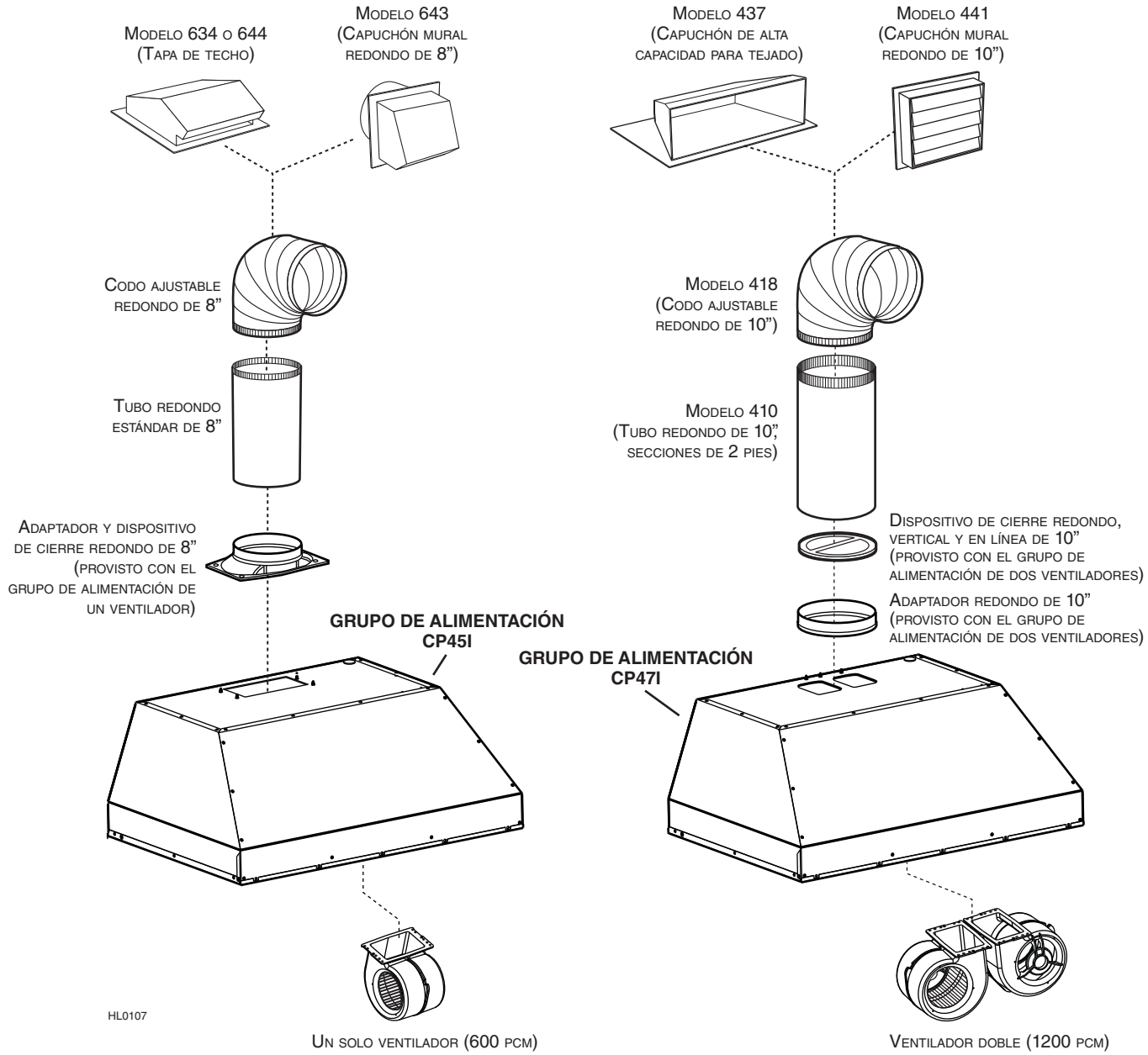

- SISTEMA CON EL GRUPO DE ALIMENTACIÓN -
CP47E

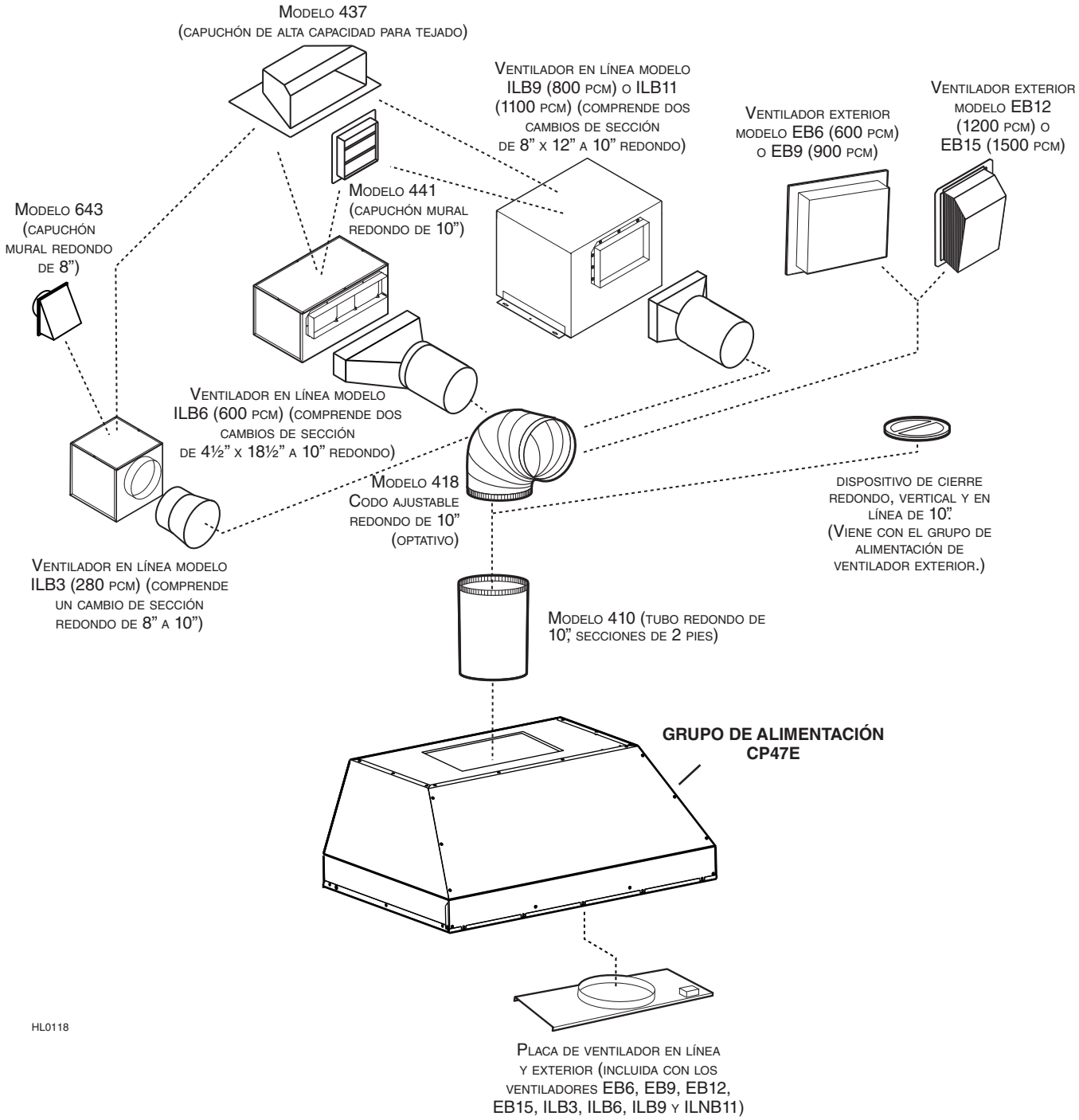

1. INSTALACIÓN DE LOS TUBOS Y DE LAS CONEXIONES ELÉCTRICAS

1.1 Sin tubos (sólo grupos de alimentación CP45I y CP47I)

Hay que instalar uno de los siguientes conjuntos ANKCP sin tubos (se venden aparte):

- ANKCP4536 para CP45I362SB y CP45I369SB
- ANKCP4742 para CP47I422SB
- ANKCP4748 para CP47I482SB
- ANKCP4760 para CP47I602SB

1.2 Instalación con tubos

Los grupos de alimentación de las series CP45I, CP47I o CP47E pueden instalarse con tubos. En el caso de los grupos de alimentación de la serie CP47E, se ha de usar un ventilador exterior o en línea. Los grupos de la serie CP47E sólo pueden instalarse con los modelos de ventilador ILB3, ILB6, ILB9, ILB11, EB6, EB9, EB12 o EB15. No se pueden usar otros ventiladores (los ventiladores se venden aparte). Planifique el lugar y la forma en que instalará los tubos.

Si instala un ventilador exterior o en línea, consulte las instrucciones que vienen con el ventilador y siga las etapas 1 a 7, 11, 13, 15, 17 y siguientes de este manual.

Instale tubos, codos y capuchones murales y del techo de dimensiones adecuadas, según el tipo de ventilador que vaya a utilizar. Si instala un grupo de alimentación de la serie CP45I, utilice un tubo redondo de 8" y si instala un grupo de alimentación de las series CP47I o CP47E, emplee un tubo redondo de 10". Para precintar las juntas utilice cinta adhesiva metálica para tubos.

1.3 Todas las instalaciones

La distancia mínima entre el grupo de alimentación y la superficie sobre la que se cocina no debe ser inferior a 24 pulgadas. Se aconseja una distancia máxima de 30 pulgadas con respecto a la superficie sobre la que se cocina para captar mejor las impurezas que se desprenden al cocinar.

Las distancias de más de 30 pulgadas quedan a discreción del instalador y de los usuarios.

Lleve el cable de alimentación eléctrica de 3 hilos hasta el lugar de la instalación. El cable debe llegar al menos 4 pies por debajo de la base de la campana a medida.

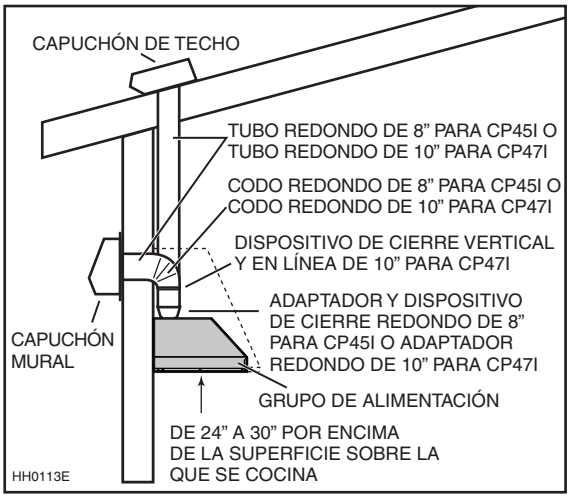

Instalación habitual de los tubos, modelos de la serie CP45I (un solo ventilador interior) o CP47I (doble ventilador interior)

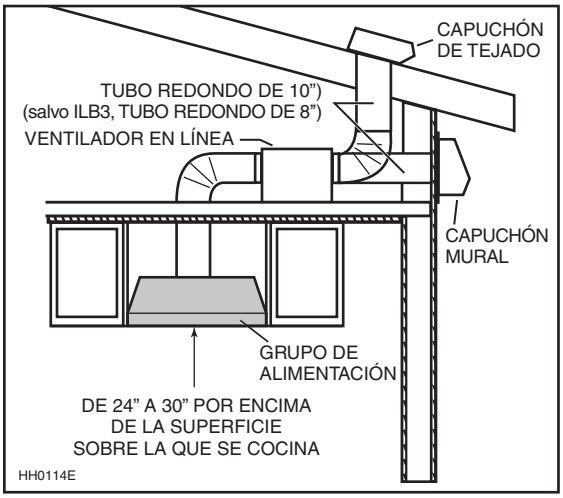

Instalación habitual de los tubos con un ventilador en línea modelo ILB3, ILB6, ILB9 o ILB11 de la serie CP47E (ubicación del ventilador sólo a modo de ejemplo)

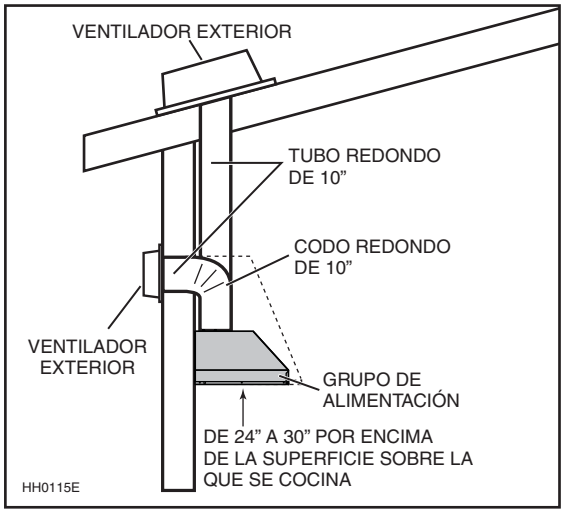

Instalación habitual de los tubos con un ventilador exterior de la serie CP47E

2. PREPARACIÓN DE LA INSTALACIÓN

⚠ ADVERTENCIA

Se aconseja llevar lentes y guantes de seguridad para instalar, reparar o limpiar la unidad.

NOTA: Antes de comenzar la instalación, verificar el contenido de la caja. Si alguna pieza falta o está dañada, póngase en contacto con el fabricante.

Compruebe que el conjunto para la instalación contiene los elementos siguientes:

- Grupo de alimentación
- Accesorios:
  - Filtros híbridos Evolution™ (3 para el grupo de alimentación de 36" de ancho, 4 para el de 42" de ancho y 5 para el de 48" a 66" de ancho)
  - Manijas de las placas de filtro (3 para el grupo de alimentación de 36" de ancho, 4 para el de 42" de ancho y 5 para el de 48" a 66" de ancho)
  - Lámparas halógenas protegidas (MR16 con base de tipo GU10, 120 V, 50 W o PAR16 con base GU10) (2 para los grupos de alimentación de 36" de ancho, 4 para todos los demás grupos de alimentación)
  - Adaptador y dispositivo de cierre redondo de 8" (provisto con los grupos de alimentación de la serie CP45I)
  - Dispositivo de cierre redondo, vertical y en línea de 10" (provisto con los grupos de alimentación de las series CP47I y CP47E)
  - Adaptador redondo de 10" (provisto con los grupos de alimentación de la serie CP47I)
  - Bolsa con las piezas siguientes: 1 abrazadera para hilos, 2 conectadores de hilos, 4 tornillos n.° 8 x 3/8", 9 tornillos cromados n.° 8 x 1/2", 10 tornillos n.° 8 32 x 1/4". De ser necesario, deseche los tornillos sobrantes.

Piezas vendidas aparte:

- Tubos, codos, capuchones murales y para el techo. Consulte en las páginas 43 y 44 la lista completa de opciones de ventilación y los números de modelo.
- Juego para instalación sin tubos, serie ANKCP, esential para un instalación sin tubos. Vease la página 45 para los numeros de pieza.

NOTA: Proteja la encimera y la parte superior de la cocina durante la instalación.

3. PREPARACIÓN DE LA CAMPANA A MEDIDA

⚠ ADVERTENCIA

Siga siempre todos los códigos y normas de construcción aplicables al construir una campana a medida.

Debe prepararse la campana a medida de manera que acepte el tamaño y la forma del grupo de alimentación CP45I, CP47I o CP47E. Véase la ilustración adjunta para mayor información.

Grupo de alimentación		Peso	Dimensiones del grupo de alimentación		
Modelo	Ancho	total	A*	B*	C
CP45I	36"	50 lb	19 5/16"	34 7/16"	4 7/8"
	36"	50 lb	22 5/16"	34 7/16"	4 7/8"
	48"	60 lb	19 5/16"	46 7/16"	4 7/8"
CP47I	36"	60 lb	22 9/16"	34 7/16"	5 7/8"
	42"	70 lb	22 9/16"	40 7/16"	4 7/8"
	48"	70 lb	22 9/16"	46 7/16"	5 7/8"
	54"	80 lb	22 9/16"	52 7/16"	5 7/8"
	60"	83 lb	22 9/16"	58 7/16"	5 7/8"
	66"	86 lb	22 9/16"	64 7/16"	5 7/8"
CP47E	36"	40 lb	22 9/16"	34 7/16"	5 7/8"
	48"	53 lb	22 9/16"	46 7/16"	5 7/8"
	60"	66 lb	22 9/16"	58 7/16"	5 7/8"

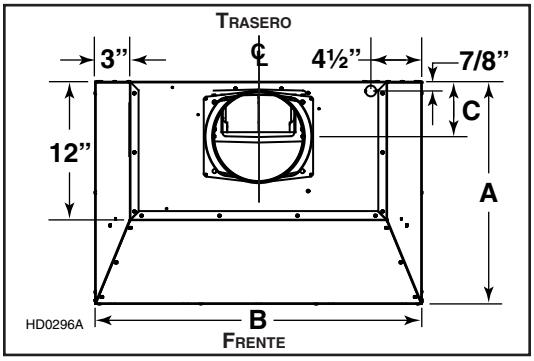

* Las dimensiones **A** y **B** comprenden las cabezas de los remaches.

Para minimizar el espacio alrededor del grupo de alimentación, tomar las medidas de la anchura y de la profundidad del grupo de alimentación y añadir 1/16" para obtener las medidas **D** y **E**. Cortar el orificio en el fondo del armario según las dimensiones indicadas. Véase la ilustración y la tabla adjunta para mayor información.

Grupo de alimentación		Dimensiones del orificio	
Modelo	Ancho	D	E
CP45I	36"	19 3/8"	34½"
	36"	22 5/8"	34½"
	48"	19 3/8"	46½"
CP47I	36"	22 5/8"	34½"
	42"	22 5/8"	40½"
	48"	22 5/8"	46½"
	54"	22 5/8"	52½"
	60"	22 5/8"	58½"
	66"	22 5/8"	64½"
CP47E	36"	22 5/8"	34½"
	48"	22 5/8"	46½"
	60"	22 5/8"	58½"

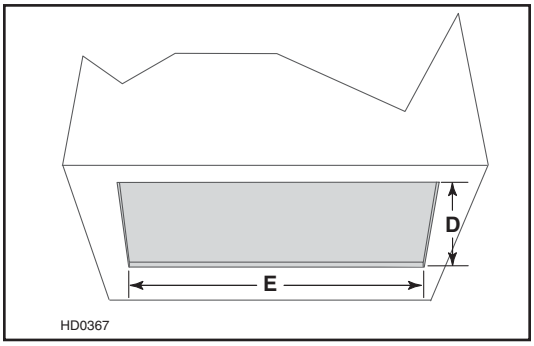

4. MONTAJE DEL ARMAZÓN INTERNO DE LA CAMPANA A MEDIDA

⚠ ADVERTENCIA

La campana de madera ha de estar sujeta de manera segura a los montantes de la pared u otra estructura de madera detrás del panel mural. Compruebe que esta estructura puede soportar su propio peso y el del grupo de alimentación CP45I, CP47I o CP47E. De lo contrario podrían producirse heridas corporales o daños en la encimera o en la superficie de la cocina.

El grupo de alimentación CP45I, CP47I y CP47E está sujeto a la estructura interna de la campana con los tornillos que vienen en la bolsa de piezas.

Dado que los agujeros de montaje de los grupos de alimentación CP45I, CP47I y CP47E están en la parte delantera y en los lados, cerca de la parte trasera (véase la ilustración al lado), prevea una estructura de madera delante y en los lados para apoyar.

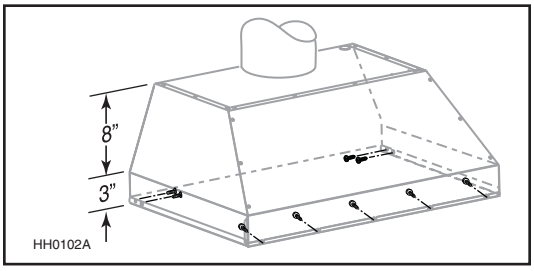

5. DESMONTAJE DE LOS FILTROS HÍBRIDOS EVOLUTION™

Retire la cinta de los filtros. Saque los filtros del grupo de alimentación y póngalos aparte.

Se aconseja empezar por el filtro o filtros centrales.

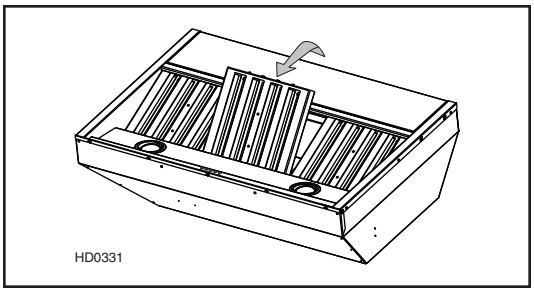

6. DESMONTAJE DEL RIEL DE VERTIDO DE LA GRASA

A. A. Levante el riel para desprenderlo del tablero inferior.

B. Deslice el riel completamente a la izquierda o a la derecha (①) y levante el extremo contrario para desprenderlo del tablero inferior (②). Sáquelo del grupo de alimentación y póngalo a un lado. Se utilizará después.

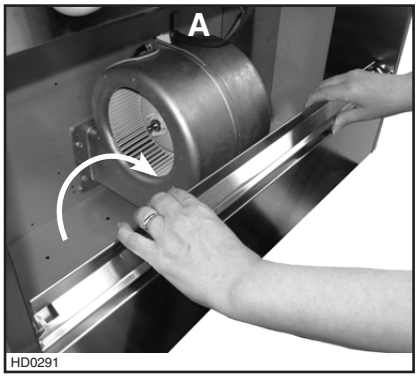

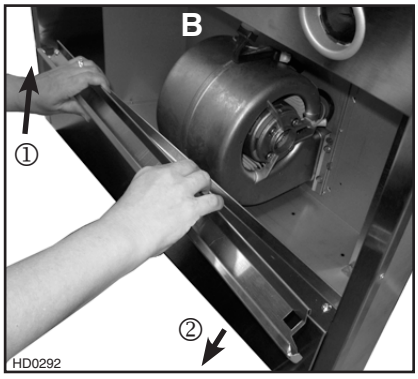

7. DESMONTAJE DEL TABLERO INFERIOR

Utilice un destornillador Phillips para quitar los tornillos que sujetan el tablero inferior y consérvelos.

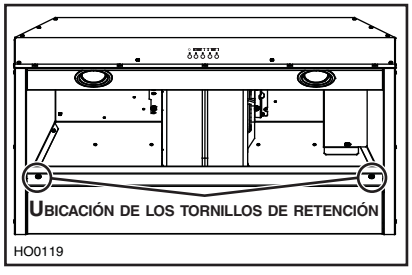

Desmonte el tablero inferior del grupo de alimentación y consérvelo.

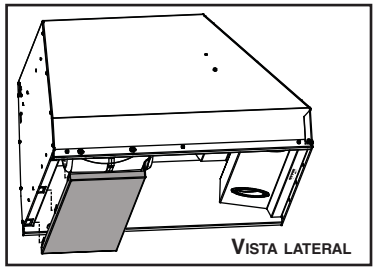

8. DESMONTAJE DE LA ABERTURA DESMONTABLE (SERIES CP45I Y CP47I ÚNICAMENTE)

Desde la parte interior del grupo de alimentación, quite la tapa de las conexiones retirando ambos tornillos de retención (guárdelos). Perfore el orificio desmontable en la parte superior de la campana. Instale la abrazadera para hilos, que viene en la bolsa de piezas.

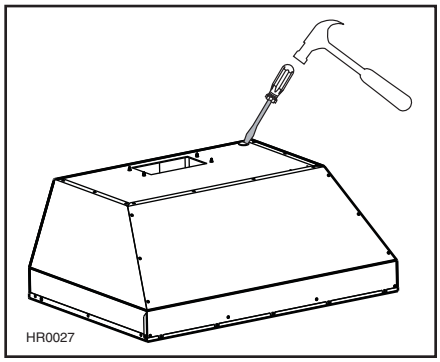
HR0027

9. INSTALACIÓN DEL ADAPTADOR O DISPOSITIVO DE CIERRE DE 8" (SERIE CP45I ÚNICAMENTE)

Utilice 4 tornillos n.° 8 x 3/8" de la bolsa de piezas para instalar el adaptador o dispositivo de cierre en la parte superior del grupo de alimentación. Quite la cinta adhesiva (de haberla) que se utiliza para el transporte. Precinte todas las juntas con cinta adhesiva metálica para tubos para que no se escape el aire.

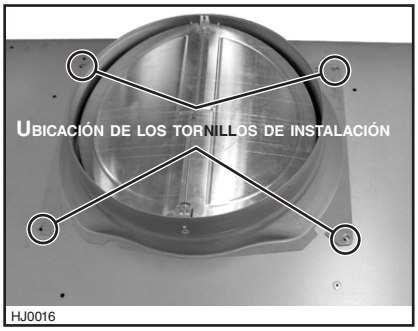

HJ0016

10. INSTALACIÓN DEL ADAPTADOR DE 10" (SERIE CP47I ÚNICAMENTE)

Utilice 2 tornillos n.° 8 x 3/8" de la bolsa de piezas para instalar el adaptador en la parte superior del grupo de alimentación. Precinte todas las juntas con cinta adhesiva metálica para tubos para que no se escape el aire.

HJ0026

11. INSTALACIÓN DEL DISPOSITIVO DE CIERRE DE 10" (SERIES CP47I Y CP47E ÚNICAMENTE)

NOTA: Para un instalación sin tubos, no instale el dispositivo de cierre de 10".

Instale el dispositivo de cierre de 10" dentro del tubo VERTICAL que irá unido al grupo de alimentación. No lo instale en un tubo horizontal (no abrirá ni cerrará debidamente). Quite la cinta adhesiva (de haberla) que se utiliza para el transporte. Sujete el dispositivo de cierre al tubo con 3 tornillos n.° 8 para hojas metálicas (no provistos). Verifique que el dispositivo de cierre abre y cierra sin dificultad. Precinte todas las juntas con cinta adhesiva metálica para tubos para que no se escape el aire.

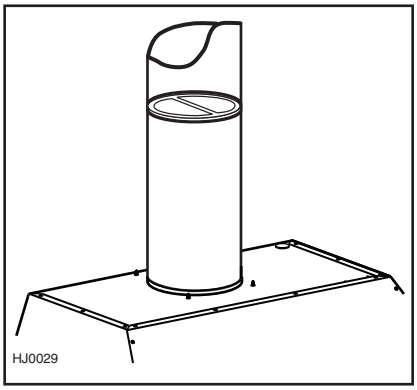
HJ0029

12. INSTALACIÓN DE LA PLACA PARA EL VENTILADOR EXTERIOR (SERIE CP47E ÚNICAMENTE)

Para saber cómo se instala la placa del ventilador, consulte las instrucciones que vienen con el conjunto del ventilador y placa del ventilador seleccionado (se vende aparte). Instale la placa del ventilador de forma que la caja de conexiones quede en el lado derecho cuando se está frente a la campana, como se ven en la etiqueta de la caja del ventilador.

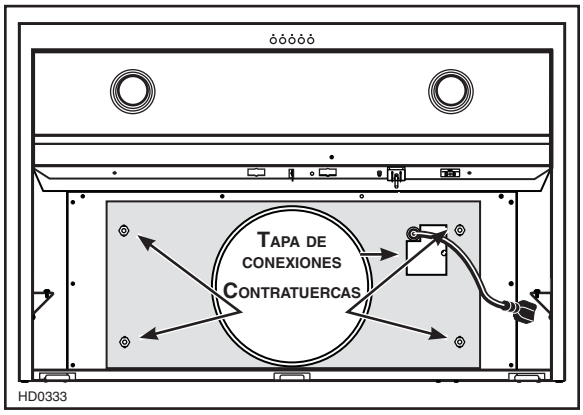

HD0333

13. CONEXIÓN DEL CABLEADO (TODOS LOS VENTILADORES)

⚠ ADVERTENCIA

Riesgo de choque eléctrico. La conexión eléctrica debe hacerla personal competente con arreglo a los códigos y normas en vigor. Antes de conectar los hilos, corte la alimentación en el tablero de servicio y bloquee los medios de desconexión para impedir que la corriente se conecte accidentalmente.

Ponga el grupo de alimentación debajo de la campana instalada.

VENTILADORES INTERIORES: Introduzca el cable de conexión doméstico a través de la abrazadera para hilos instalada en la etapa 8. Apriete la abrazadera para sujetar el cable. Conecte el cable en la caja de conexiones con los conectadores. Conecte el hilo NEGRO con el NEGRO, el BLANCO con el BLANCO y el VERDE o desnudo en el tornillo de tierra VERDE. **NO OLVIDE CONECTAR LA TIERRA**. Vuelva a instalar la tapa de conexiones.

VENTILADORES EXTERIOR O EN LÍNEA: Consulte las instrucciones que vienen con el ventilador.

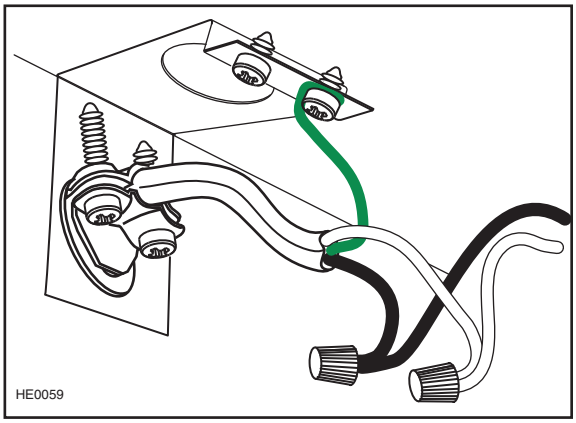
HE0059

14. DESMONTAJE DE LOS VENTILADORES INTERIORES (SERIES CP45I Y CP47I ÚNICAMENTE)

Para facilitar la alineación del grupo de alimentación con los tubos, desenchufe y desmonte el ventilador o ventiladores del grupo de alimentación antes de instalar la campana.

TODOS LOS MODELOS DE VENTILADORES INTERIORES

Desenchufe el ventilador o ventiladores.

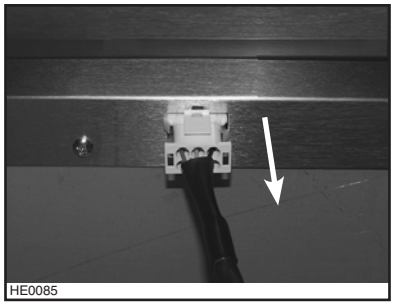
HE0085

12. DESMONTAJE DE LOS VENTILADORES INTERIORES (SERIES CP45I Y CP47I ÚNICAMENTE) (CONTINUACIÓN)

MODELOS CON UN SOLO VENTILADOR

Utilice una llave de tubo de 5/16", un destornillador Robertson o Phillips n.° 2 para quitar todos los tornillos de montaje del ventilador desde la parte superior interior del grupo de alimentación. Conserve los tornillos.

HD0269

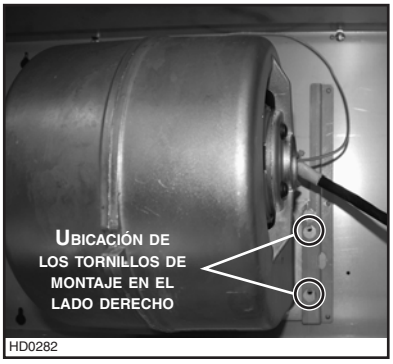

HD0282

Deslice el ventilador para desprender su reborde del soporte de sujeción. Ponga el ventilador a un lado.

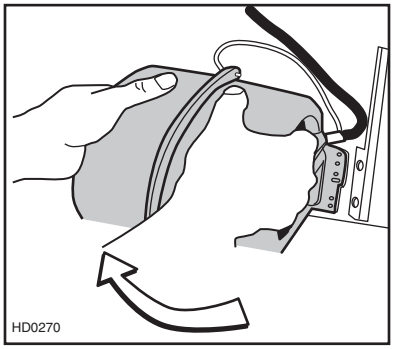
HD0270

MODELOS CON DOS VENTILADORES

Para cada ventilador, utilice una llave de tubo de 5/16", un destornillador Robertson o Phillips n.° 2 para quitar todos los tornillos de montaje de los ventiladores desde la parte superior interior de los soportes delantero y trasero del grupo de alimentación. Conserve los tornillos.

HD0297

Deslice cada ventilador para desprender sus rebordes de los soportes de sujeción. Ponga los ventiladores a un lado.

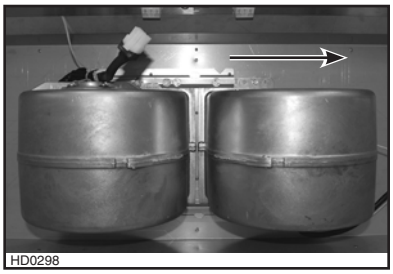
HD0298

15. INSTALACIÓN DEL GRUPO DE ALIMENTACIÓN

MODELO CP45I ÚNICAMENTE: Si el modelo CP45I es instalado con un juego para instalación sin tubos, instale el reductor de 8" a 7" (incluido en el juego para instalación sin tubos) antes de instalar este grupo de alimentación a su medida.

PRECAUCIÓN

Procure no doblar los tubos al instalar el grupo de alimentación.

Utilice los tornillos cromados n.° 8 x ½" provistos para instalar el grupo de alimentación en la campana. Empiece por los 2 tornillos en las esquinas delanteras; a continuación, utilice 4 tornillos para los lados y emplee los demás tornillos para sujetar el grupo de alimentación por delante (véase la figura de al lado para la ubicación exacta de los tornillos).

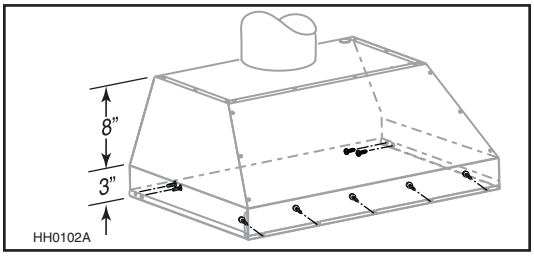

HH0102A

Compruebe que el adaptador o dispositivo de cierre (o el adaptador) se introduce en el tubo. Cuando hay acceso a la parte superior del grupo de alimentación, precinte las conexiones con cinta adhesiva metálica para tubos.

16. REINSTALACIÓN DE LOS VENTILADORES INTERIORES (SERIES CP45I Y CP47I ÚNICAMENTE)

MODELOS CON UN SOLO VENTILADOR

Deslice el ventilador para acoplar su reborde al soporte de sujeción.

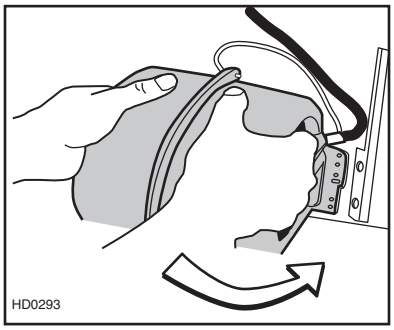
HD0293

Utilice una llave de tubo de 5/16", un destornillador Robertson o Phillips n.° 2 para sujetar el ventilador a la parte superior interna del grupo de alimentación con todos los tornillos de montaje del ventilador (los tornillos que se quitaron en la etapa 14).

HD0269

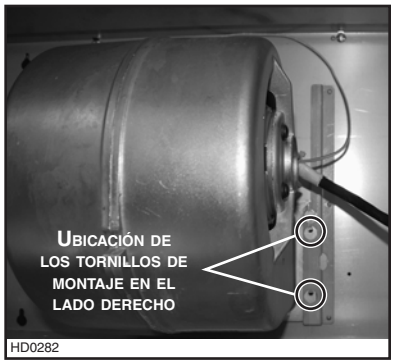

HD0282

MODELOS CON DOS VENTILADORES

Deslice cada ventilador para acoplar sus rebordes a los soportes de sujeción.

NOTA: Los dos ventiladores son idénticos y pueden instalarse en cualquier lado del grupo de alimentación.

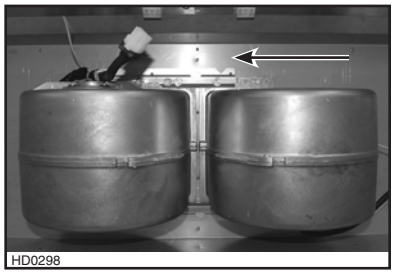
HD0298

Para cada ventilador utilice una llave de tubo de 5/16", un destornillador Robertson o Phillips n.° 2 para sujetar el ventilador a la parte superior interna del grupo a de alimentación a través de los soportes delantero y trasero con todos los tornillos de montaje de los ventiladores (los tornillos que se quitaron en la etapa 14).

HD0297

TODOS LO MODELOS CON VENTILADOR INTERIOR

Enchufe el ventilador o ventiladores.

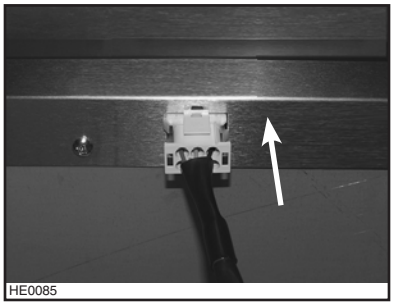
HE0085

17. INSTALACIÓN DE LAS CONEXIONES DE LOS VENTILADORES EXTERIORES (SERIE CP47E ÚNICAMENTE)

⚠ ADVERTENCIA

No enchufe un cable en el otro.

Para instalar el ventilador, véanse las instrucciones que vienen con él.

Enchufe el cable con el enchufe de tres patillas que viene de la placa del ventilador en el conectador macho de tres patillas dentro del grupo de alimentación (**A**) y el cable con conectador macho de dos patillas que viene de la placa del ventilador en el enchufe de dos patillas dentro del grupo de alimentación (**B**).

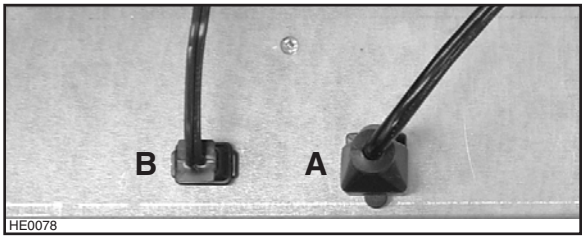

18. REINSTALACIÓN DEL TABLERO INFERIOR

Levante el tablero inferior y encaje las aletas metálicas del grupo de alimentación en las ranuras del tablero inferior, como se ve en los detalles **A** y **B** de abajo.

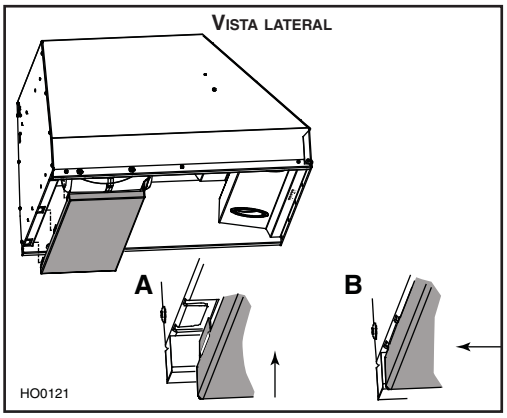

Sujete el tablero inferior al grupo de alimentación con los tornillos que quitó en la etapa 7.

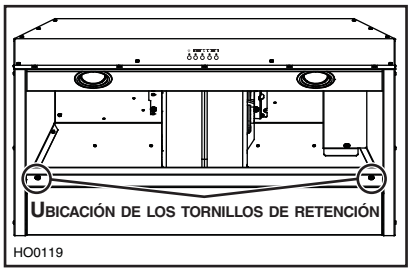

19. REINSTALACIÓN DEL RIEL DE VERTIDO DE LA GRASA

A. Introduzca un extremo del riel en el lado (①) del grupo de alimentación levantando el otro extremo por encima del borde del tablero inferior (②).

B. Centre el riel con respecto al borde del tablero inferior y encájelo.

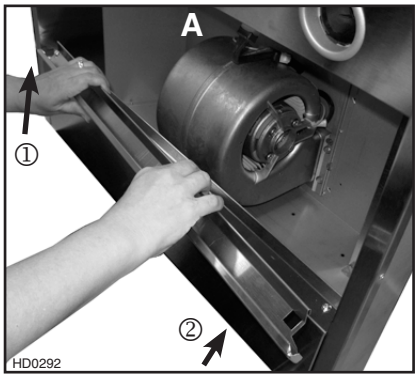

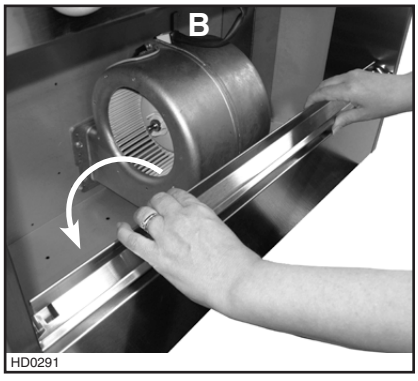

20. REINSTALACIÓN DE LOS FILTROS HÍBRIDOS EVOLUTION™

PRECAUCIÓN

Retire la película protectora de plástico que cubre los filtros híbridos Evolution™ antes de instalarlos.

Antes de volver a instalar las placas de los filtros híbridos Evolution™, saque los filtros de microfiltración secundarios por su parte trasera y quite la película protectora de plástico.

NOTA: Instale las manijas metálicas en los filtros con los tornillos n.° 8-32 x 1/4" provistos antes de instalar los filtros en el grupo de alimentación.

20.1 Instalación con tubos:

Ponga los filtros secundarios en cada placa de filtro antes de instalarlos en la campana.

20.2 Instalación sin tubos:

Deseche los filtros secundarios. Ponga los filtros de carbón que vienen en el juego para instalación sin tubos.

Vuelva a instalar los filtros en la campana.

Se aconseja instalar primero los filtros laterales y terminar por el o los centrales.

1. Introduzca un extremo del filtro híbrido Evolution en el canal delantero de la campana.
2. Levante el otro extremo hacia el interior del grupo de alimentación e introdúzcalo en el riel de vertido de la grasa del grupo de alimentación.

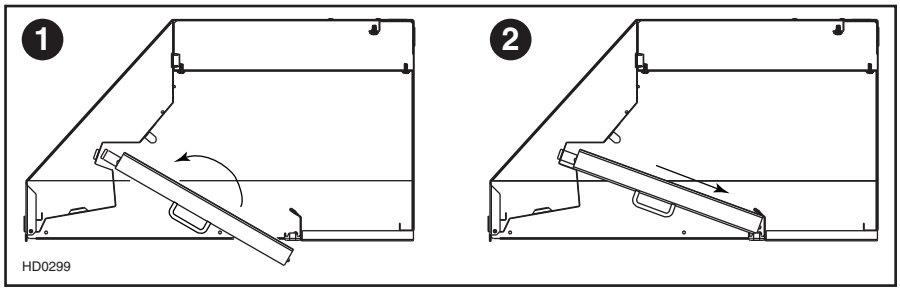

Podrá conseguir filtros de recambio en su distribuidor. Vea el tamaño y el número de pieza en la etiqueta que hay dentro del grupo de alimentación.

Véase el cuadro en la página 59 para saber los números de los juegos de sustitución de los filtros de carbón.

21. BOMBILLAS

Este grupo de alimentación debe utilizar bombillas halógenas protegidas de tipo PAR16, de 120 V y 50 W con base GU10 (2 para los grupos de alimentación de 36" de ancho y 4 para las campanas de 42" a 66" de ancho) (las bombillas están incluidas).

NOTA: Antes de utilizar las lámparas, quite la cinta adhesiva que pueda haber sobre ellas.

⚠ ADVERTENCIA

No tocar las bombillas durante o justo después de la utilización. Pueden causar quemaduras. Para prevenir el riesgo de lesiones corporales, instale solamente bombillas halógenas protegidas. Nunca instalar una bombilla dicroica o no concebida para luminarias empotradas o bombillas identificadas sólo para uso en dispositivos encerrados.

1. Instale las bombillas colocando los casquillos de las bombillas en sus ranuras, en los portalámparas.
2. Empuje suavemente hacia arriba y gire al mismo tiempo en el sentido horario hasta que queden bien afianzadas.

Para quitar las bombillas, empuje suavemente hacia arriba y gire en sentido antihorario para liberar el casquillo de sus ranuras.

NOTA: Para facilitar la extraccion de los bombillos utilice un guante de caucho o una ventosa disponible en Best. Comunique con Servicio al cliente de Best en el teléfono 1-800-558-1711 para pedir esta herramienta (n.° de pieza: 99526707).

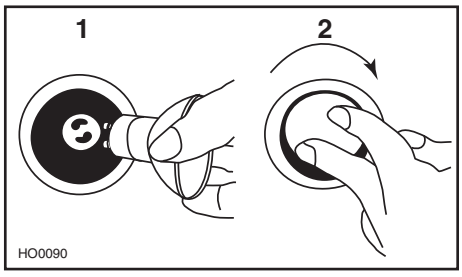

22. USO Y CUIDADO

Filtros híbridos Evolution™

Los filtros híbridos Evolution deben limpiarse con frecuencia. Utilice una disolución de detergente con agua templada. Lávelos con mayor frecuencia si su tipo de cocina genera más grasa (alimentos fritos o cocina con wok).

Retire los filtros Evolution empujándolos hacia la parte delantera del grupo de alimentación y girándolos hacia abajo. Saque el filtro de microfiltración secundario de la parte trasera de cada placa de filtro antes de limpiarlos. Las placas de los filtros pueden lavarse en el lavavajillas. Lave los filtro secundarios con una disolución de detergente con agua templada. Deje que los filtros sequen completamente antes de volver a instalarlos en el grupo de alimentación.

Limpie los filtros totalmente metálicos en el lavavajillas con un detergente sin fosfato. El filtro podría descolorarse si se utiliza un detergente con fosfato o debido al tipo de agua, pero esto no afecta su funcionamiento. Este descoloramiento no está cubierto por la garantía.

Riel de vertido de la grasa

El riel debe limpiarse con frecuencia. Sáquelo del grupo de alimentación (véase la etapa 6 en la página 7) y límpielo con una disolución de detergente con agua templada. Lávelo con mayor frecuencia si su tipo de cocina genera más grasa (alimentos fritos o cocina con wok). Deje que el riel seque completamente antes de volver a instalarlo en el grupo de alimentación.

Limpieza de los ventiladores interiores

Retire los filtros para tener acceso al ventilador o ventiladores. Limpie el ventilador con un aspirador. No lo sumerja en agua.

Limpieza del grupo de alimentación

Limpieza del acero inoxidable:

Debe hacerse:	**No debe hacerse:**
• Limpiar regularmente las superficies con un trapo limpio humedecido con una mezcla de agua templada y jabón suave o detergente para la vajilla. • Limpiar siempre en la dirección de las líneas originales de pulido del acero. • Enjuagar siempre con agua limpia (2 o 3 veces) después de limpiar. Seque completamente. • También puede utilizar un limpiador doméstico especial para acero inoxidable.	• Utilizar un estropajo de acero o acero inoxidable u otro tipo de rasquetas para quitar la suciedad resistente. • Utilizar limpiadores fuertes o abrasivos. • Dejar que la suciedad se acumule. • Dejar que el polvo del yeso u otros residuos de la construcción manchen la campana. Si efectúa obras de construcción o renovación, cubra la campana para que no se manche la superficie de acero inoxidable.

Al escoger un detergente, evite:

- Los limpiadores que contienen **blanqueador** (lejía), ya que dañarán el acero inoxidable.
- Los productos que contengan **cloruro, fluoruro, yoduro** y **bromuro**, ya que deterioran las superficies rápidamente.
- Los productos combustibles que se emplean para la limpieza, como **acetona, alcohol, éter, benzol**, etc., ya que son altamente explosivos y nunca deberían estar cerca de una cocina.

23. FUNCIONAMIENTO

Ponga en marcha siempre el grupo de alimentación antes de empezar a cocinar para generar una corriente de aire en la cocina. Deje en marcha el ventilador durante unos minutos para renovar el aire una vez que haya apagado la cocina. Esto ayudará a que toda la cocina esté más limpia y despejada.

1) *Botón de velocidad **baja** del ventilador*
   — *Botón Erase Link (borrar "Link") de LinkLogic®*
2) *Botón de velocidad **mediana-baja** del ventilador*
   — *Botón exit Link Mode (salir del modo "Link") de LinkLogic®*
3) *Botón de velocidad **mediana-alta** del ventilador*
   — *Botón Master Link Mode (modo "Master Link") de LinkLogic®*
4) *Botón de velocidad **alta** del ventilador*
   — *Botón Auto Link Mode (modo "Auto Link") de LinkLogic®*
5) *Botón de luces halógenas*
   — *Reinicializar la limpieza de los filtros*

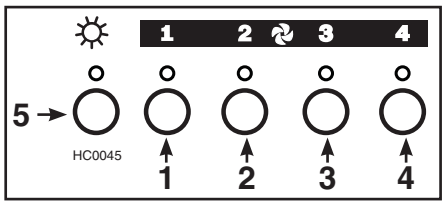

ILUMINACIÓN DE LA SUPERFICIE SOBRE LA QUE SE COCINA (LUCES HALÓGENAS)

- Las luces halógenas se controlan por medio del botón de las luces (número **5** de la ilustración anterior). Pulse una vez para encender las luces (si se seleccionó la memoria, las luces se encenderán con la intensidad escogida) y una segunda vez para obtener mayor intensidad (de 1 a 4). Cuando las luces están a su máxima intensidad, al pulsar otra vez pasan a su intensidad mínima.
- Mantenga presionado el botón durante 1 segundo para apagar las luces y memorizar la intensidad. Cuando encienda las luces de nuevo, funcionarán con la intensidad que estableciera por última vez.
- Utilice bombillas halógenas protegidas de tipo MR16, de 120 V y 50 W con base GU10 o PAR16 con base GU10 (incluidas).
- El diodo situado sobre este botón se pone azul cuando las luces están encendidas.

VENTILADOR

El ventilador funciona con los 4 botones (números **1** a **4** de la ilustración).

- **Botón 1**
  – Presione una vez para poner en marcha el ventilador en la velocidad **baja**. Presione una segunda vez para apagarlo.
  – El diodo situado encima de este botón se pone de color **azul** cuando el ventilador funciona y se apaga cuando el ventilador no funciona a velocidad baja.
  – Cuando el ventilador está apagado y se activa el nivel de potencia 1, durante 0.3 segundos el ventilador da el 100% de su potencia.
- **Botón 2**
  – Presione una vez para poner en marcha el ventilador en la velocidad **mediana-baja**. Presione una segunda vez para apagarlo.
  – El diodo situado encima de este botón se pone de color **azul** cuando el ventilador funciona y se apaga cuando el ventilador no funciona a velocidad mediana-baja.
- **Botón 3**
  – Presione una vez para poner en marcha el ventilador en la velocidad **mediana-alta**. Presione una segunda vez para apagarlo.
  – El diodo situado encima de este botón se pone de color **azul** cuando el ventilador funciona y se apaga cuando el ventilador no funciona a velocidad mediana-alta.
- **Botón 4**
  – Presione una vez para poner en marcha el ventilador en la velocidad **alta**. Presione una segunda vez para apagarlo.
  – El diodo situado encima de este botón se pone de color **azul** cuando el ventilador funciona y se apaga cuando el ventilador no funciona a velocidad alta.

FUNCIONES

- **Temporizador**: ***Mantenga presionado el botón 1, 2, 3 o 4 durante 2 segundos***
  – El ventilador se activará durante 10 minutos a la velocidad seleccionada.
  – Durante estos 10 minutos el diodo correspondiente a la velocidad seleccionada parpadeará.
  – Una vez terminados los 10 minutos, el ventilador se apaga y el diodo deja de parpadear.
  – Si, una vez seleccionada la función TEMPORIZADOR, se elige otra velocidad, el plazo se transfiere a dicha velocidad sin reinicializar el temporizador.

- **Reinicializar la limpieza de los filtros**: ***Mantenga presionado el botón 5 durante 2 segundos***
  – Cuando el ventilador está apagado y el registro del reloj ha contado ya 30 horas de funcionamiento, el diodo del botón de las luces (**5**) se pone **azul** y parpadea para indicar que hay que limpiar los filtros.
  – Una vez que se han limpiado los filtros y se han vuelto a instalar, presione y mantenga presionado el botón de las luces durante 2 segundos para reinicializar el registro del reloj de 30 horas y detener el parpadeo del diodo.

- **TERMOSTATO HEAT SENTRY™**

  El grupo de alimentación viene equipado con un termostato HEAT SENTRY™. Se trata de un dispositivo que enciende o acelera el ventilador cuando detecta un calor excesivo sobre la superficie sobre la que se cocina.

  1. Si el ventilador está APAGADO, se pondrá en marcha en la velocidad ALTA.
  2. Si el ventilador está ENCENDIDO en una velocidad baja, el termostato lo pondrá en la velocidad ALTA.

  NOTA: Cuando el termostato HEAT SENTRY™ está activado, se desactiva la comunicación con el dispositivo LinkLogic® así como la función "Temporizador".

⚠ ADVERTENCIA

En el caso de fuego de cocción o durante un calor excesivo, el Heat Sentry puede poner en marcha el ventilador, incluso si este está apagado. Si este es el caso, es imposible parar el ventilador con su interruptor. Si usted para la campana, hágalo a partir del panel eléctrico principal.

Cuando la temperatura baja al nivel normal, el ventilador vuelve a su configuración original.

- **COMPATIBILIDAD CON LA RED LINKLOGIC®**

  Los grupos de alimentación de las series CP45I, CP47I o CP47E pueden conectarse con la red LinkLogic, si está instalada en su casa.

- **INSTRUCCIONES PARA LA CONEXIÓN CON LINKLOGIC®**

  1. INICIALICE EL DISPOSITIVO DE LINKLOGIC QUE VA A CONECTAR

  Compruebe que el dispositivo de LinkLogic que va a conectar esté inicializado (estado predeterminado, véanse las instrucciones del dispositivo de LinkLogic).

  2. ACTIVE EL MODO *LINK* DEL GRUPO DE ALIMENTACIÓN

  Presione simultáneamente los botones **3** y **4** durante 2 segundos; los 4 diodos de velocidad se pondrán a parpadear.

CONEXIÓN PARA MÓDULOS DE CONTROL REMOTO MURAL, CONTROL REMOTO O VENTILADORES REMOTOS

ACTIVE EL MODO *LINK* DEL DISPOSITIVO LINKLOGIC®

Pulse el botón *Link* del dispositivo LinkLogic durante un tiempo específico para activar este modo de conexión (véanse las instrucciones del dispositivo LinkLogic).

INICIE EL PROCESO *AUTO-LINK* DE LA CAMPANA

Pulse y suelte el botón **4** para comenzar el proceso *Auto-Link*; los 4 diodos de velocidad parpadean sucesivamente.

NOTA: Puede que en algunos dispositivos LinkLogic® los diodos no parpadeen porque la duración de la conexión es demasiado breve.

CONEXIÓN PARA MÓDULOS SMARTSENSE™ O MAKE-UP AIR

VÉASE LA ETAPA 24 (EN PÁGINA SIGUIENTE) PARA CONFIGURAR LOS PUENTES DE LA TARJETA DE CIRCUITOS LINKLOGIC SEGÚN LAS PRESTACIONES DEL VENTILADOR.

INICIE EL PROCESO *MASTER LINK* DE LA CAMPANA

Pulse el botón **3** para poner en marcha el proceso *Master Link*; los 4 diodos de velocidad parpadean sucesivamente, lo cual significa que el grupo de alimentación está esperando conectarse con un módulo SmartSense o Make-Up Air.

ACTIVE EL MODO *LINK* DEL DISPOSITIVO LINKLOGIC®

Pulse el botón *Link* del dispositivo LinkLogic durante un tiempo específico para activar el modo *Link*. Espere hasta que los diodos dejen de parpadear desde el interfaz del grupo de alimentación para pasar a la etapa siguiente.

CONEXIÓN DE OTRO DISPOSITIVO LINKLOGIC®

Si tiene que conectar otro dispositivo LinkLogic, vaya a la primera etapa correspondiente. Para salir del modo *Link*, vaya a **Exit *Link* Mode (SALIR DEL modo *Link*) en el grupo de alimentación.**

  3. SALIR DEL MODO *LINK* DEL GRUPO DE ALIMENTACIÓN

  Pulse y mantenga pulsado el botón Exit Link Mode (número **2** de la ilustración de los controles) durante 2 segundos para salir del modo *Link*. Si no se realiza otra operación, el modo *Link* permanece activado 4 minutos.

23. FUNCIONAMIENTO (CONTINUACIÓN)

- **BORRAR EL PROCESO *LINK***

  1. ACTIVE EL MODO *LINK* DE LA CAMPANA

  Presione simultáneamente los botones del modo Master Link y del modo Auto Link (botones **3** y **4** de la ilustración de los controles) durante 2 segundos; los 4 diodos de velocidad parpadearán.

  2. BORRE TODOS LOS DISPOSITIVOS LINKLOGIC CONECTADOS

  Presione el botón Erase Link (botón **1** de la ilustración de los controles) durante 2 segundos para iniciar el proceso Erase Link; los 4 diodos de velocidad parpadearán sucesivamente en el interfaz del grupo de alimentación hasta que las conexiones se hayan borrado.

  NOTA: Puede que en algunos dispositivos LinkLogic® los diodos no parpadeen porque la duración de la conexión es demasiado breve.

  3. SALIR DEL MODO *LINK* DE LA CAMPANA

  Pulse y mantenga pulsado el botón Exit Link Mode (número **2** de la ilustración de los controles) durante 2 segundos para salir del modo *Link*. Si no se realiza otra operación, el modo *Link* permanece activado 4 minutos.

24. PUENTES DE LA TARJETA DE CIRCUITOS DEL SISTEMO LINKLOGIC

El sistema LinkLogic está pensado para funcionar con dispositivos como el sistema de ventiladores SmartSense™ de Broan que exige una capacidad de extracción en pcm (pies cúbicos por minuto) para esta campana. Si utiliza este grupo de alimentación con un dispositivo LinkLogic que necesita información sobre pcm, siga los siguientes cuadros de instrucciones para configurar el tablero de control de LinkLogic en el grupo de alimentación para dar los datos de pcm correctos. Para tener acceso al tablero de control de LinkLogic, quite los filtros. Retire los tornillos que sujetan el tablero de control a la campana. Gire cuidadosamente el tablero de control para ver las conexiones del tablero de LinkLogic. Quitar los puentes de los pins y reconfigurar según las prestaciones del ventilador.

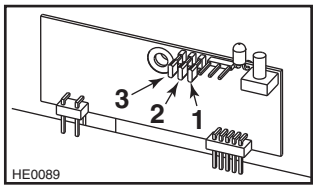

PUENTES DE LA TARJETA DE CIRCUITOS LINKLOGIC

PIN 1	PIN 2	PIN 3	VALOR MAXIMÁ EN PCM
0	0	0	0 PCM
0	0	1	300 PCM
0	1	0	500 PCM
0	1	1	600 PCM

0 = NO PUENTE SOBRE EL PIN
1 = PUENTE SOBRE EL PIN

PIN 1	PIN 2	PIN 3	VALOR MAXIMÁ EN PCM
1	0	0	900 PCM
1	0	1	1000 PCM
1	1	0	1200 PCM
1	1	1	1500 PCM

0 = NO PUENTE SOBRE EL PIN
1 = PUENTE SOBRE EL PIN

Si no está seguro si el accesorio o dispositivo LinkLogic exige datos PCM, consulte las instrucciones del aparato.

NOTA: Si, durante el funcionamiento normal, los 4 diodos de velocidad parpadeasen rápidamente dos veces sucesivamente, se ha producido un error al comunicar con un dispositivo LinkLogic conectado. Para eliminar el mensaje de error, entre y salga del modo Link.

25. GARANTÍA

GARANTÍA LIMITADA DE UN AÑO

Broan-Nu Tone LLC (“Broan-Nu Tone”) garantiza al comprador original de sus productos que éstos carecen de defectos en los materiales o de mano de obra por un período de un año a partir de la fecha de compra original. NO EXISTEN OTRAS GARANTÍAS, EXPRESAS O IMPLÍCITAS, INCLUYENDO, ENTRE OTRAS, LAS GARANTÍAS IMPLÍCITAS, DE COMERCIABILIDAD O IDONEIDAD PARA UN PROPÓSITO PARTICULAR.

Durante el período de un año, y según su propio criterio, Broan-NuTone reparará o reemplazará sin costo todo producto o pieza que se considere defectuoso en condiciones normales de servicio y uso.

ESTA GARANTÍA NO SE APLICA A LOS CEBADORES, TUBOS Y BOMBILLAS DE LAS LÁMPARAS FLUORESCENTES, A LOS FUSIBLES, FILTROS, TUBOS, CAPUCHONES PARA TEJADOS, CAPUCHONES MURALES Y OTROS ACCESORIOS DE CANALIZACIÓN. Esta garantía no cubre: a) el mantenimiento y servicios normales ni b) ningún producto o pieza mal utilizados o que hayan sido objeto de negligencia, accidente, mantenimiento o reparación inadecuados (por compañías distintas a Broan-Nu Tone), instalación defectuosa, o instalación no conforme a las instrucciones de instalación recomendadas.

La duración de cualquier garantía implícita se limita a un periodo de un año, como se indica en la garantía expresa. Algunos estados o provincias no permiten limitaciones en cuanto al tiempo de expiración de una garantía implícita, por lo que la limitación antes mencionada puede que no se aplique en su caso.

LA OBLIGACIÓN DE BROAN-NU TONE DE REPARAR O REEMPLAZAR, CON ARREGLO A SU PROPIO CRITERIO, SERÁ EL ÚNICO RECURSO LEGAL DEL COMPRADOR CONFORME A ESTA GARANTÍA. BROAN-NU TONE NO SE HACE RESPONSABLE DE LOS DAÑOS ADICIONALES, CONSECUENTES O ESPECIALES QUE SURJAN O ESTÉN RELACIONADOS CON EL USO O EL RENDIMIENTO DEL PRODUCTO. Algunos estados o provincias no permiten la exclusión o limitación de daños adicionales o consecuentes, por lo que la limitación o exclusión antes mencionada puede que no se aplique en su caso.

Esta garantía le proporciona derechos legales específicos, aunque usted también puede tener otros derechos, que varían de un estado a otro, o de una provincia a otra. Cualquier modificación hecha en este producto sin la autorización de Broan-Nu Tone anulará esta garantía. Esta garantía reemplaza todas las garantías anteriores.

Para tener derecho al servicio de garantía, debe usted: (a) Informar a Broan-Nu Tone, en la dirección o teléfono que aparecen abajo; (b) Dar el número de modelo y el número de identificación de la pieza y (c) Describir el tipo de defecto en el producto o pieza. En el momento de solicitar un servicio cubierto por la garantía, deberá presentar una prueba de la fecha de compra original.

Best®, 926 W. State Street, Hartford, WI 53027 (1-800-558-1711)

Best®, 550 Lemire Blvd., Drummondville, QC, Canada (1-866-737-7770)

www.bestrangehoods.com

26. DIAGRAMAS ELÉCTRICOS

⚠ ADVERTENCIA

Riesgo de choque eléctrico. La conexión eléctrica debe hacerla personal competente con arreglo a los códigos y normas en vigor. Antes de conectar los hilos, corte la alimentación en el tablero de servicio y bloquee los medios de desconexión para impedir que la corriente se conecte accidentalmente.

Series CP45I y CP47I de Best

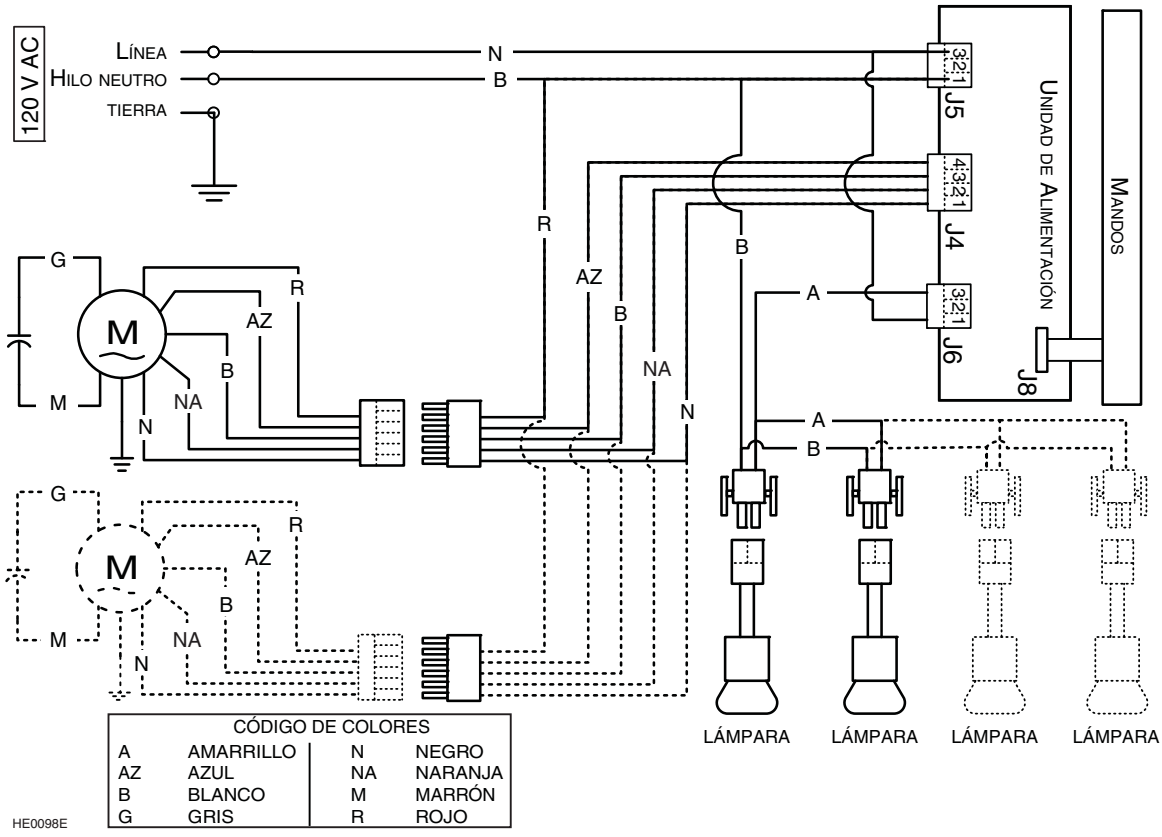

CÓDIGO DE COLORES			
A	AMARRILLO	N	NEGRO
AZ	AZUL	NA	NARANJA
B	BLANCO	M	MARRÓN
G	GRIS	R	ROJO

HE0098E

Series CP47E de Best

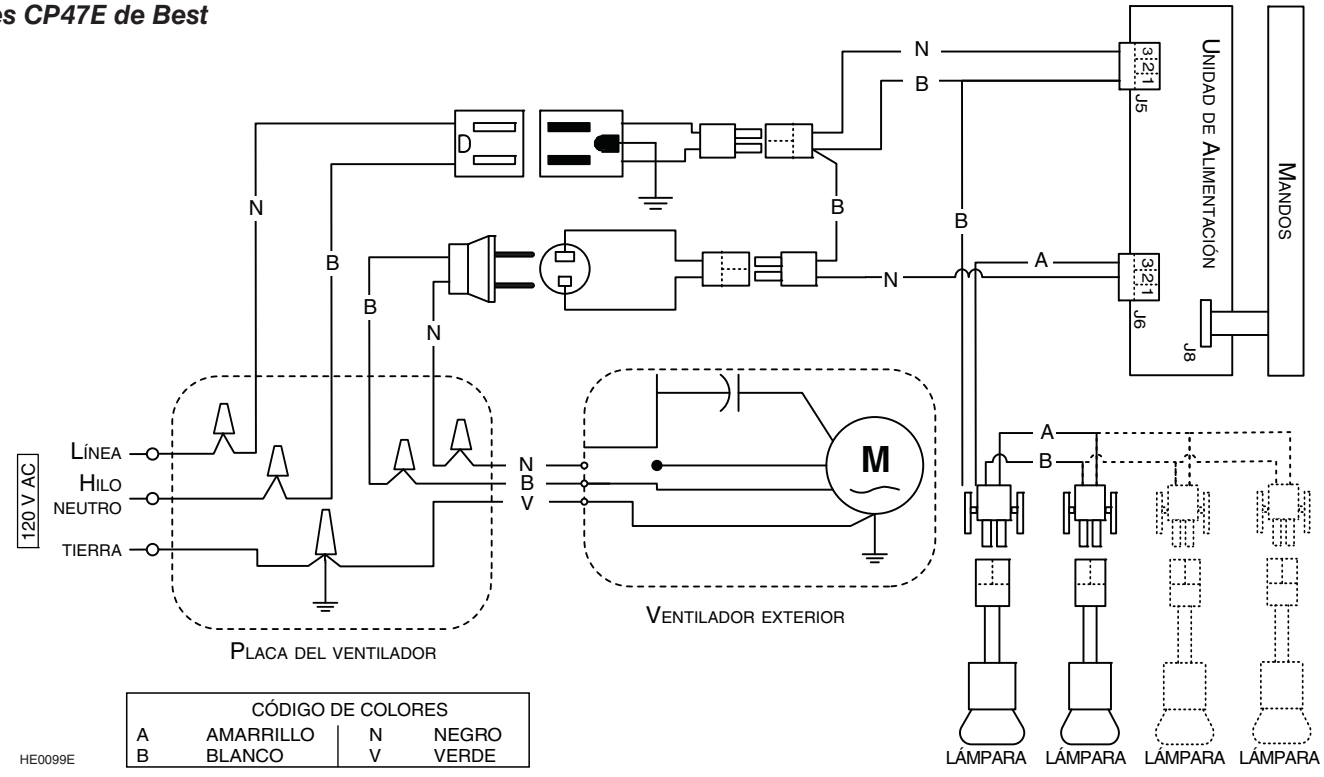

CÓDIGO DE COLORES			
A	AMARRILLO	N	NEGRO
B	BLANCO	V	VERDE

HE0099E

27. PIEZAS

Series CP45I y CP47I de Best

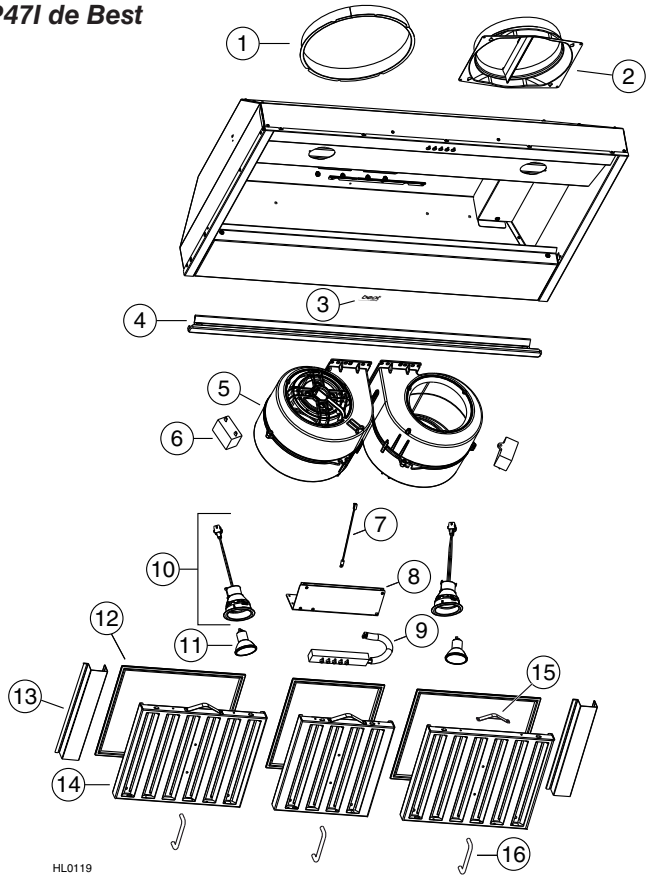

Sustitución de piezas y reparación

Para que la unidad se conserve en buen estado, debe usar repuestos genuinos de Broan-NuTone únicamente. Estas piezas se han diseñado especialmente para cada unidad y se han fabricado conforme a las normas de certificación aplicables y un elevado nivel de seguridad. El uso de repuestos de otros fabricantes podría causar daños graves y reducir radicalmente el desempeño de la unidad, causando así fallas prematuras. Broan-NuTone también aconseja ponerse en contacto con un taller de reparación homologado por Broan-NuTone para todos los repuestos y reparaciones.

N.°	N.° de pieza	Descripción	Cantidad (anchura de grupo de alimentación)					
			30"	42"	48"	54"	60"	66"
1	SV08541	Adaptador redondo de 10" (para la serie CP47I)	1	1	1	1	1	1
2	SV08543	Adaptador o dispositivo de cierre redondo de 8" (para la serie CP45I)	1	-	1	-	-	-
3	SV05869	Logo de Best	1	1	1	1	1	1
4	SV17871	Riel de vertido de la grasa, 36"	1	-	-	-	-	-
	SV17872	Riel de vertido de la grasa, 42"	-	1	-	-	-	-
	SV17873	Riel de vertido de la grasa, 48"	-	-	1	-	-	-
	SV17874	Riel de vertido de la grasa, 54"	-	-	-	1	-	-
	SV17875	Riel de vertido de la grasa, 60"	-	-	-	-	1	-
	SV17876	Riel de vertido de la grasa, 66"	-	-	-	-	-	1
5	SV08582	Ventilador interior (para la serie CP45I)	1	-	1	-	-	-
		Ventilador interior (para la serie CP47I)	2	2	2	2	2	2
6	SV08783	Capacitor (para la serie CP45I)	1	-	1	-	-	-
		Capacitor (para la serie CP47I)	2	2	2	2	2	2
7	SV06138	Termostato Heat Sentry™	1	1	1	1	1	1
8	SV08581	Módulo del procesador de los controles	1	1	1	1	1	1
9	SV08583	Interfaz de los controles	1	1	1	1	1	1
10	SV16569	Conjunto de la lámpara	2	4	4	4	4	4
11	SV05921	Bombillas halógenas protegidas (120 V, 50 W, GU-10)	2	4	4	4	4	4
12	SV08695	Filtro de microfiltración secundario 8.84" x 9.80"	1	4	5	3	1	-
	SV08694	Filtro de microfiltración secundario 11.84" x 9.80"	2	-	-	2	4	5
13	SV17852	Relleno de filtros (par)	-	1	-	-	-	1
14	SV17917	Filtro híbrido Evolution™ 8.84" x 9.80" x 1" (incluye ítem 12)	1	4	5	3	1	-
	SV17918	Filtro híbrido Evolution™ 11.84" x 9.80" x 1" (incluye ítem 12)	2	-	-	2	4	5
15	SV08337	Resorte de los filtros (juego de 6)	1	1	1	1	1	1
16	SV07680	Manija placa filtro con tornillos	3	4	5	5	5	5
*	SV06628	Tablero de control LinkLogic® (97017737)	1	1	1	1	1	1
*	SV08542	Dispositivo de cierre vertical, redondo, en línea de 10" (sólo para la serie CP47I)	1	1	1	1	1	1
*	SV08580	Guía de instalación	1	1	1	1	1	1
*	SV08545	Bolsa de piezas: 2 conectadores de hilos, 1 abrazadera de hilos, 4 tornillos n.° 8 x 3/8", 9 tornillos cromados n.° 8 de 1/2", 10 tornillos mecánicos n.° 8-32 x 1/4"	1	1	1	1	1	1
*	99010357	Filtro de recirculación de 8.7" x 9.6"	1	4	5	-	1	-
*	99010358	Filtro de recirculación de 11.7" x 9.6"	2	-	-	-	4	-

* No se muestran.

27. PIEZAS (CONTINUACIÓN)

Serie CP47E de Best

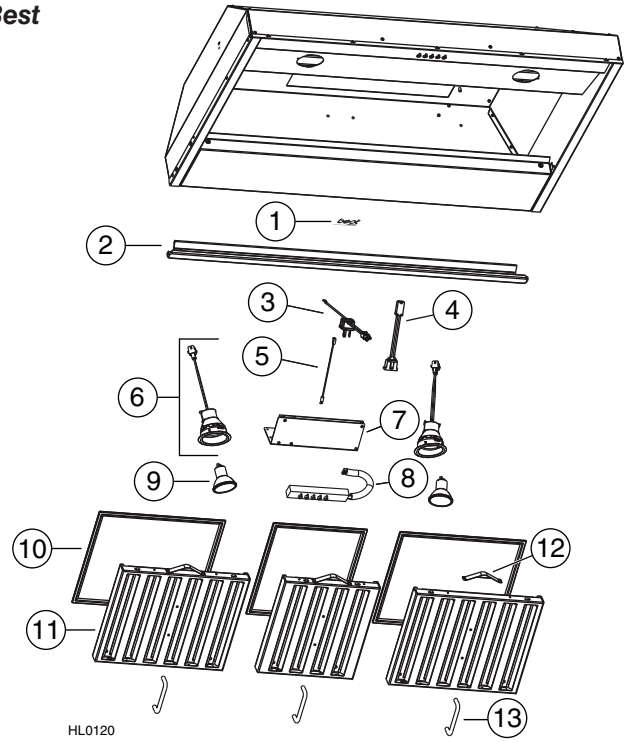

SUSTITUCIÓN DE PIEZAS Y REPARACIÓN

Para que la unidad se conserve en buen estado, debe usar repuestos genuinos de Broan-NuTone únicamente. Estas piezas se han diseñado especialmente para cada unidad y se han fabricado conforme a las normas de certificación aplicables y un elevado nivel de seguridad. El uso de repuestos de otros fabricantes podría causar daños graves y reducir radicalmente el desempeño de la unidad, causando así fallas prematuras. Broan-NuTone también aconseja ponerse en contacto con un taller de reparación homologado por Broan-NuTone para todos los repuestos y reparaciones.

N.°	N.° DE PIEZA	DESCRIPCIÓN	CANTIDAD (ANCHURA DEL GRUPO DE ALIMENTACIÓN)		
			36"	48"	60"
1	SV05869	LOGO DE BEST	1	1	1
2	SV17871	RIEL DE VERTIDO DE LA GRASA, 36”	1	-	-
	SV17873	RIEL DE VERTIDO DE LA GRASA, 48”	-	1	-
	SV17875	RIEL DE VERTIDO DE LA GRASA, 60”	-	-	1
3	SV13924	CONECTADOR MACHO	1	1	1
4	SV13923	CONECTADOR HEMBRA	1	1	1
5	SV06138	TERMOSTATO HEAT SENTRY™	1	1	1
6	SV16569	CONJUNTO DE LA LÁMPARA	2	4	4
7	SV08701	MÓDULO DEL PROCESADOR DE LOS CONTROLES	1	1	1
8	SV08583	INTERFAZ DE LOS CONTROLES	1	1	1
9	SV05921	BOMBILLAS HALÓGENAS PROTEGIDAS (120 V, 50 W, GU-10)	2	4	4
10	SV08695	FILTRO DE MICROFILTRACIÓN SECUNDARIO 8.84” x 9.80”	1	5	1
	SV08694	FILTRO DE MICROFILTRACIÓN SECUNDARIO 11.84” x 9.80”	2	-	4
11	SV17917	FILTRO HÍBRIDO EVOLUTION™ 8.84” x 9.80” x 1” (INCLUYE ÍTEM 10)	1	5	1
	SV17918	FILTRO HÍBRIDO EVOLUTION™ 11.84” x 9.80” x 1” (INCLUYE ÍTEM 10)	2	-	4
*	SV08337	RESORTE DE LOS FILTROS (JUEGO DE 6)	1	1	1
*	SV07680	MANIJA PLACA FILTRO CON TORNILLOS	3	5	5
*	SV06628	TABLERO DE CONTROL LINKLOGIC® (97017737)	1	1	1
*	SV08542	DISPOSITIVO DE CIERRE VERTICAL, REDONDO, EN LÍNEA DE 10”	1	1	1
*	SV08580	GUÍA DE INSTALACIÓN	1	1	1
*	SV08545	BOLSA DE PIEZAS: 2 CONECTADORES DE HILOS, 1 ABRAZADERA DE HILOS, 4 TORNILLOS N.° 8 x 3/8”, 9 TORNILLOS CROMADOS N.° 8 DE 1/2”, 10 TORNILLOS MECÁNICOS N.° 8-32 x 1/4”	1	1	1

* NO SE MUESTRAN.

7 72371 10479 2