GEAppliances.com

# Room Air Conditioners


***Safety Instructions*** ..... 2, 3

***Operating Instructions*** ..... 4, 5

***Care and Cleaning***
Air Filter ..... 5
Grille and Case ..... 5
Outdoor Coils ..... 5

***Installation Instructions***
Through-the-Wall Installation—Optional ..... 12
Window Installation ..... 7–11

***Troubleshooting Tips*** ..... 14, 15

***Consumer Support***
Consumer Support ..... Back Cover
Ownership Registration for Customers in Canada only ..... 15, 16
Warranty for Customers in Canada ..... 17
Warranty for Customers in the U.S.A. ..... 18


***Owner's Manual and Installation Instructions***

*AEE08*
*AEE12*

# Climatiseur

***Manuel d'utilisation et instructions d'installation***

*La section française commence à la page 19*

# Acondicionador de aire

***Manual del propietario y instrucciones de instalación***

*La sección en español empieza en la página 35*

***Write the model and serial numbers here:***

***Model #*** _____

***Serial #*** _____

Find these numbers on a label on the side of the air conditioner.

In Canada, contact us at:
www.GEAppliances.ca

***49-7665-1 10-12 GE***

# IMPORTANT SAFETY INFORMATION. READ ALL INSTRUCTIONS BEFORE USING.

## ⚠WARNING!

For your safety, the information in this manual must be followed to minimize the risk of fire, electric shock or personal injury.

## SAFETY PRECAUTIONS

- Use this appliance only for its intended purpose as described in this Owner's Manual.
- This air conditioner must be properly installed in accordance with the Installation Instructions before it is used.
- Never unplug your air conditioner by pulling on the power cord. Always grip plug firmly and pull straight out from the receptacle.
- Replace immediately all electric service cords that have become frayed or otherwise damaged. A damaged power supply cord must be replaced with a new power supply cord obtained from the manufacturer and not repaired. Do not use a cord that shows cracks or abrasion damage along its length or at either the plug or connector end.
- If the receptacle does not match the plug, the receptacle must be changed out by a qualified electrician.
- Turn the unit ***OFF*** and unplug your air conditioner before making any repairs or cleaning.

  ***NOTE: We strongly recommend that any servicing be performed by a qualified individual.***
- For your safety...do not store or use combustible materials, gasoline or other flammable vapors or liquids in the vicinity of this or any other appliance.
- All air conditioners contain refrigerants, which under federal law must be removed prior to product disposal. If you are getting rid of an old product with refrigerants, check with the company handling disposal about what to do.
- These R410A air conditioning systems require contractors and technicians to use tools, equipment and safety standards approved for use with this refrigerant. DO NOT use equipment certified for R22 refrigerant only.

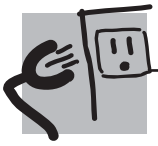

## HOW TO CONNECT ELECTRICITY

Do not, under any circumstances, cut or remove the third (ground) prong from the power cord. For personal safety, this appliance must be properly grounded.

***DO NOT use an adapter plug with this appliance.***

The power cord of this appliance is equipped with a 3-prong (grounding) plug which mates with a standard 3-prong (grounding) wall outlet to minimize the possibility of electric shock hazard from this appliance.

Power cord includes a current interrupter device. A test and reset button is provided on the plug case. The device should be tested on a periodic basis by first pressing the ***TEST*** button and then the ***RESET*** button. If the ***TEST*** button does not trip or if the ***RESET*** button will not stay engaged, discontinue use of the air conditioner and contact a qualified service technician.

Have the wall outlet and circuit checked by a qualified electrician to make sure the outlet is properly grounded.

Where a 2-prong wall outlet is encountered, it is your personal responsibility and obligation to have it replaced with a properly grounded 3-prong wall outlet.

The air conditioner should always be plugged into its own individual electrical outlet which has a voltage rating that matches the rating plate.

This provides the best performance and also prevents overloading house wiring circuits which could cause a fire hazard from overheated wires.

See the Installation Instructions, *Electrical Requirements* section for specific electrical connection requirements.

# ⚠WARNING!

## EXTENSION CORDS

***RISK OF FIRE. Could cause serious injury or death.***

- *DO NOT* use an extension cord with this Window Air Conditioner.
- *DO NOT* use surge protectors or multi-outlet adaptors with this Window Air Conditioner.

## READ AND FOLLOW THIS SAFETY INFORMATION CAREFULLY.

## SAVE THESE INSTRUCTIONS

# About the controls on the air conditioner.

*Features and appearance will vary.*

*Lights next to the touch pads on the air conditioner control panel indicate the selected settings.*

***NOTE:*** The display always shows the room temperature except when setting the Set temperature or the Delay timer.

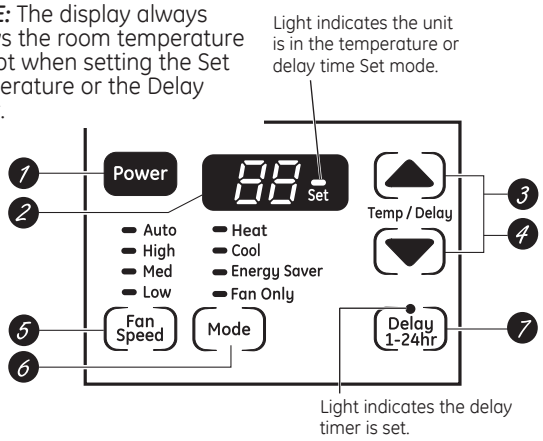


**Air Conditioner Controls**

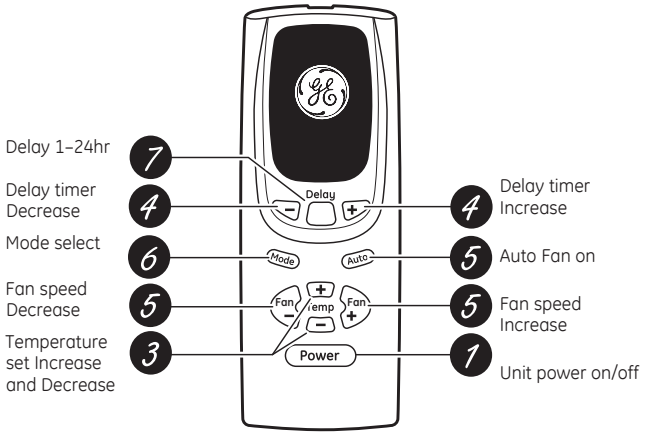


**Remote Control**

## Controls

### 1 Power Pad

Turns air conditioner on and off. When turned on, the display will show the room temperature.

### 2 Display

Shows the room temperature or time remaining on the Delay timer. Shows the ***Set*** temperature while setting the temperature in ***Heat, Cool*** or ***Energy Saver*** modes. The ***Set*** light will turn on while setting.

### 3 Temp Increase ▲ /Decrease ▼ Pads

Use to set temperature when in ***Heat, Cool*** or ***Energy Saver*** mode. The ***Set*** light will turn on while setting.

### 4 Delay Timer Increase ▲ (+) /Decrease ▼ (–) Pads

Each touch of the ***Increase*** ▲ / ***Decrease*** ▼ pads on the unit or the ***Increase +*** / ***Decrease –*** pads on the remote control will set the delay time when using the ***Delay 1–24hr*** timer. The ***Set*** light will turn on while setting.

### 5 Fan Speed Pads

Use to set the fan speed to ***Low, Med, High*** or ***Auto*** on the unit. ***NOTE:*** On the remote control, use the fan speed ***Increase + / Decrease –*** pads to set the fan speeds to ***Low, Med*** or ***High***. Use the ***Auto*** pad to turn ***Auto*** fan on.

### 6 Mode Pad

Use to set the air conditioner to ***Heat, Cool, Energy Saver*** or ***Fan Only*** mode.

### 7 Delay Pads

***Delay ON—***When the air conditioner is off, it can be set to automatically come on in 1 to 24 hours at its previous mode and fan settings.

***Delay OFF—***When the air conditioner is on, it can be set to automatically turn off in 1 to 24 hours.

***How to set:***

Press the ***Delay 1–24hr*** pad on the unit or on the remote control. Each touch of the ***Increase*** ▲ / ***Decrease*** ▼ pads on the unit or the ***Increase +*** / ***Decrease –*** pads on the remote control will set the timer in 1-hour intervals. The ***Set*** light will turn on while setting.

To review the remaining time on the ***Delay 1–24hr*** timer, press the ***Delay 1–24hr*** pad on the unit or on the remote control. Use the ***Increase*** ▲ / ***Decrease*** ▼ pads on the unit or the ***Increase +*** / ***Decrease –*** pads on the remote control to set a new time if desired.

***To cancel the timer,*** press the ***Delay 1–24hr*** pad until the light on the ***Delay 1–24hr*** pad goes off.

***Note:*** The default temperature reading on the display is degree Fahrenheit ( °F). To change the display to degree Celcius (°C), press the Temp Increase ▲ and Temp Decrease ▼ buttons together and hold for 3 seconds. Repeat the process to change back to degree Fahrenheit (°F)

## Heat Mode

Use the ***Heat*** mode at ***Low, Med, High*** or ***Auto Fan Speed*** for heating. Use the ***Temperature Increase*** ▲ / ***Decrease*** ▼ pads to set the desired temperature between 61°F and 86°F in 1°F increments.

An electronic thermostat is used to maintain the room temperature. The heater will cycle on and off to keep the room at the set level of comfort.

## Cool Mode

Use the ***Cool*** mode at ***Low, Med, High*** or ***Auto Fan Speed*** for cooling. Use the ***Temperature Increase*** ▲ / ***Decrease*** ▼ pads to set the desired temperature between 61°F and 86°F in 1°F increments.

An electronic thermostat is used to maintain the room temperature. The compressor will cycle on and off to keep the room at the set level of comfort. Set the thermostat at a lower number and the indoor air will become cooler. Set the thermostat at a higher number and the indoor air will become warmer.

***NOTE:*** *If the air conditioner is off and is then turned on while set to a* ***Cool*** *setting or if turned from a fan setting to a* ***Cool*** *setting, it may take approximately 3 minutes for the compressor to start and cooling to begin.*

### Cooling Descriptions

***For Normal Cooling***—Select the ***Cool*** mode and ***High*** or ***Med*** fan with a middle set temperature.

***For Maximum Cooling***—Select the ***Cool*** mode and ***High*** fan with a lower set temperature.

***For Quieter and Nighttime Cooling***—Select the ***Cool*** mode and ***Low*** fan with a middle set temperature.

## Energy Saver Mode

Controls the fan.

***ON***—The fan will cycle on and off with the compressor. This results in wider variations of room temperature and humidity. Normally used when the room is unoccupied. ***NOTE:*** *The fan may continue to run for a short time after the compressor cycles off.*

***OFF***—The fan runs all the time, while the compressor cycles on and off.

## Fan Only Mode

Use the Fan Only Mode at Low, Med or High fan speed to provide air circulation and filtering without cooling. Since fan-only settings do not provide cooling, a Set temperature cannot be entered. The room temperature will appear in the display.

***NOTE:*** *Auto Fan Speed cannot be used when in the* ***Fan Only*** *Mode.*

## Auto Fan Speed

Set to ***Auto*** fan speed for the fan speed to automatically set to the speed needed to provide optimum comfort settings with the set temperature.

If the room needs more cooling, the fan speed will automatically increase. If the room needs less cooling, the fan speed will automatically decrease.

***NOTE:*** *Auto Fan Speed cannot be used when in the* ***Fan Only*** *Mode.*

## Remote Control

- To ensure proper operation, aim the remote control at the signal receiver on the air conditioner.
- Make sure nothing is between the air conditioner and the remote control that could block the signal.
- The remote control signal has a range of up to 20 feet.
- Make sure batteries are fresh and installed correctly as indicated on the remote control.
- Remote contains a magnet allowing it to attach to metal surfaces.

## Power Outage Recovery Feature

In the case of a power outage or interruption, the unit will automatically re-start in the settings last used after the power is restored. If the Delay 1–24hr feature was set, it will resume countdown. You may need to set a new time if desired.

# About the controls on the air conditioner.

*Additional important information.*

### Air Direction

Use the lever to adjust the air direction left and right only.

Fingertip pressure on the horizontal louvers adjusts the air direction up or down.

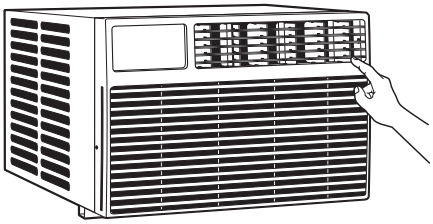

# Care and cleaning of the air conditioner.

### Grille and Case

Turn the air conditioner off and remove the plug from the wall outlet before cleaning.

To clean, use water and a mild detergent. Do not use bleach or abrasives.

### Air Filter

The air filter behind the front grille should be checked and cleaned at least every 30 days or more often if necessary.

***To remove:***

Push on one side of the filter edge and pull it out the other side.

Clean the filter with warm, soapy water. Rinse and let the filter dry before replacing it. Do not clean the filter in a dishwasher.

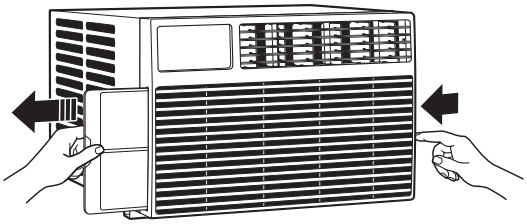

**CAUTION:** ***DO NOT operate the air conditioner without a filter because dirt and lint will clog it and reduce performance.***

### Outdoor Coils

The coils on the outdoor side of the air conditioner should be checked regularly. If they are clogged with dirt or soot, they may be professionally cleaned.

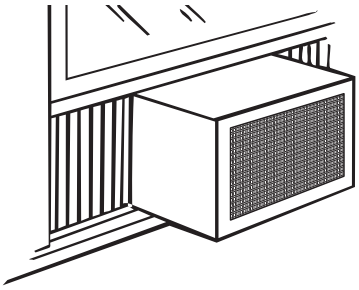

### Normal Operating Sounds

- **You may hear a pinging noise caused by water being picked up and thrown against the condenser on rainy days or when the humidity is high. This design feature helps remove moisture and improve efficiency.**
- **You may hear the thermostat click when the compressor cycles on and off.**
- **Water will collect in the base pan during high humidity or on rainy days. The watermay overflow and drip from the outdoor side of the unit.**
- **The fan may run even when the compressor does not.**

# Installation Instructions

# Air Conditioner

**Questions? Call 800.GE.CARES (800.432.2737) or visit our Website at: GEAppliances.com**
**In Canada, call 1.800.561.3344 or visit www.GEAppliances.ca**

## BEFORE YOU BEGIN

**Read these instructions completely and carefully.**

- **IMPORTANT** — Save these instructions for local inspector's use.
- **IMPORTANT** — Observe all governing codes and ordinances.
- **Note to Installer –** Be sure to leave these instructions with the Consumer.
- **Note to Consumer –** Keep these instructions for future reference.
- **Skill level –** Installation of this appliance requires basic mechanical skills.
- **Completion time –** Approximately 1 hour
- We recommend that two people install this product.
- Proper installation is the responsibility of the installer.
- Product failure due to improper installation is not covered under the Warranty.
- You MUST use all supplied parts and use proper installation procedures as described in these instructions, and any separate kit instructions, when installing this air conditioner.

## ELECTRICAL REQUIREMENTS

Some models require a 115/120-volt a.c., 60 Hz grounded outlet protected with a 15-amp time delay fuse or circuit breaker.

The 3-prong grounding plug minimizes the possibility of electric shock hazard. If the wall outlet you plan to use is only a 2-prong outlet, it is your responsibility to have it replaced with a properly grounded 3-prong wall outlet.

Some models require 230/208-volt a.c., protected with a time delay fuse or circuit breaker. These models should be installed on their own single branch circuit for best performance and to prevent overloading house or apartment wiring circuits, which could cause a possible fire hazard from overheating wires.

## CAUTION:

Do not, under any circumstances, cut or remove the third (ground) prong from the power cord.

Do not change the plug on the power cord of this air conditioner.

Aluminum house wiring may present special problems—consult a qualified electrician.

**If the sill support bolts do not contact the window sill, or if you have a window without a sill, you must order accessory kit RAK87 to properly install this air conditioner. Call 800.626.2002 or visit GEAppliances.com.**

## TOOLS YOU WILL NEED

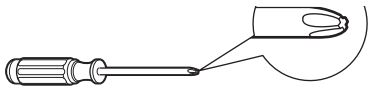

Phillips-head screwdriver

Adjustable wrench

Flat-blade screwdriver

Pencil

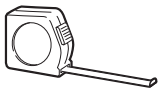

Ruler or tape measure

Level

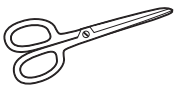

Scissors or knife

Power cord includes a current interrupter device. A test and reset button is provided on the plug case. The device should be tested on a periodic basis by first pressing the TEST button and then the RESET button. If the TEST button does not trip or if the RESET button will not stay engaged, discontinue use of the air conditioner and contact a qualified service technician.

# Window Installation Instructions

**PARTS INCLUDED**
**(appearance may vary)**

Foam top window gasket

Left accordion panel

Sill support (2)
Nut (2)
Bolt (2)

Top mounting rail

Right accordion panel

Case bottom seal (thin, adhesive-backed)

Type A (6)

Type B (7)

Type C (6)

Type D (3)

Window locking bracket (2)

## 1 WINDOW REQUIREMENTS

- These instructions are for a standard double-hung window. You will need to modify them for other types of windows.

**CAUTION:** If the sill support bolts do not contact the window sill or if you have a window without a sill, you must order accessory kit RAK87 to properly install this air conditioner. Call 800.626.2002 or visit GEAppliances.com.

- All supporting parts must be secured to firm wood, masonry or metal.
- The electrical outlet must be within reach of the power cord.

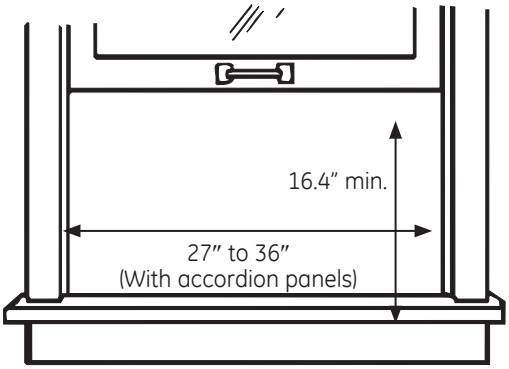


## 2 STORM WINDOW REQUIREMENTS

A storm window frame will not allow the air conditioner to tilt toward the outside, and will keep it from draining properly. To adjust for this, attach a piece of wood to the stool.

**WOOD PIECES–**

**WIDTH: 2"**

**LENGTH:** Long enough to fit inside the window frame.

**THICKNESS:** The top of the wood should be 1/2" higher than the top of the storm window frame or the vinyl frame.

Attach securely with nails or screws provided by the installer.

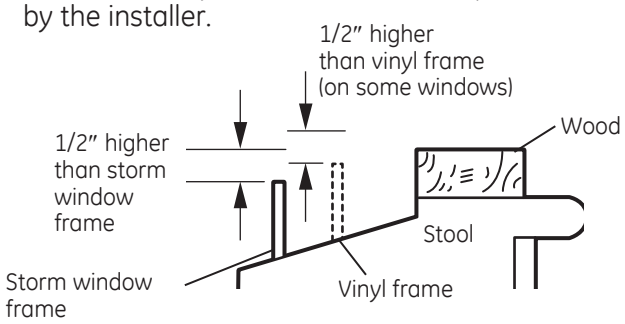


## 3 REMOVE THE AIR CONDITIONER FROM THE CASE

**A** Remove and save the 2 screws from the lower sides of the front grille.

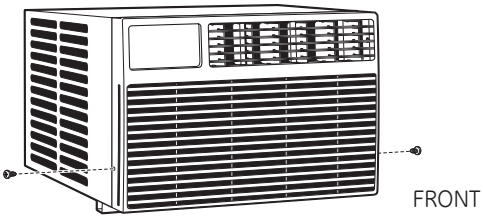


**B** Grasp the lower corners of the grille while pressing in on the case sides with your finger tips. Pull out to release and lift it up.

**NOTE:** Do not pull the bottom edge toward you more than 3" or you may damage the tabs of the grille.

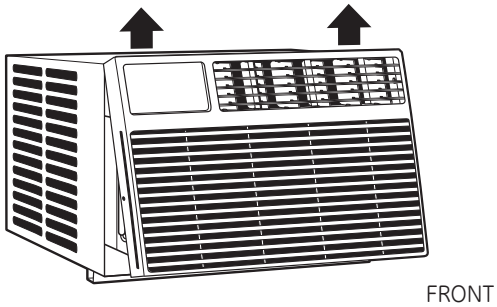


**C** When the front grille is removed the control panel will still be attached by a harness.

## 3 REMOVE THE AIR CONDITIONER FROM THE CASE (CONT.)

D Slide the air conditioner from the case by gripping the base pan handle and pulling forward while bracing the case. Do not pull or lift on the styrofoam discharge area.

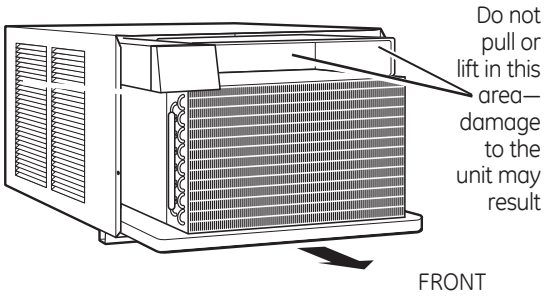


## 4 INSTALL THE BOTTOM CASE SEAL

- Peel the backing from the bottom case seal and attach it along the bottom of the case in front of the bottom mounting rail.

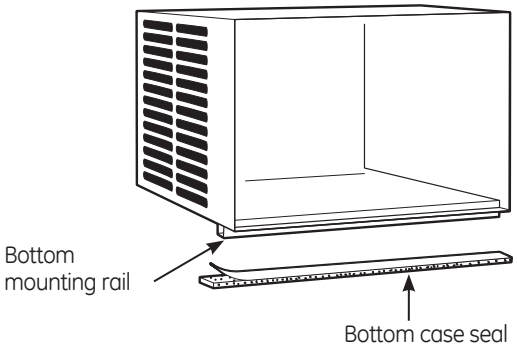


## 5 INSTALL THE TOP MOUNTING RAIL ONTO THE CASE

Attach the top mounting rail onto the top of the case with 3 Type B screws.

Press firmly to drive the screws into the gasket and through the top mounting rail.

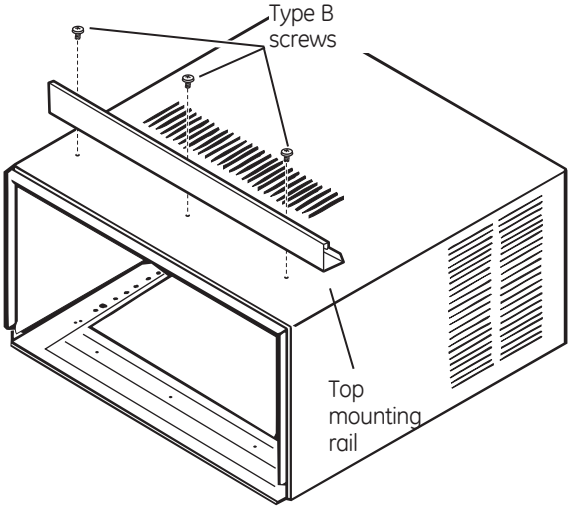


## 6 INSTALL THE SIDE ACCORDION PANELS

A Slide the left and right accordion panels into the top and bottom mounting rails.

B Attach the accordion panels to the case using 3 Type A screws on each side.

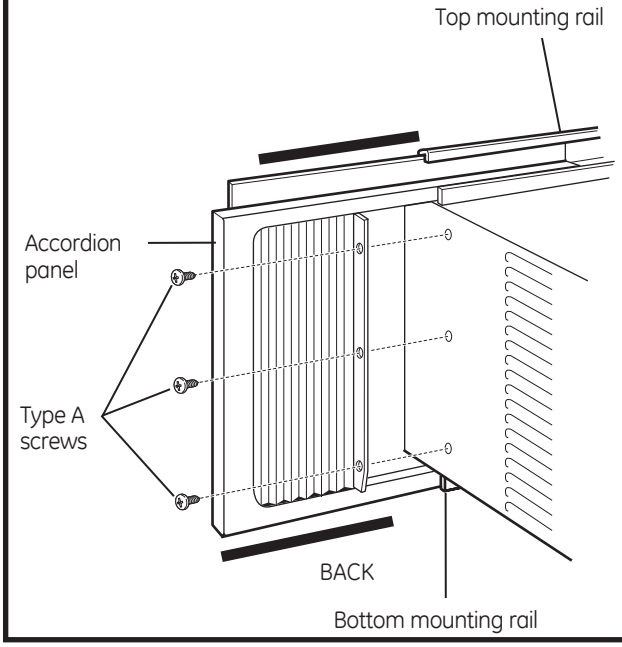

## 7 INSTALL THE CASE IN THE WINDOW

A Open the window and mark the centerline of the window stool.

B Carefully place the case on the window stool and align the center mark on the bottom front with the centerline of the stool.

C Pull the window down behind the top mounting rail.

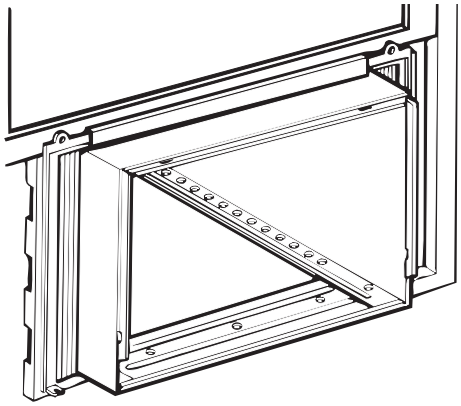

**NOTE:** Do not shut the window so tightly that movement of the accordion panels is restricted.

D Select the position that will place the sill supports near the outermost point on the sill. Place the short side of the sill supports, on the case bottom, toward the window. Attach the sill supports to the case track hole in relation to the selected position using 2 Type B screws in each support.

**⚠ CAUTION: Do not install this air conditioner in a window if the bolts do not contact the window sill.**

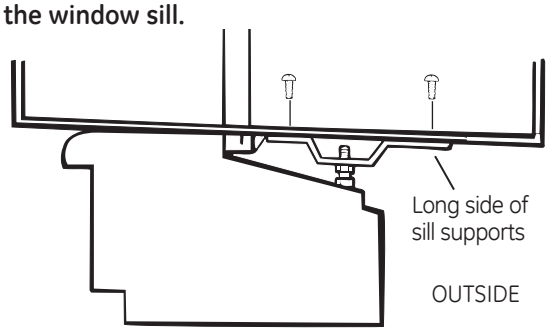


E Adjust the bolt and the nut in each support so that the case is installed with a slight tilt to the outside. Use a level; no more than 1/2 bubble will be the correct case slant to the outside.

**⚠ CAUTION: If the sill support bolts do not contact the window sill or if you have a window without a sill you must order accessory kit RAK87 to properly install this air conditioner. Call 800.626.2002 or visit GEAppliances.com.**

## 7 INSTALL THE CASE IN THE WINDOW (CONT.)

F Secure the case to the window stool by using 3 Type D screws.

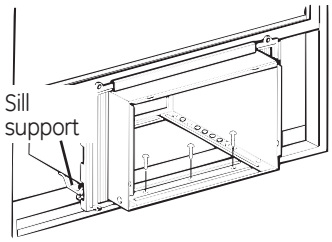


G Pull the accordion panels to each window sash track. Attach them on each side to the window sash and the window stool using 4 Type C screws.

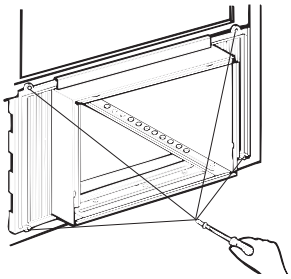

## 8 SECURE THE CASE IN THE WINDOW AND INSTALL THE FOAM TOP WINDOW GASKET

A **⚠ CAUTION:**

To prevent broken glass or damage to windows, on vinyl or other similarly constructed windows, attach the support bracket to the window side jam.

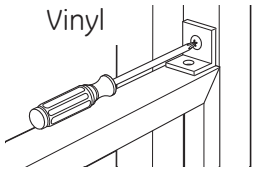


Attach the window locking brackets (on one each side) with Type C screws.

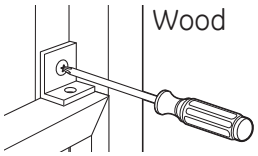


B Cut the foam top window gasket to the window width.

C Stuff the foam between the glass and the window to prevent air and insects from getting into the room.

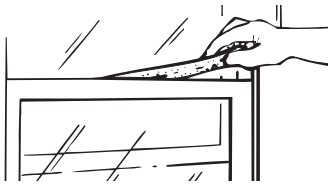

**NOTE:** If the gasket supplied does not fit your window, obtain appropriate material locally to provide a proper installation seal.

## 9 INSTALL THE AIR CONDITIONER IN THE CASE

**A** Slide the air conditioner into the case by the base pan. Do not push on the controls, styrofoam air discharge housing or the finned coils. Make sure the air conditioner is firmly seated.

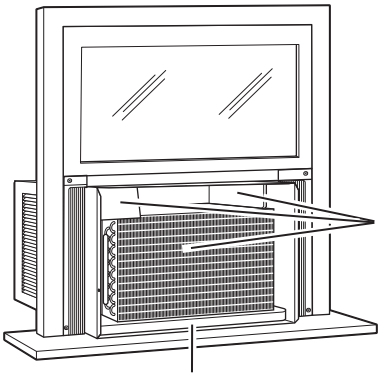


**B** Replace the 2 screws removed earlier, one on each side of the case.

**IMPORTANT: THE GROUND SCREWS MUST BE REINSTALLED TO ENSURE PROPER GOUND.**

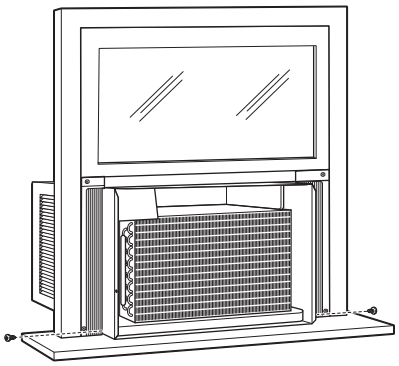

## 9 INSTALL THE AIR CONDITIONER IN THE CASE (CONT.)

**C** Attach the front grille to the case by inserting the tabs on the grille into the slots on the front top of the case. Push the grille in.

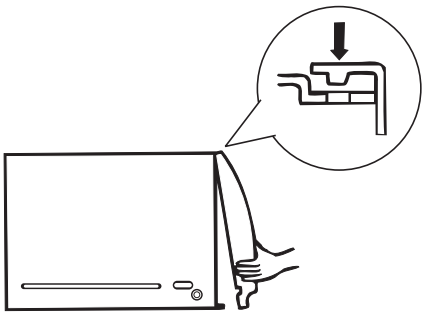

**D** Secure the front grille to the case by replacing the 2 screws removed earlier. Press on the top of the grille to help with side screw installation.

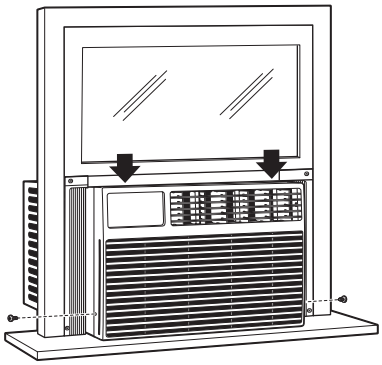

**E** Connect power.

# Through-the-Wall Installation Instructions—Optional

**The case may be installed through-the-wall in both existing and new construction.**

Read completely, then follow step-by-step.

**NOTE: Obtain all materials locally for mounting the air conditioner through-the-wall.**

## 1 IMPORTANT

**Through-the-wall installation is not appropriate if any of the side or top louvers in the case will be obstructed by the wall.**

**All side and top louvers in the case must project on the outdoor side of the wall.**

**The room side of the case must project into the room far enough to maximize the balance of the unit.**

**The case must be installed level from side-to-side and with a slight tilt from front to rear. Use a level; no more than a 1/2 bubble will be the correct case slant to the outside.**

**Lintel angle is required to support bricks or blocks above opening.**

**Flashing is required and should extend the length of the opening to ensure no inside cavity leakage occurs.**

A Remove the air conditioner from the case. For specific instruction, refer to the Window Installation Instructions.

B Make certain that a wall receptacle is available close to the hole location or make arrangements to install a receptacle.

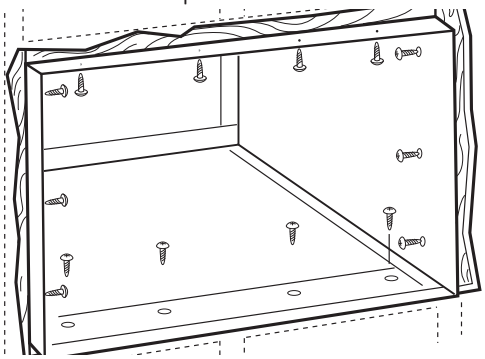

C Place the case in the wall opening and place wood support strips between the case bottom and the flashing on both sides of the bottom rail. They should be the same height as the bottom rail and the same length as the wall opening.

## 1 IMPORTANT (cont.)

D Secure with 14 wood screws anchored at least an inch into the wall support structure.

**NOTE:** Drill pilot holes, if necessary, for proper installation. If the frame is oversized, use shims to prevent case distortion.

## 2 FINISH THE WALL OPENING

A Caulk all four sides on the outdoor side of the case to prevent moisture from getting through to the interior wall. Use of flashing (drip rail) will further prevent water from dripping inside the wall and down the outside of the building.

Place the air conditioner into the case.

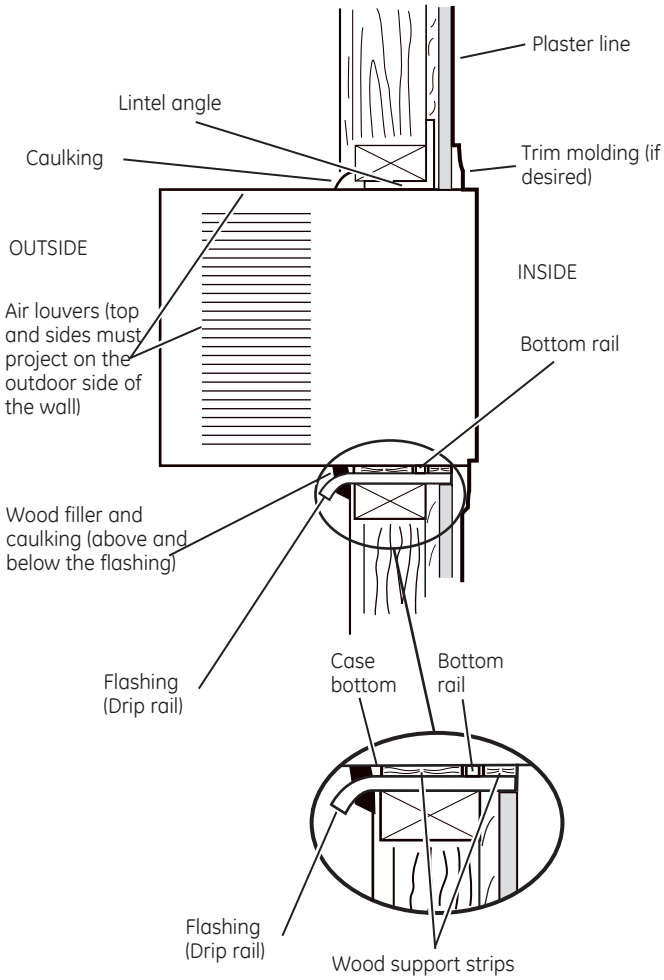


B For specific instruction, refer to the Window Installation Instructions.

# *Before you call for service...*

Troubleshooting Tips

Save time and money! Review the chart below first and you may not need to call for service.

| *Problem* | *Possible Causes* | *What To Do* |
|---|---|---|
| *Air conditioner does not start* | **The air conditioner is unplugged** | • Make sure the air conditioner plug is pushed completely into the outlet. |
| | **The fuse is blown/circuit breaker is tripped** | • Check the house fuse/circuit breaker box and replace the fuse or reset the breaker. |
| | **Power failure** | • The unit will automatically re-start in the settings last used after the power is restored.<br>• There is a protective time delay (approximately 3 minutes) to prevent tripping of the compressor overload. For this reason, the unit may not start normal cooling or heating for 3 minutes after it is turned back on. |
| | **The current interrupter device is tripped** | • Press the ***RESET*** button located on the power cord plug.<br>• If the ***RESET*** button will not stay engaged, discontinue use of the air conditioner and contact a qualified service technician. |
| *Air conditioner freezing up* | **Ice blocks the air flow and stops the air conditioner from cooling the room** | • Set the mode control at ***Fan Only*** or ***Hi Cool*** with the temp control at a warmer setting. |
| *Air conditioner does not cool as it should* | **Airflow is restricted** | • Make sure there are no curtains, blinds or furniture blocking the front of the air conditioner. |
| | **The temp control may not be set correctly** | • Turn the temperature knob clockwise as far as possible. |
| | **The air filter is dirty** | • Clean the filter at least every 30 days. See the Operating Instructions section. |
| | **The room may have been hot** | • When the air conditioner is first turned on you need to allow time for the room to cool down. |
| | **Cold air is escaping** | • Check for open furnace floor registers and cold air returns.<br>• Set the air conditioner's vent to the closed position. |
| | **Cooling coils have iced up** | • See ***"Air conditioner freezing up"*** above. |
| *Air conditioner does not warm as it should* | **Airflow is restricted** | • Make sure there are no curtains, blinds or furniture blocking the front of the air conditioner. |
| | **The temp control may not be set low enough** | • Turn the knob counterclockwise as far as possible. The lowest setting provides maximum warming. |
| | **The air filter is dirty** | • Clean the filter at least every 30 days. See the Operating Instructions section. |
| | **The room may have been cold** | • When the air conditioner is first turned on, you need to allow time for the room to warm up. |
| | **Warm air is escaping** | • Check for open furnace floor registers and cold air returns. |

Troubleshooting Tips

| *Problem* | *Possible Causes* | *What To Do* |
|---|---|---|
| *Water drips outside* | **Excessively hot and humid weather** | • This is normal. |
| *Water drips indoors* | **The air conditioner is not tilted to the outside** | • For proper water disposal, make sure the air conditioner slants slightly from the case front to the rear. |
| *Water collects in base pan* | **Moisture is removed from indoor air and drains into rear of a cabinet where a fan blows it against the outdoor condenser coil** | • This is normal for a short period in areas with little humidity; normal for a longer period in very humid areas. |

## *Notes.*

# GE Air Conditioner—One-Year Limited Warranty. (For customers in the U.S.A.)

All warranty service provided by our Factory Service Centers, or an authorized Customer Care® technician. To schedule service, visit us on-line at GEAppliances.com, or call 800. GE.CARES (800.432.2737). Have serial number and model number available when calling for service.

**Staple your receipt here. Proof of the original purchase date is needed to obtain service under the warranty.**

| *For The Period Of:* | *GE Will Replace:* |
|---|---|
| ***One Year*** From the date of the original purchase | ***Any part*** of the air conditioner which fails due to a defect in materials or workmanship. During this ***limited one-year warranty,*** GE will also provide, ***free of charge,*** all labor and related service to replace the defective part. |

## *What Is Not Covered:*

- **Service trips to your home to teach you how to use the product.**
- **Improper installation, delivery or maintenance. If you have an installation problem, or if the air conditioner is of improper cooling capacity for the intended use, contact your dealer or installer. You are responsible for providing adequate electrical connecting facilities.**
- **Failure of the product resulting from modifications to the product or due to unreasonable use including failure to provide reasonable and necessary maintenance.**
- **In commercial locations, labor necessary to move the unit to a location where it is accessible for service by an individual technician.**
- **Replacement of house fuses or resetting of circuit breakers.**
- **Failure due to corrosion on models not corrosion-protected.**
- **Damage to the product caused by improper power supply voltage, accident, fire, floods or acts of God.**
- **Incidental or consequential damage caused by possible defects with this air conditioner.**
- **Damage caused after delivery.**

***EXCLUSION OF IMPLIED WARRANTIES—Your sole and exclusive remedy is product repair as provided in this Limited Warranty. Any implied warranties, including the implied warranties of merchantability or fitness for a particular purpose, are limited to one year or the shortest period allowed by law.***

This warranty is extended to the original purchaser and any succeeding owner for products purchased for home use within the USA. **If the product is located in an area where service by a GE Authorized Servicer is not available, you may be responsible for a trip charge or you may be required to bring the product to an Authorized GE Service location for service.** In Alaska, the warranty excludes the cost of shipping or service calls to your home.

Some states do not allow the exclusion or limitation of incidental or consequential damages. This warranty gives you specific legal rights, and you may also have other rights which vary from state to state. To know what your legal rights are, consult your local or state consumer affairs office or your state's Attorney General.

***Warrantor: General Electric Company. Louisville, KY 40225***

## GE Air Conditioner—One-Year Limited Warranty. (For customers in the Canada)

All warranty service provided by our Factory Service Centers, or an authorized Customer Care® technician. For service, call 1.800.561.3344. Please have serial number and model number available when calling for service.

**Staple your receipt here. Proof of the original purchase date is needed to obtain service under the warranty.**

| *For The Period Of:* | *Mabe Will Replace:* |
|---|---|
| ***One Year*** From the date of the original purchase | ***Any part*** of the air conditioner which fails due to a defect in materials or workmanship. During this ***limited one-year warranty,*** Mabe will also provide, ***free of charge,*** all labor and related service to replace the defective part. |

### *What Is Not Covered:*

- **Service trips to your home to teach you how to use the product.**
- **Improper installation, delivery or maintenance. If you have an installation problem, or if the air conditioner is of improper cooling capacity for the intended use, contact your dealer or installer. You are responsible for providing adequate electrical connecting facilities.**
- **Failure of the product resulting from modifications to the product or due to unreasonable use including failure to provide reasonable and necessary maintenance.**
- **In commercial locations, labor necessary to move the unit to a location where it is accessible for service by an individual technician.**
- **Replacement of house fuses or resetting of circuit breakers.**
- **Failure due to corrosion on models not corrosion-protected.**
- **Damage to the product caused by improper power supply voltage, accident, fire, floods or acts of God.**
- **Incidental or consequential damage caused by possible defects with this air conditioner.**
- **Damage caused after delivery.**

*EXCLUSION OF IMPLIED WARRANTIES—Your sole and exclusive remedy is product repair as provided in this Limited Warranty. Any implied warranties, including the implied warranties of merchantability or fitness for a particular purpose, are limited to one year or the shortest period allowed by law.*

***This warranty is extended to the original purchaser and any succeeding owner for products purchased in Canada for home use within Canada. In-home warranty service will be provided in areas where it is available and deemed reasonable by Mabe to provide.***

***Some provinces do not allow the exclusion or limitation of incidental or consequential damages, so the above exclusion may not apply to you. This warranty gives you specific legal rights, and you may also have other rights which vary from province to province. To know what your legal rights are in your province, consult your local or provincial consumer affairs office.***

**Warrantor: Mabe Canada Inc.,**
**Burlington, Ontario**

*AEE08*
*AEE12*


***Consignes de sécurité*** . . . . . .20, 21

***Consignes d'utilisation***. . . . . .22, 23

***Entretien et nettoyage***
Filtre à air . . . . . 23
Retrait du cadre de la grille . . . . . 23
Serpentins extérieurs . . . . . 23

***Instructions de montage***
Instructions de montage pour une
installation à travers un mur—En option . . . . . 30
Instructions de montage
dans une fenêtre . . . . . 25–29

***Conseils de dépannage*** . . . . . 33

***Service à la clientèle***
Service à la clientèle. . . . . 36
Garantie . . . . . 35
Enregistrement du titre
de propriété . . . . . .31, 32


***Inscrivez ici les numéros de modèle et de série:***

***Numéro de modèle:***_____

***Numéro de Série:***_____

Vous trouverez ces numéros sur l'étiquette apposée sur le côté du climatiseur.

Au Canada, visitez-nous au:
www.electromenagersge.ca

# IMPORTANTES CONSIGNES DE SÉCURITÉ. VEUILLEZ LIRE TOUTES LES CONSIGNES AVANT UTILISATION.

## ⚠ AVERTISSEMENT !

Pour votre sécurité, les informations contenues dans ce manuel doivent être suivies afin de minimiser les risques d'incendie, de chocs électriques ou de blessures corporelles.

## CONSIGNES DE SÉCURITÉ

- N'utilisez cet appareil qu'aux fins prévues décrites dans le manuel d'utilisation.
- Ce climatiseur doit être correctement installé conformément aux Instructions d'Installation avant toute utilisation.
- Ne débranchez jamais votre climatiseur en tirant sur le cordon d'alimentation. Prenez toujours fermement la fiche en main et tirez pour la sortir de la prise.
- Remplacez immédiatement tout cordon électrique usé ou endommagé. Un cordon d'alimentation endommagé doit être remplacé par un nouveau cordon d'alimentation obtenu du fabricant. Ne réparez pas le cordon endommagé. N'utilisez pas un cordon fissuré ou présentant des dommages dus aux frottements soit sur sa longueur ou aux extrémités du côté de la fiche ou du raccord.
- Si la prise de courant est d'un format différent de la fiche, cette prise doit être changée par un électricien qualifié.
- Eteignez votre climatiseur et débranchez-le avant d'effectuer des réparations ou de le nettoyer.

  ***REMARQUE: Nous vous recommandons de faire effectuer la maintenance par un technicien qualifié.***
- Pour votre sécurité, ne stockez pas et n'utilisez pas de matériaux combustibles, d'essence ou d'autres vapeurs et liquides inflammables dans les parages de cet appareil ou de tout autre appareil.
- Tous les climatiseurs contiennent des fluides frigorigènes qui, conformément, à la législation fédérale doivent être retirés avant la mise au rebut de l'appareil. Si vous mettez au rebus un ancien appareil contenant des fluides frigorigènes, vérifiez la procédure à suivre auprès de la compagnie responsable de l'élimination.
- Ces systèmes de climatisation R410A demandent que les contracteurs et les techniciens utilisent des outils, de l'équipement et des mesures de sécurité homologués pour une utilisation avec frigorigène. N'UTILISEZ PAS un équipement certifié pour fluide R22 refrigerant only.

## BRANCHEMENTS ÉLECTRIQUES

Ne coupez pas ou n'enlevez pas, sous aucun prétexte, la troisième broche de mise à la terre du cordon d'alimentation. Pour des raisons de sécurité, cet appareil doit être correctement mis à la terre.

N'utilisez PAS d'adaptateur avec cet appareil.

Le cordon d'alimentation de cet appareil est équipé d'une fiche à trois broches (pour une mise à la terre) qui s'adapte à la prise de courant standard à 3 broches (pour une mise à la terre) pour minimiser les risques de chocs électriques par cet appareil.

Le cordon d'alimentation est équipé d'un dispositif d'interruption du courant. Un bouton d'essai et de réenclenchement est fourni sur le boîtier de la prise. Vous devez tester le mécanisme régulièrement en appuyant d'abord sur le bouton TEST (Essai) puis sur le bouton RESET (Réenclenchement) lorsque l'appareil est branché. Si le bouton TEST (Essai) ne bascule pas ou si le bouton RESET (Réenclenchement) ne reste pas enclenché, cessez d'utiliser votre climatiseur et appelez un technicien de service qualifié.

Faites vérifier la prise murale et le circuit électrique par un électricien qualifié pour s'assurer que le système est correctement mis à la terre.

Dans le cas d'une prise biphasée, l'installateur a la responsabilité et l'obligation de la remplacer par une prise triphasée correctement mise à la terre.

Le climatiseur doit toujours être branché à sa propre prise électrique d'une tension nominale correspondant à celle indiquée sur sa plaque signalétique.

Ceci permet d'obtenir un meilleur rendement du climatiseur et évite de surcharger les circuits électriques du domicile qui risque d'occasionner un incendie en surchauffant.

Consultez les Consignes d'Installations, dans la section Exigences Electriques pour les exigences de branchements électriques particuliers.

# ⚠AVERTISSEMENT !

## UTILISATION DE RALLONGES

***RISQUE D'INCENDIE. Peut occasionner des blessures graves ou la mort.***

- NE PAS utiliser de rallonge avec ce climatiseur.
- NE PAS utiliser de parasurtenseur ou d'adaptateur à prises multiples avec ce climatiseur.

## LISEZ ET SUIVEZ SOIGNEUSEMENT CES CONSIGNES DE SÉCURITÉ.

## CONSERVEZ CES INSTRUCTIONS

# A propos des commandes du climatiseur.

*Les fonctions et l'aspect peuvent varier.*

*Les témoins lumineux à côté des touches à effleurement sur le tableau de commandes du climatiseur indiquent les réglages sélectionnés.*

***NOTE:*** L'écran affiche toujours la température de la pièce sauf lorsque vous programmez la température ou la minuterie.

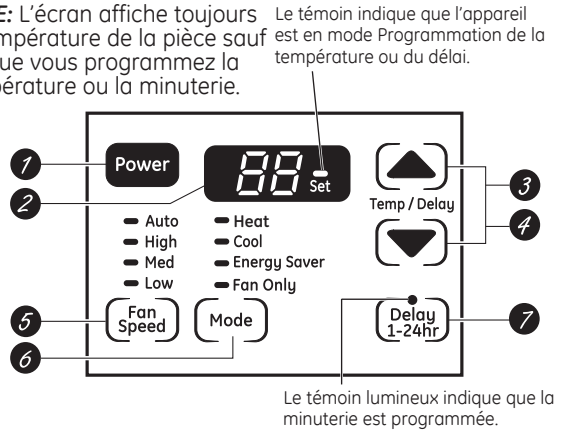


**Commandes du Climatiseur**

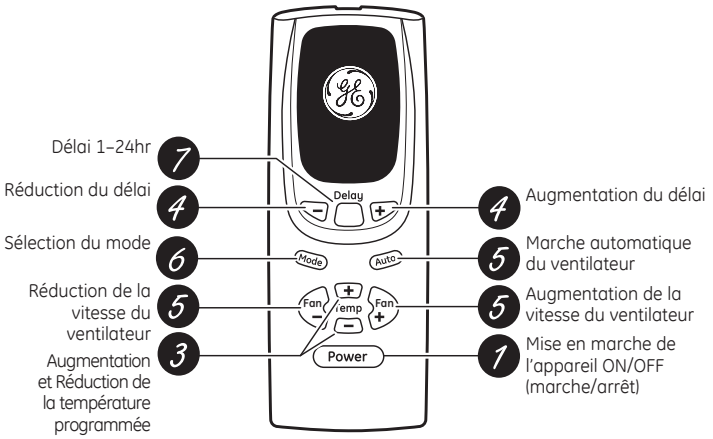


**Télécommande**

## Commandes

**1** ***Touche d'alimentation***
Met le climatiseur en position de marche ou d'arrêt. L'écran affiche la température de la pièce lorsque l'appareil est mis en marche.

**2** ***Affichage***
Affiche la température de la pièce ou le temps restant avant la mise en marche ou l'arrêt de l'appareil. Affiche la température de réglage lors de la programmation de la température pour les modes ***HEAT (chaleur), Cool (refroidissement)*** ou ***Energy Saver (economie d'energie)***. Le témoin lumineux Set (programmé) s'allume lors du réglage.

**3** ***Touches Temp Increase (Augmentation température) ▲ / Decrease (Réduction de la température)▼*** Sont utilisées pour programmer la température dans les modes ***HEAT (chaleur), Cool*** ou ***Energy Saver***. Le témoin lumineux ***Set*** s'allume lors du réglage.

**4** ***Touches Delay Timer Increase (Augmentation du délai)▲ (+) / Decrease (Diminution du délai) ▼(-)***
Chaque fois que vous effleurez les touches ***Increase*** ▲ / ***Decrease***▼ sur l'appareil ou les touches ***Increase +*** / ***Decrease –*** de la télécommande, vous programmez la durée du délai lors de l'utilisation de la minuterie ***Delay 1-24hr*** (délai de 1-24h). Le témoin lumineux ***Set*** s'allume lors du glage.

**5** ***Touches de vitesse du ventilateur***
Sont utilisées pour régler la vitesse du ventilateur de l'appareil sur L***ow (faible), Med (moyenne), High (elevée)*** ou ***Auto (automatique)***. ***REMARQUE :*** Sur la télécommande, utilisez les touches ***Increase + / Decrease –*** pour régler la vitesse du ventilateur sur ***Low, Med***, ou ***High.*** Utilisez la touche ***Auto*** pour allumer le ventilateur en mode ***Auto***.

**6** ***Touche Mode***
Est utilisée pour programmer le climatiseur sur les modes ***HEAT (chaleur), Cool , Energy Saver*** ou ***Fan Only*** (ventilateur uniquement).

**7** ***Touches de Délai***
***Delay ON (délai de mise en marche)***—Lorsque le climatiseur est éteint, il peut être programmé pour démarrer automatiquement dans un délai de 1 à 24 heures à ses réglages précédents (mode, vitesse du ventilateur).

***Delay OFF (délai d'arrêt***)—Lorsque le climatiseur est en fonctionnement, il peut être programmé pour s'arrêter automatiquement dans un délai de 1 à 24 heures.

***Comment le programmer :***

Appuyez sur la touche ***Delay 1-24hr*** (Délai de 1 à 24 heures) de l'appareil ou de la télécommande. Chaque fois que vous effleurez les touches ***Increase ▲ / Decrease*** ▼sur l'appareil ou les touches ***Increase + / Decrease –*** de la télécommande, vous programmez la durée du délai par intervalle de 1 heure. Le témoin lumineux ***Set*** s'allume lors du réglage.

Pour connaître le temps restant sur la minuterie ***Delay 1-24hr***, appuyez sur la touche Delay 1-24hr de l'appareil ou de la télécommande. Utilisez les touches ***Increase***▲ ***/ Decrease***▼ sur l'appareil ou les touches ***Increase + / Decrease –*** de la télécommande pour programmer un nouveau délai si nécessaire.

***Pour annuler la minuterie***, appuyez sur la touche ***Delay 1-24hr*** jusqu'à ce que le voyant lumineux sur la touche ***Delay 1-24hr*** s'éteigne.

***Remarque :*** La lecture de température par défaut s'affiche en degré Fahrenheit (°F). Pour modifier l'affichage en degré Celcius (°C), appuyez simultanément sur les boutons d'augmentation ▲ou d'abaissement ▼de la température et maintenez-les enfoncés pendant 3 secondes. Répétez la méthode pour effectuer un retour à l'affichage des degrés Fahrenheit (°F).

## Mode HEAT (chaleur)

Pour le chauffage, utilisez le mode ***Heat (chaleur)*** à la vitesse ***Low (faible), Med (moyenne), High (elevée)*** ou ***Auto Fan Speed (vitesse du ventilateur auto)***. Appuyez sur les touches ***Temperature Increase (augmentation de la température)*** ▲/ ***Decrease (diminution de la température)*** ▼ pour programmer la température souhaitée entre 16 et 30 °C (61 et 86 °F) par incréments de 0,5 °C (1 °F).

## Mode Cool (refroidissement)

Utilisez le mode Cool (refroidissement) avec la vitesse du ventilateur sur ***Low (faible)***, ***Med (moyenne), High (elevée)*** ou Auto (automatique) pour refroidir. Appuyez sur les touches ***Temperature Increase (augmentation de la température)*** ▲ / ***Decrease (diminution de la température)*** ▼ pour programmer la température souhaitée entre 16 °C et 30 °C (61 et 86 °F) par incréments de 0,5 °C (1 °F).

Un thermostat électronique permet de maintenir la température de la pièce. Le compresseur se met en marche et s'arrête à intervalles réguliers pour maintenir la température de la pièce à un niveau de confort choisi. Réglez le thermostat à une valeur plus basse et l'air ambiant se refroidira. Réglez le thermostat à une valeur plus élevée et l'air ambiant se réchauffera.

***REMARQUE :*** Si le climatiseur éteint est allumé alors qu'il est programmé sur un réglage Cool ou si vous passez d'un mode Ventilation à un mode de Refroidissement, il faudra environ 3 minutes pour que le compresseur se remette en marche et recommence à refroidir.

### Descriptions du Refroidissement

***Pour un Refroidissement Normal*** — Sélectionnez le mode ***Cool*** avec la vitesse du ventilateur sur ***Med*** ou ***High*** et un réglage à une température moyenne.

***Pour un Refroidissement Maximal*** — Sélectionnez le mode ***Cool*** avec la vitesse du ventilateur sur ***High*** et un réglage à une température plus basse.

***Pour un Refroidissement plus Silencieux ou Durant la Nuit*** — Sélectionnez le mode ***Cool*** avec la vitesse du ventilateur sur ***Low*** et un réglage à une température moyenne.

## Mode Energy Saver (economie d'énergie)

Contrôle le ventilateur

***ON (activé)*** —Le ventilateur se met en marche et s'arrête en même temps que le compresseur. Ceci permet une plus grande variation de la température et du taux d'humidité dans la pièce. Est en général utilisé lorsque la pièce est inoccupée.

***REMARQUE :*** Le ventilateur peut continuer à fonctionner quelques instants après que le compresseur se soit arrêté.

***OFF (désactivé)***—Le ventilateur fonctionne en continu, alors que le compresseur se met en marche et s'arrête à intervalles réguliers.

## Mode Fan Only (ventilateur uniquement)

Utilisez le mode Fan Only avec une vitesse de ventilateur réglée sur Low, Med ou High pour faire circuler l'air et le filtrer sans le refroidir. Etant donné que le mode Fan Only ne permet pas de refroidissement, le réglage de la température n'affiche pas. La température de la pièce s'affiche à l'écran.

***REMARQUE :*** La vitesse de ventilateur auto ne peut être utilisée lorsque le climatiseur est sur le mode Fan Only.

## Auto Fan Speed (vitesse du ventilateur auto)

Réglez la vitesse du ventilateur sur auto pour que la vitesse du ventilateur se règle automatiquement à la vitesse nécessaire à l'obtention des réglages apportant un niveau de confort optimal à la température programmée.

Si la pièce demande un refroidissement supplémentaire, la vitesse du ventilateur augmente automatiquement. Si la pièce demande moins de refroidissement, la vitesse du ventilateur diminue automatiquement.

***REMARQUE :*** La vitesse de ventilateur auto ne peut être utilisée lorsque le climatiseur est sur le mode Fan Only.

## Télécommande

- Pour vous assurer d'un fonctionnement correct, pointez la télécommande vers le récepteur de signal du climatiseur.
- Assurez-vous qu'aucun obstacle pouvant bloquer le signal ne se trouve entre le climatiseur et la télécommande.
- Le rayon d'action de la télécommande s'étend jusqu'à 6,4 m (20 pieds).
- Assurez-vous que les piles sont récentes et correctement installées dans la télécommande.
- La télécommande renferme un aimant permettant de la fixer sur des surfaces métalliques.

## Fonction de conservation des réglages après une coupure de courant

En cas de panne ou d'interruption de courant, l'appareil redémarre automatiquement après rétablissement de l'alimentation électrique et conserve les derniers réglages utilisés. Si la fonction Delay 1-24hr (Délai de 1 à 24 heures) était utilisée, l'appareil reprend son compte à rebours. Vous aurez peut-être besoin de programmer une nouvelle heure.

# Sur les contrôles sur le climatiseur

*Information supplémentaire importante.*

### Direction de l'Air

Utilisez le levier pour régler la direction de l'air vers la gauche ou vers la droite seulement.

Une légère pression du bout des doigts sur les persiennes vous permet de régler la direction de l'air vers le haut ou vers le bas.

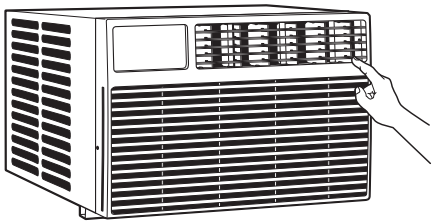

# Entretien et nettoyage du climatiseur.

### Grille et Boîtier

Eteignez et débranchez le climatiseur avant tout nettoyage.

Pour le nettoyer, utilisez de l'eau et un détergent doux. N'utilisez pas d'eau de Javel ou de nettoyants abrasifs.

### Filtre à Air

Le filtre à air derrière la grille frontale doit être vérifié et nettoyé au bout de 30 jours de fonctionnement ou plus souvent si nécessaire.

***Pour retirer le filtre :***

Poussez sur les bords du filtre et tirez-le de l'autre côté.

Nettoyez le filtre avec de l'eau savonneuse tiède. Rincez le filtre et laissez-le sécher avant de le remettre dans le climatiseur. Ne nettoyez pas votre filtre au lave-vaisselle.

**⚠ *MISE EN GARDE:*** ***NE faites PAS fonctionner le climatiseur sans le filtre sous peine de le boucher avec de la poussière et de la charpie et de réduire son efficacité.***

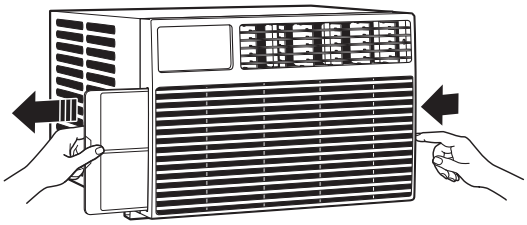

### Serpentins Extérieurs

Les serpentins situés du côté extérieur du climatiseur doivent être régulièrement vérifiés. S'ils sont obstrués par des poussières ou de la suie, il est possible de les faire nettoyer par des professionnels.

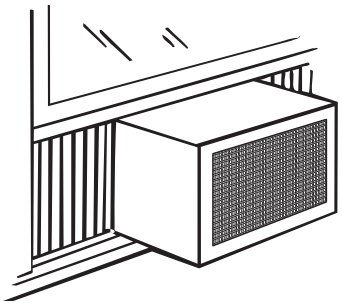

### Bruits normaux de fonctionnement

- Vous pouvez entendre un cliquetis dû à de l'eau qui est absorbée et est projetée contre le condensateur les jours de pluie où quand il y a beaucoup d'humidité. Cette caractéristique diminue l'humidité et améliore le rendement.
- Vous pouvez entendre le claquement du thermostat quand le compresseur se met en marche et s'arrête.
- De l'eau s'amasse dans le plateau du bas pendant les périodes de grande humidité ou s'il pleut. Cette eau peut déborder et couler de l'appareil du côté extérieur.
- Le ventilateur peut tourner même quand le compresseur ne fonctionne pas.

# Instructions de montage

# Climatiseur

**? Questions? Composez le 1.800.361.3400 ou visitez notre site web à : www.electromenagersge.ca**

## STOP AVANT DE COMMENCER

**Lisez ces instructions entièrement et attentivement.**

- **IMPORTANT** — Conservez ces instructions pour l'inspecteur électrique local.
- **IMPORTANT** — Respectez tous les codes et règlements en vigueur.
- **Remarque pour l'installateur –** Assurez–vous de remettre ces instructions au client.
- **Remarque pour le client –** Conservez ces instructions pour toute référence future.
- **Niveau de compétence –** L'installation de cet appareil demande des connaissances de base en mécanique.
- **Délai d'exécution –** Environ 1 heure
- Nous recommandons que l'installation de ce produit soit effectuée par deux personnes.
- L'installateur est responsable de l'installation correcte de l'appareil.
- La panne de l'appareil due à une mauvaise installation n'est pas couverte par la garantie.
- Vous DEVEZ utiliser toutes les pièces fournies et suivre les procédures correctes d'installation décrites dans cette notice ainsi que toutes les instructions concernant certaines pièces séparées lors de l'installation de ce climatiseur.

## EXIGENCES ÉLECTRIQUES

Certains modèles nécessitent une prise mise à la terre de 115/120 Volts AC, 60 Hz, protégée par un fusible à action différée ou par un disjoncteur.

La fiche triphasée avec terre réduit le risque de choc électrique. Si la prise murale que vous envisagez d'utiliser est biphasée, vous avez la responsabilité et l'obligation de la remplacer par une prise triphasée correctement mise à la terre.

Certains modèles nécessitent une prise mise à la terre de 230/208 Volts AC, protégée par un fusible à action différée ou par un disjoncteur. Ces modèles doivent être installés sur leur propre circuit dérivé pour éviter de surcharger les circuits électriques du domicile qui peut occasionner un risque d'incendie par surchauffe des câbles.

## ⚠ MISE EN GARDE:

**Ne coupez pas ou n'enlevez pas, sous aucun prétexte, la troisième broche de mise à la terre du cordon d'alimentation.**

**Ne changez pas la fiche du cordon d'alimentation du climatiseur.**

**Un câblage en aluminium du domicile peut occasionner des problèmes particuliers— consultez un électricien qualifié.**

Si les boulons de maintien au rebord ne font pas contact avec le rebord de la fenêtre, ou si vous avez une fenêtre sans rebord, vous devez commander le jeu d'accessoires RAK87 pour installer correctement ce climatiseur. Appelez le 800.626.2002 ou consultez le site Internet www.electromenagersge.ca.

## OUTILLAGE NÉCESSAIRES

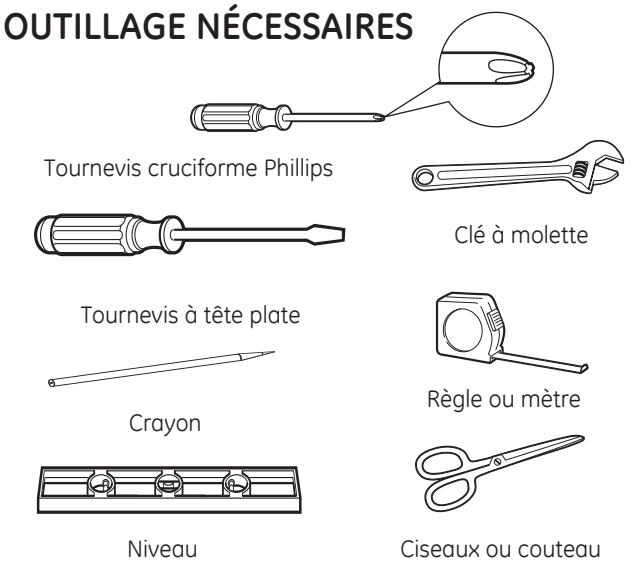


Le cordon d'alimentation est équipé d'un dispositif d'interruption du courant. Un bouton d'essai et de réenclenchement est fourni sur le boîtier de la prise. Vous devez tester le mécanisme régulièrement en appuyant d'abord sur le bouton **TEST (Essai)** puis sur le bouton **RESET (Réenclenchement)** lorsque l'appareil est branché. Si le bouton **TEST (Essai)** ne bascule pas ou si le bouton **RESET (Réenclenchement)** ne reste pas enclenché, cessez d'utiliser votre climatiseur et appelez un technicien de service qualifié.

# Instructions de montage dans une fenêtre

**PIÈCES INCLUES**
(l'aspect peut varier)

Joint d'étanchéité supérieur en mousse de la fenêtre

Panneau en accordéon gauche

Support de seuil (2)
Écrou (2)
Boulon (2)

Rail de montage supérieur

Panneau en accordéon droit

Joint inférieur du logement (fin, adhésif au dos)

Type A (6)

Type B (7)

Type C (6)

Type D (3)

Ferrure de verrouillage de la fenêtre (2)

# Instructions de montage dans une fenêtre

## 1 INSTRUCTION RELATIVE À LA FENÊTRE

- Ces instructions sont valables pour une fenêtre standard à guillotine à deux châssis mobiles. Vous devrez modifier les instructions pour les autres types de fenêtres.

**⚠MISE EN GARDE:** Si les boulons de maintien au rebord ne font pas contact avec le rebord de la fenêtre ou si vous avez une fenêtre sans rebord, vous devez commander le jeu d'accessoires RAK87 pour installer correctement ce climatiseur. Appelez le 800.626.2002 ou consultez le site Internet ge.com.

- Toute la ferrure de montage doit être solidement fixée au bois, à la maçonnerie ou au métal.
- La prise d'alimentation électrique doit se trouver à portée du cordon d'alimentation.

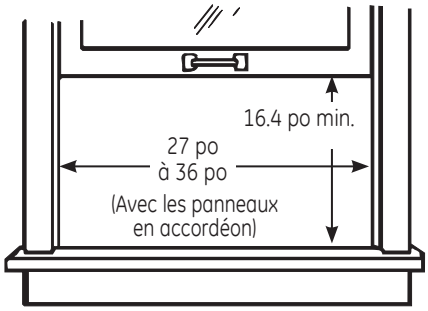


## 2 INSTRUCTIONS RELATIVE À LA CONTRE-FENÊTRE

Le cadre de la contre-fenêtre empêche le climatiseur de pencher vers l'extérieur, et donc de se drainer correctement. Pour régler ce problème, fixez un morceau de bois au rebord de la fenêtre.

**MORCEAU DE BOIS**

**LARGEUR:** 2 po

**LONGUEUR:** Suffisamment long pour se loger à l'intérieur du cadre de la fenêtre.

**ÉPAISSEUR:** Le dessus du morceau de bois doit se placer à 1,3 cm (1/2 po) au dessus du cadre de la contre-fenêtre ou du cadre en vinyle.

Fixez solidement à l'aide de vis ou de clous fournis par l'installateur.

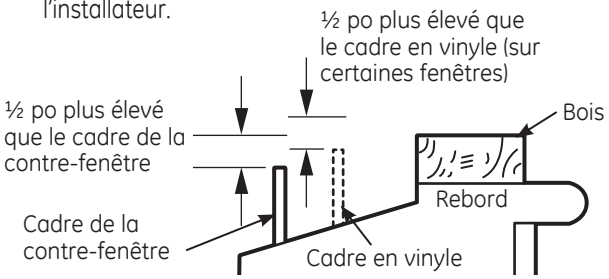


## 3 RETRAIT DU CLIMATISEUR DE SON LOGEMENT

**A** Retirez et mettez de côté les deux vis des côtés inférieurs de la grille frontale.

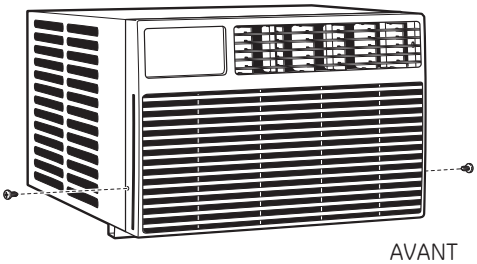


**B** Attrapez les deux coins inférieurs de la grille tout en appuyant sur les côtés du logement avec le bout des doigts. Tirez vers vous pour libérer la grille puis sortez-la en levant.

**REMARQUE:** Ne tirez pas le bord inférieur vers vous de plus de 3 po ou vous risquez d'endommager les languettes de la grille.

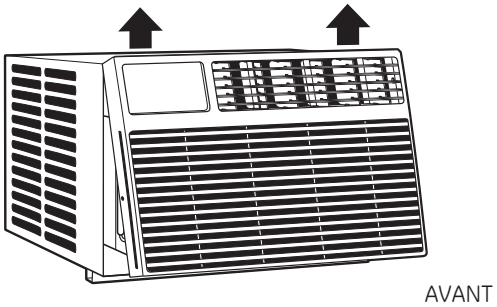


**C** Retirez les vis de chaque côté du logement du climatiseur.

## 3 RETRAIT DU CLIMATISEUR DE SON LOGEMENT (SUITE)

D Retirez et mettez de côté la vis de mise à la terre. Sortez le climatiseur de son logement en le faisant glisser et en attrapant la poignée du conteneur de fond et en tirant vers vous tout en maintenant le logement. Ne tirez pas et ne soulevez pas la zone

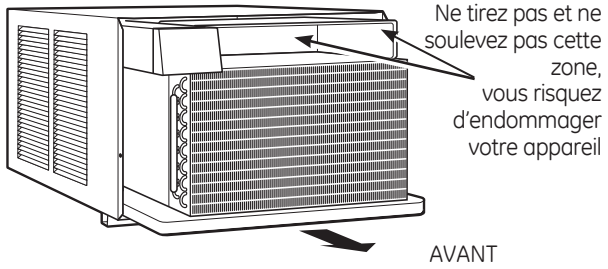


d'évacuation en mousse de polystyrène.

## 4 INSTALLATION DU JOINT INFÉRIEUR DU LOGEMENT

- Décollez la pellicule au dos du joint inférieur du logement et collez-le le long du bas du logement devant le rail de montage inférieur.

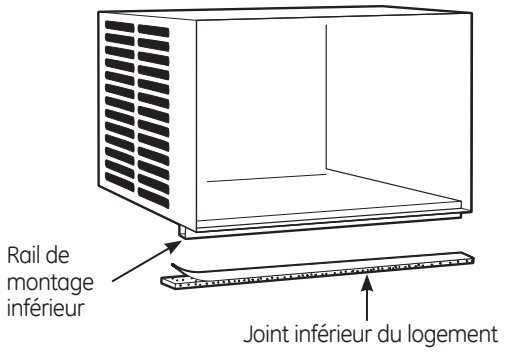


## 5 INSTALLATION DU RAIL DE MONTAGE SUPÉRIEUR SUR LE LOGEMENT

Fixez le rail de montage supérieur sur le logement à l'aide de 3 vis de type B.

Appuyez fermement pour enfoncer les vis dans le joint et à travers le rail de montage supérieur.

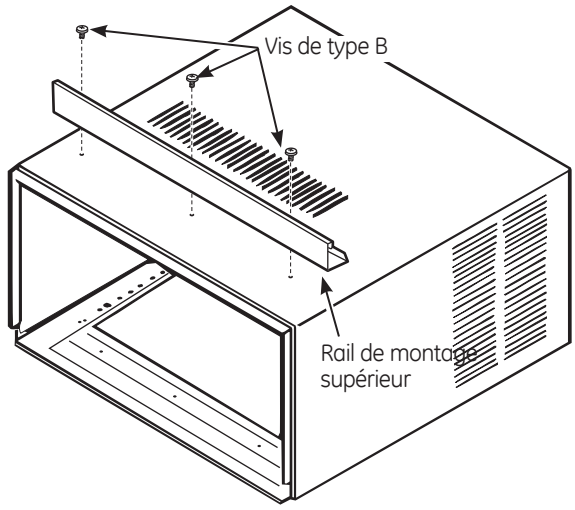


## 6 INSTALLATION DES PANNEAUX EN ACCORDÉON SUR LES CÔTÉS

A Faites glisser les panneaux en accordéon gauche et droit dans les rails de montage inférieur et supérieur.

B Fixez les panneaux en accordéon au logement à l'aide de 3 vis de type A de chaque côté.

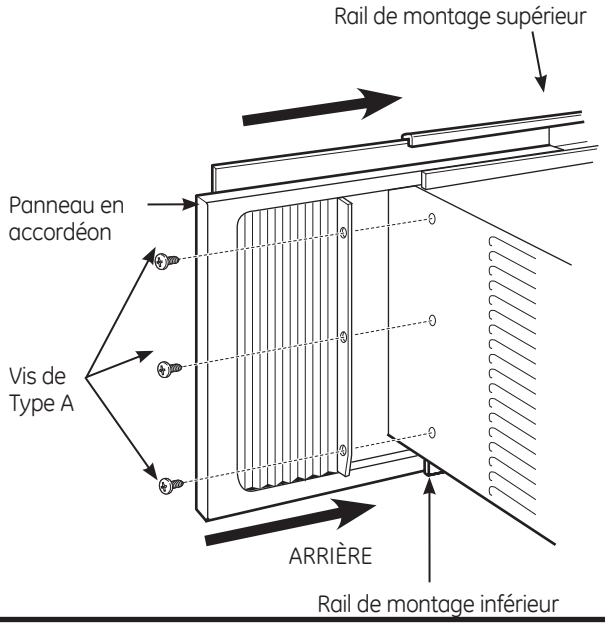

## 7 INSTALLATION DU LOGEMENT DANS LA FENÊTRE

A Ouvrez la fenêtre et marquez l'axe central du rebord de la fenêtre.

B Placez délicatement le logement sur le rebord de la fenêtre et alignez la marque centrale sur la partie inférieure avant avec l'axe central du rebord de la fenêtre.

C Tirez la fenêtre vers le bas derrière le rail de montage supérieur.

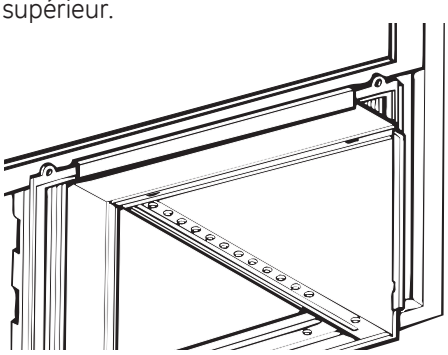

**REMARQUE :** Ne fermez pas la fenêtre complètement pour éviter que le mouvement des panneaux en accordéon soit restreint.

D Choisissez la position qui placera les ferrures du rebord sur le point le plus externe du rebord. Placez les côtés courts des ferrures du rebord sur le bas du logement vers la fenêtre. Fixez les ferrures du rebord aux trous dans les rails du logement en accord avec la position choisie en utilisant 2 vis de type B par ferrure.

**⚠MISE EN GARDE : N'installez pas ce climatiseur dans une fenêtre si les boulons ne sont pas en contact avec le rebord de la fenêtre.**

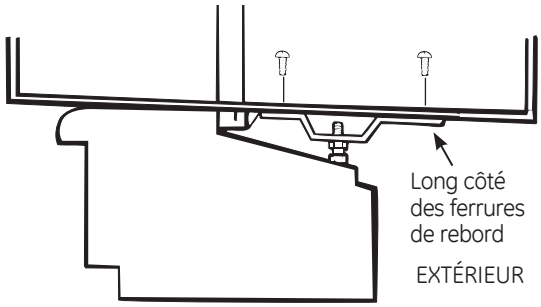


E Ajustez le boulon et l'écrou sur chaque ferrure de façon à ce que le logement soit légèrement incliné vers l'extérieur. Utilisez un niveau, environ 1/2 bulle donnera la pente correcte vers l'extérieur.

**⚠ MISE EN GARDE: Si les boulons de maintien au rebord ne font pas contact avec le rebord de la fenêtre ou si vous avez une fenêtre sans rebord, vous devez commander le jeu d'accessoires RAK87 pour installer correctement ce climatiseur. Appelez le 800.626.2002 ou consultez le site Internet ge.com.**

## 7 INSTALLATION DU LOGEMENT DANS LA FENÊTRE (SUITE)

F Attachez le logement au rebord de la fenêtre en utilisant 3 vis de type D.

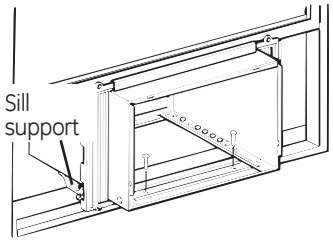


G Tirez les panneaux en accordéon vers chaque rail de la fenêtre à guillotine. Fixez-les de chaque côté du cadre et du rebord de la fenêtre à l'aide de 4 vis de type C.

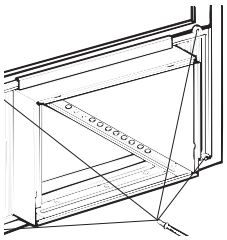

## 8 FIXATION DU LOGEMENT DANS LA FENÊTRE ET INSTALLATION DU JOINT D'ÉTANCHÉITÉ SUPÉRIEUR EN MOUSSE DE LA FENÊTRE

A **⚠ MISE EN GARDE:**

Pour preventez la verre brisez dans les fenêtres, attachez une ferrure de support à la côté du fenêtre.

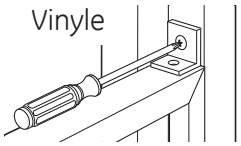


Fixez les ferrures de verrouillage de la fenêtre (une de chaque côté) avec des vis de type C.

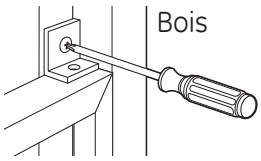


B Découpez le joint d'étanchéité supérieur en mousse à la largeur de la fenêtre.

C Insérez la mousse entre la vitre et la fenêtre pour empêcher l'air et les insectes de pénétrer dans la pièce.

**NOTE:** Si le joint d'étanchéité fourni ne s'adapte pas à votre fenêtre, procurez-vous localement l'article approprié afin d'obtenir une étanchéité adéquate de l'installation.

## 9 INSTALLATION DU CLIMATISEUR DANS SON LOGEMENT

**A** Faites glisser le climatiseur dans le logement par le conteneur du fond. Ne poussez pas sur les commandes, sur le boîtier en mousse de polystyrène pour la sortie d'air ni sur les serpentins à ailettes. Assurez-vous que le climatiseur est correctement positionné.

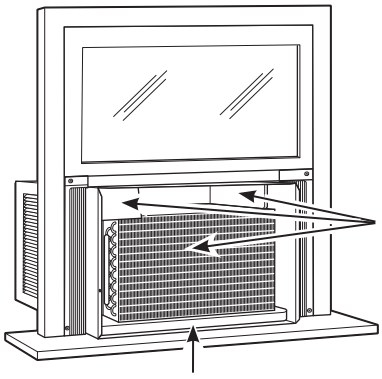


**B** Remettez en place les deux vis de mise à la terre retirées plus tôt, une de chaque côté du logement.

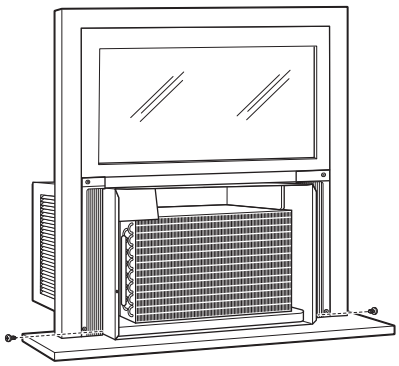

**IMPORTANT: Les vis de mise à la terre doivent être remises en place pour assurer une mise à la terre adéquate.**

## 9 INSTALLATION DU CLIMATISEUR DANS SON LOGEMENT (SUITE)

**C** Fixez la grille frontale en insérant les languettes de la grille dans les fentes situées dans la partie supérieure avant du logement. Poussez sur la grille.

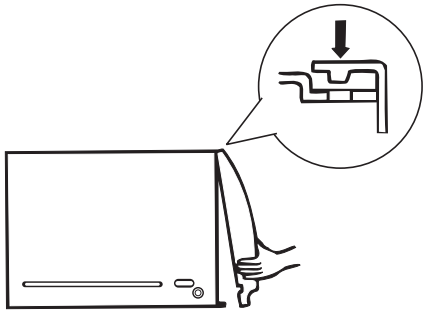

**D** Attachez la grille frontale au logement en remettant en place les 2 vis retirées auparavant. Appuyez sur le dessus de la grille pour permettre la mise en place des vis de côté.

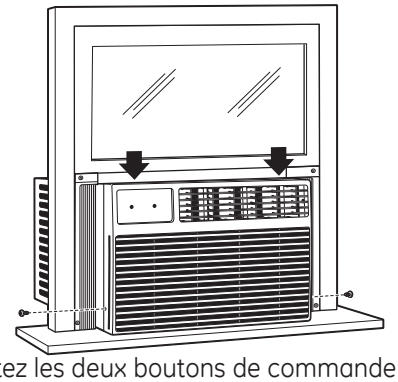

**E** Remettez les deux boutons de commande en place.

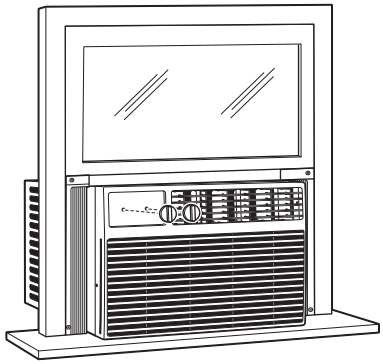

**F** Branchez l'alimentation.

# Instructions de montage pour une installation à travers un mur—En option

**Le logement peut être installé à travers un mur dans une habitation existante ou neuve.**

Veuillez lire entièrement ces instructions, puis les suivre étape par étape.

**REMARQUE : Excepté pour les supports en V (fournis), veuillez obtenir tous les matériaux localement pour l'installation du climatiseur à travers un mur.**

## 1 IMPORTANT

**Une installation à travers un mur n'est pas appropriée si une ou plusieurs des persiennes sur le côté ou sur le dessus sont obstruées par le mur.**

**Toutes les persiennes sur le côté ou sur le dessus doivent dépasser du côté extérieur du mur.**

**Le côté intérieur du logement doit dépasser suffisamment dans la pièce pour équilibrer l'appareil.**

**Le logement doit être installé de niveau de droite à gauche et légèrement penché de l'avant vers l'arrière. Utilisez un niveau, environ 1/2 bulle donnera la pente correcte vers l'extérieur.**

**Une cornière de linteau est nécessaire pour maintenir les briques ou les blocs au-dessus de l'ouverture.**

**Un solin est nécessaire et doit se prolonger le long de l'ouverture pour éviter toute fuite vers l'intérieur du mur.**

**A** Retirez le climatiseur de son logement. Pour des instructions particulières, veuillez vous référer aux Instructions de Montage dans une fenêtre.

**B** Assurez-vous qu'une prise murale se trouve à proximité de l'ouverture ou installez-en une.

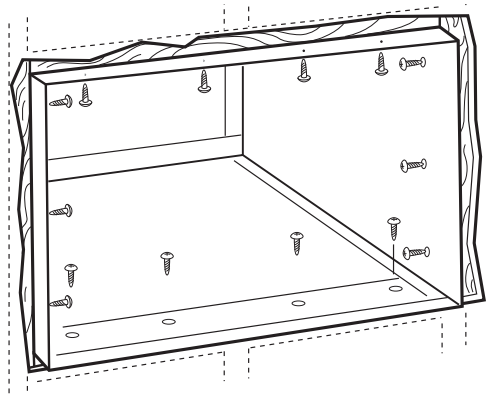

**C** Positionnez le logement dans l'ouverture dans le mur et placez les bandes de maintien en bois entre le bas du logement et le solin des deux côtés du rail inférieur. Elles doivent être de la même hauteur que le rail inférieur et de la même longueur que l'ouverture dans le mur.

## 1 IMPORTANT (suite)

Fixez le logement à l'aide de 14 vis à bois ancrées d'au moins un pouce dans la structure du mur.

**REMARQUE :** Si nécessaire, percez des trous de guidage pour permettre une installation correcte. Si le cadre est trop grand, utilisez des cales pour éviter toute distorsion.

## 2 FINITION DE L'OUVERTURE DANS LE MUR

**A** Calfeutrez les quatre côtés du côté extérieur du logement pour éviter que l'humidité ne pénètre par le mur intérieur. L'utilisation d'un solin (rail d'écoulement) permettra davantage d'éviter que l'eau ne s'écoule dans le mur et le long du mur extérieur.

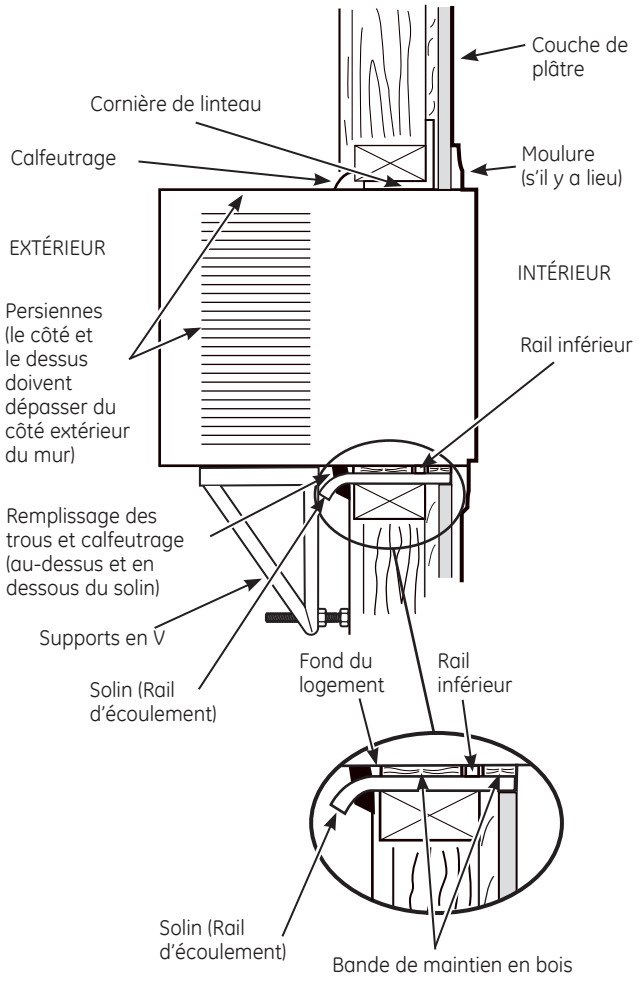


**B** Placez le climatiseur dans le logement. Pour des instructions particulières, veuillez vous référer aux Instructions de Montage dans une fenêtre.

| Problème | Causes possibles | Que faire |
|---|---|---|
| Le climatiseur ne se met pas en marche | **Le climatiseur est débranché.** | • Assurez-vous que la fiche du climatiseur soit bien branchée dans la prise murale. |
| | **Le fusible a sauté/ le disjoncteur est ouvert.** | • Vérifiez la boîte à fusible/à disjoncteurs et remplacez le fusible ou rebranchez le disjoncteur. |
| | **Il y a une panne de courant.** | • S'il se produit une panne de courant, débranchez le climatiseur en le mettant en position OFF (arrêt). Quand le courant revient, attendez 3 minutes avant de remettre en marche le climatiseur, pour éviter de déclencher la surcharge du compresseur. |
| | **Le mécanisme d'interruption de courant est déclanché.** | • Appuyez sur le bouton RESET (remise en marche) situé sur la fiche du cordon électrique.<br>• Si le bouton RESET ne reste pas enfoncé, arrêtez le climatiseur d'air et appelez un technicien qualifié. |
| Le climatiseur gèle | **La glace bloque la circulation d'air et empêche le climatiseur de refroidir la chambre.** | • Réglez les commandes sur HIGH FAN (vitesse du ventilateur élevée) ou High Cool (fort refroidissement) et réglez le thermostat sur une température plus élevée. |
| Le climatiseur ne refroidit pas autant qu'il le devrait | **La circulation d'air est bloquée.** | • Assurez-vous qu'il n'y a pas de rideau, de store ou de meuble qui bloque le devant du climatiseur. |
| | **Le contrôle de température n'est pas bien réglé.** | • En mode COOL (frais) appuyez sur la touche DECREASE ♦ pad.<br>• Sur les modèles dotés de boutons de commandes, tournez le bouton de température sur une valeur plus élevée. |
| | **Le filtre à air est sale.** | • Nettoyez le filtre au moins tous les 30 jours. Consulter la section Instructions de fonctionnement. |
| | **La chambre était chaude.** | • Après avoir mis en marche le climatiseur, attendez que la chambre se refroidisse. |
| | **L'air froid s'échappe de la chambre.** | • Vérifiez les grilles à registre de plancher et les reprises d'air froid. |
| | **Les serpentins sont gelés.** | • Consultez "Le climatiseur d'air gèle" ci-dessous. |
| Le climatiseur ne chauffe pas autant qu'il le devrait | **La circulation d'air est restreinte.** | • Assurez-vous que des rideaux, des stores ou des meubles ne bloquent pas le devant du climatiseur. |
| | **La commande de la température n'est peut être pas réglée assez bas.** | • Tournez le bouton aussi loin que possible dans le sens inverse des aiguilles d'une montre. Les réglages les plus bas donnent le chauffage maximum. |
| | **Le filtre à air est sale.** | • Nettoyez le filtre au moins tous les 30 jours. Consultez la section Instructions d'Utilisation. |
| | **La température dans la pièce était peut-être basse.** | • Après avoir mis le climatiseur en marche, attendez que la température dans la pièce se réchauffe. |
| | **L'air chaud s'échappe.** | • Vérifiez les grilles à registre au sol du four et les retours d'air froid. |
| De l'eau coule à l'extérieur | **Il fait très chaud et humide.** | • C'est normal. |
| De l'eau coule à l'intérieur | **Le climatiseur n'est pas incliné vers l'extérieur.** | • Pour obtenir une bonne évacuation de l'eau, assurez-vous que le climatiseur soit légèrement incliné de l'avant du boîtier vers l'arrière. |
| L'eau s'amasse dans le plateau du fond | **L'humidité est extraite de l'air de la chambre et passe dans le plateau du fond.** | • C'est normal pendant une période courte dans des régions peu humides; normal pendant des périodes plus longues dans des régions très humides. |

# *Climatiseur GE—Garantie Limitée D'un An.*

Les services sous garantie sont dispensés par nos centres de réparation ou par nos réparateurs Customer Care® autorisés. Pour obtenir le service, appelez le 1.800.561.3344. Veuillez fournir le numéro de série et le numéro de modèle lorsque vous appelez pour obtenir le service.

Agrafez le reçu d'achat ici. Pour obtenir le service sous garantie, vous devrez fournir la preuve de l'achat original.

| *Pour la période d' :* | *Nous remplacerons :* |
|---|---|
| ***Une année***<br>À compter de la date d'achat initial | ***Toute pièce*** de le climatiseur manifestant un vice de matériau ou de fabrication. Durant cette période de garantie ***limitée d'une année***, Mabe fournira aussi, **gratuitement**, la main-d'oeuvre et le service de réparation connexe pour le remplacement de la pièce défectueuse. |

## *Ce qui n'est pas couvert:*

- **Les déplacements de service à votre maison pour vous apprendre à utiliser le produit.**
- **Un montage, une livraison ou un entretien déficient. Si vous avez un problème de montage ou si le climatiseur n'a pas la bonne capacité de refroidissement pour son usage prévu, appelez votre revendeur ou votre installateur. Vous êtes responsable de fournir une installation de raccordement électrique convenable.**
- **Les pannes occasionnées par des modifications au produit ou une utilisation non raisonnable, en particulier une absence d'entretien raisonnable et nécessaire.**
- **Dans les emplacements commerciaux, la main-d'œuvre nécessaire pour déménager l'appareil jusqu'à un emplacement où il est accessible par un technicien particulier.**
- **Le remplacement des fusibles de la maison ou la réactivation des disjoncteurs.**
- **Les pannes occasionnées par la corrosion sur les modèles qui ne sont pas protégés contre la corrosion.**
- **Les dommages occasionnés par un mauvais voltage de l'alimentation électrique, un accident, un incendie, une inondation ou une calamité naturelle.**
- **Les dommages indirects et consécutifs à la propriété personnelle occasionnés par des vices possibles de ce climatiseur.**
- **Les dommages occasionnés par la livraison.**

***EXCLUSION DE GARANTIES IMPLICITES – Votre seul et unique recours est la réparation du produit selon les dispositions de cette Garantie limitée. Toutes les garanties implicites, incluant les garanties de commercialité et d'adéquation à un usage spécifique, sont limitées à une année ou à la période la plus courte autorisée par la législation.***

Cette garantie est valable pour le premier propriétaire et tout autre propriétaire du produit s'il acheté au Canada pour utilisation domestique dans Canada. Le service à domicile sous garantie sera fourni là où il est disponible et dans les régions que Mabe considère que l'offre de service est raisonnable.

Dans certaines provinces, il est interdit d'exclure ou de limiter les dommages directs ou indirects. Il est alors possible que les limitations ou exclusions ci-dessus ne s'appliquent pas dans votre cas. La présente garantie vous confère des droits juridiques spécifiques. Vous pouvez bénéficier d'autres droits, qui varient d'une province à l'autre. Pour connaître les droits dont vous bénéficiez dans votre province, communiquez avec le bureau des relations avec les consommateurs de votre région.

***Garant: Mabe Canada Inc.,***
***Burlington, Ontario***

# *Assistance à la clientèle.*

## Site Internet GE

***www.electromenagersge.ca***

Vous avez une question ou vous avez besoin d'aide pour votre appareil électroménager? Contactez-nous par Internet au site www.electromenagersge.ca 24 heures par jour, tous les jours de l'année.

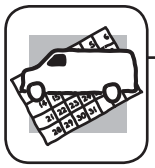

## Service de réparations

***1.800.561.3344***

Service de réparations GE est tout près de vous.

Pour faire réparer votre électroménager GE, il suffit de nous téléphoner.

## Studio de conception réaliste

***www.electromenagersge.ca***

Sur demande, GE peut fournir une brochure sur l'aménagement d'une cuisine pour les personnes à mobilité réduite.

Écrivez: Directeur, Relations avec les consommateurs, Mabe Canada Inc.
Bureau 310, 1 Factory Lane
Moncton, N.B. E1C 9M3

## Prolongation de garantie

***www.electromenagersge.ca***

Achetez un contrat d'entretien GE avant que votre garantie n'expire et bénéficiez d'un rabais substantiel. Ainsi le service après-vente GE sera toujours là après expiration de la garantie.

Visitez notre site Web ou appelez-nous au 1.888.261.2133.

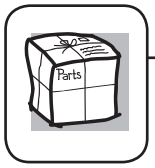


## Pièces et accessoires

***www.electromenagersge.ca***

Ceux qui désirent réparer eux-mêmes leurs électroménagers peuvent recevoir pièces et accessoires directement à la maison (cartes VISA, MasterCard et Discover acceptées).

Les directives stipulées dans le présent manuel peuvent être effectuées par n'importe quel utilisateur. Les autres réparations doivent généralement être effectuées par un technicien qualifié. Soyez prudent, car une réparation inadéquate peut affecter le fonctionnement sécuritaire de l'appareil.

Vous trouverez dans les pages jaunes de votre annuaire le numéro du Centre de service Mabe le plus proche. Autrement, appelez-nous au 1.800.561.3344.

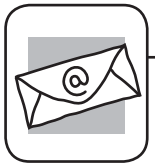

## Contactez-nous

***www.electromenagersge.ca***

Si vous n'êtes pas satisfait du service après-vente dont vous avez bénéficié :

Premièrement, communiquez avec les gens qui ont réparé votre appareil.

Ensuite, si vous n'êtes toujours pas satisfait envoyez tous les détails—numéro de téléphone compris—au
Directeur, Relations avec les consommateurs, Mabe Canada Inc.
Bureau 310, 1 Factory Lane
Moncton, N.B. E1C 9M3

## Inscrivez votre appareil électroménager

***www.electromenagersge.ca***

Inscrivez votre appareil électroménager en direct, aussitôt que possible. Cela améliorera nos communications et notre service après-vente. Vous pouvez également nous envoyer par la poste le formulaire d'inscription joint à votre documentation.

***Instrucciones de seguridad*** ..... 38, 39

***Instrucciones de operación***..... 40, 41

***Cuidado y limpieza***
Bobinas para exteriores .....41
Filtro de aire.....41
Remoción del armazón
de la parrilla.....41

***Instrucciones de instalación***
Instrucciones de instalación
a través de la pared—opcional .....48
Instrucciones de
instalación en una ventana.....42–47

***Solucionar problemas*** .....49

***Servicio al consumidor***
Garantía.....50
Servicio al consumidor .....51

*AEE08*
*AEE12*

***Escriba los números de modelo y serie aquí:***

***# de Modelo*** _____

***# de Serie*** _____

Puede encontrar estos números en una etiqueta en el costado del acondicionador de aire.

# ⚠ ¡ADVERTENCIA!

Por su seguridad, se debe seguir la información en este manual para minimizar el riesgo de incendios, descargas eléctricas o lesiones personales.

## PRECAUCIONES DE SEGURIDAD

- Use este electrodoméstico solamente para el propósito determinado según se describe en el Manual del propietario.
- Este acondicionador de aire debe instalarse correctamente de acuerdo con las Instrucciones de instalación antes de su uso.
- Nunca desenchufe su acondicionador de aire tirando del cable eléctrico. Siempre agarre firmemente el enchufe y tire de él directamente hacia afuera.
- Reemplace inmediatamente todos los cables eléctricos que se hayan pelado o que se hayan dañado de alguna otra manera. Un cable de corriente dañado no debe repararse, sino que debe ser sustituido por uno nuevo que se adquiera del fabricante. No use un cable eléctrico que muestre evidencias de deterioro, o daños de abrasión en su superficie en alguno de sus extremos.
- Si el receptáculo no coincide con el enchufe, un electricista calificado debe reemplazar el receptáculo
- Apague la unidad (OFF) y desenchufe el acondicionador de aire antes de efectuar reparaciones o la limpieza.

  ***NOTA: Recomendamos enfáticamente que un técnico calificado realice las reparaciones.***
- Por su seguridad...no almacene ni use materiales combustibles, gasolina u otros vapores o líquidos inflamables en la proximidad de éste o algún otro electrodoméstico.
- Todos los acondicionadores de aire contiene refrigerantes, los que por Ley Federal deben ser removidos antes de desecharlos. Si usted planea deshacerse de algún producto que contenga refrigerantes, póngase en contacto con la compañía que se encarga de recoger su basura para que le indiquen qué hacer.
- Estos sistemas de acondicionadores de aire R410A requieren que los contratistas y técnicos usen herramientas, equipos y estándares de seguridad aprobados para su uso con este refrigerante. NO use equipamiento certificado sólo para refrigerante R22.

## CÓMO CONECTAR LA ELECTRICIDAD

Bajo ninguna circunstancia, corte o remueva la tercera púa (tierra) del cable eléctrico. En pos de la seguridad personal, este electrodoméstico debe siempre conectarse a tierra.

***NO use un enchufe adaptador con este electrodoméstico.***

El cable eléctrico de este electrodoméstico está equipado con un enchufe de tres púas (tierra) que combina con un tomacorriente estándar de tres tomas de pared para minimizar la posibilidad de una descarga eléctrica.

El cable de alimentación incluye un dispositivo para interrupción de corriente. Se incluye un botón de prueba y de reinicio en el dispositivo. El dispositivo debe ponerse a prueba periódicamente: primero se presiona el botón de ***TEST*** (prueba) y luego ***RESET*** (reinicio) mientras se encuentra enchufado al tomacorriente. Si el botón ***TEST*** no se dispara o si el botón ***RESET*** no queda enganchado, deje de utilizar el acondicionador de aire y comuníquese con un técnico calificado.

Pida a un técnico que inspeccione el tomacorriente y el circuito para cerciorarse de que el tomacorriente está conectado a tierra de la manera apropiada.

Donde exista un tomacorriente de dos tomas, es su responsabilidad y obligación personal hacer que dicho tomacorriente sea reemplazado por uno de tres tomas con conexión a tierra.

El acondicionador de aire debería siempre estar conectado a un tomacorriente individual con su circuito de voltaje correspondiente.

Esto proporciona el mayor rendimiento y además evita que los circuitos del resto de la casa se sobrecarguen, lo cual podría causar incendios por el sobrecalentamiento del cableado.

Ver las Instrucciones de instalación, en la sección Requisitos Eléctricos para los requisitos específicos de conexión.

# ⚠ ¡ADVERTENCIA!

## USO DE PROLONGADORES

***RIESGO DE INCENDIO. Podría ocasionar lesiones graves o la muerte.***

- *NO use un prolongador con este Acondicionador de Aire de Ventana.*
- *NO use protectores contra picos de tensión ni adaptadores para múltiples tomacorrientes con este Acondicionador de Aire de Ventana.*

## LEA Y SIGA ESTAS INSTRUCCIONES DE SEGURIDAD CUIDADOSAMENTE.

## GUARDE ESTAS INSTRUCCIONES

# Acerca de los controles en el acondicionador de aire

Las luces al lado de las teclas de toque en el panel de control del acondicionador de aire indicarán los ajustes seleccionados.

NOTA: La pantalla muestra siempre la temperatura ambiente, excepto al configurar la temperatura Definida o el Sincronizador de retardo.

La luz indica que la unidad está en el modo de Ajuste de temperatura o de Tiempo de retardo.

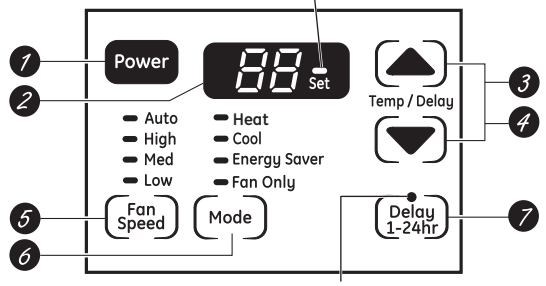


La luz indica que el temporizador de retardo está configurado.

**Controles del acondicionador de aire**

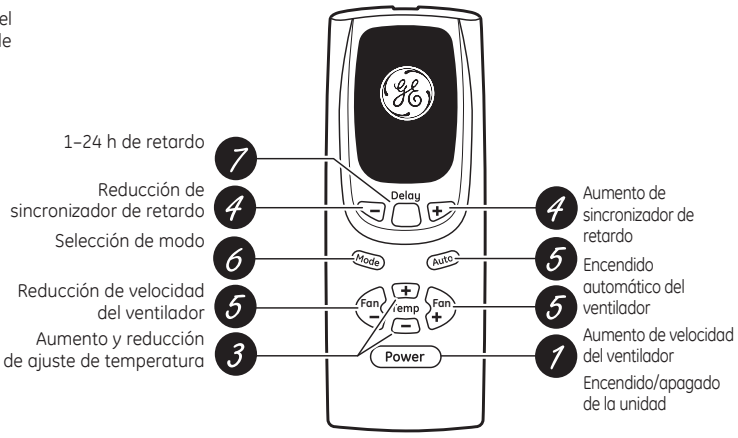


**Control remoto**

## Controles

1 ***Tecla de Power (Encendido)***
Apaga y prende el acondicionador de aire. Al encenderse, la pantalla mostrará la temperatura ambiente.

2 ***Pantalla***
Muestra la temperatura ambiente o el tiempo restante en el Sincronizador de retardo. Muestra la temperatura Definida al configurar la temperatura en los modos ***Heat (Calor), Cool (Frío)*** o de ***Energy Saver (Ahorro de energía).*** La luz de Ajuste se encenderá durante la configuración.

3 ***Teclas de Temp Aumento s /Reducción t***
Usado para ajustar la temperatura cuando se encuentre en el modo ***Heat (Calor), Cool (Frío)*** o ***Energy Saver (Ahorro de energía***). La luz de Ajuste se encenderá durante la configuración.

4 ***Teclas de Sincronizador de retardo Aumento ▲ (+) / Reducción ▼ (–)***
Cada vez que toque las teclas ***Aumento ▲ / Reducción ▼***de la unidad o las teclas ***Aumento + / Reducción –*** en el control remoto definirá el tiempo de retardo al utilizar el ***Delay 1–24hr timer (Sincronizador de retardo 1–24 h)***. La luz de Ajuste se encenderá durante la configuración.

5 ***Teclas de Fan Speed (Velocidad del ventilador)***
Usado para ajustar la velocidad del ventilador a ***Low (Bajo), Med (Medio), High (Alto)*** o ***Auto (Automática)*** en la unidad. ***NOTA:*** en el control remoto, utilice las teclas ***Aumento + / Reducción –*** velocidad de ventilador para ajustar la velocidad del ventilador en ***Low (Bajo), Med (Medio)*** o ***High (Alto)***. Utilice la tecla ***Auto*** para activar el ventilador automático.

6 ***Tecla de MODO***
Usado para ajustar el acondicionador de aire al modo ***Heat (Calor), Cool (Frío), Energy Saver (Ahorro de energía)*** o ***Fan Only (Solo ventilador)***.

7 ***Teclas de Delay (Retardo)***
***Delay ON (ENCENDIDO Retardo)***—Cuando el acondicionador de aire está apagado, puede ajustarse para que se encienda automáticamente dentro de 1 a 24 horas en el modo y configuración de ventilador anterior.

***Delay OFF (APAGADO Retardo)***—Cuando el acondicionador de aire está encendido, puede ajustarse para que se apague automáticamente dentro de 1 a 24 horas.

***Cómo realizar el ajuste:***

Pulse la tecla ***Delay 1–24hr (Retardo 1–24h)*** en la unidad o del control remoto. Cada toque de las teclas ***Aumento ▲ / Reducción ▼*** en la unidad o las teclas ***Aumento + / Reducción –*** en el control remoto definirá el temporizador en intervalos de 1 hora. La luz de Ajuste se encenderá durante la configuración.

Para revisar el tiempo restante en el Sincronizador de ***retardo 1–24 h,*** pulse la tecla de ***Delay 1–24hr (Retardo 1–24h***) en la unidad o en del control remoto. Utilice las teclas ***Aumento ▲ / Reducción ▼*** en la unidad o las teclas ***Aumento + / Reducción –*** en el control remoto para definir un nuevo tiempo, si lo desea.

***Para cancelar el sincronizador***, pulse la tecla ***Delay 1–24hr (Retardo 1–24h)*** hasta que la luz de dicho control se apague.

***Nota:*** La temperatura por defecto que figura en la pantalla está en grados Fahrenheit (°F). Para modificar la pantalla a grados Celsius (°C), mantenga presionados los botones Temp Increase (Incremento de Temperatura) ▲ Temp Decrease (Disminución de Temperatura) ▼ al mismo tiempo y durante 3 segundos. Repita el proceso para volver a modificar la pantalla a grados Fahrenheit (°F).

## Modo Heat (Calor)

Use el modo ***Heat (Calor)*** en ***Low (Bajo), Med (Medio), High (Alto)*** o ***Auto Fan Speed (Velocidad de Ventilador Automático)*** para calentar. Use las teclas ***Temperature Increase (Incremento de Temperatura)*** ▲/ ***Decrease (Reducción)*** ▼ para configurar la temperatura deseada entre 61°F y 86°F en incrementos de 1°F.

El termostato de temperatura se usa para mantener la temperatura del ambiente. El calentador realizará el ciclo de encendido y apagado para mantener la habitación en el nivel de confort configurado.

## Modo Cool (Frío)

Use el modo ***Cool (Frío)*** a ***Low (Bajo), Med (Medio), High (Alto)*** o ***Auto Fan Speed (Velocidad de ventilador automática)*** para enfriar. Use las teclas de ***Temperature (Temperatura) Aumento*** ▲ ***(+) / Reducción*** ▼ ***(–)*** para ajustar a la temperatura deseada entre 61ºF y 86ºF en incrementos de 1ºF.

Se usa un termostato electrónico para mantener la temperatura ambiente. El compresor hará ciclo entre apagado y encendido para mantener la habitación a la temperatura deseada. Ajuste el termostato a un número menor y el aire interno se enfriará más. Si lo ajusta a un número mayor, la temperatura del aire interno se calentará más.

***NOTA:*** si el acondicionador de aire está apagado y se enciende mientras está configurado en un ajuste ***Cool (Frío)*** o si se cambia de un ajuste de ventilador a uno de ***Cool (Frío)***, puede que pasen aproximadamente unos 3 minutos hasta que el compresor arranque y comience el enfriamiento.

***Descripciones de enfriamiento***

***Para enfriamiento normal***—Seleccione el modo ***Cool (Frío)*** y ventilador ***High (Alto)*** o ***Med (Medio)*** con una temperatura de ajuste media.

***Para enfriamiento máximo***—Seleccione el modo ***Cool (Frío)*** y ventilador ***High (Alto)*** con una temperatura de ajuste menor.

***Para enfriamiento silencioso y enfriamiento nocturno***—Seleccione el modo ***Cool (Frío)*** y ventilador ***Low (Bajo)*** con una temperatura de ajuste media.

## Energy Saver Mode (Modo de ahorro de energía)

Controla el ventilador.

***ON (ENCENDIDO)***—El ventilador hará un ciclo de encendido y apagado con el compresor. Este resulta en variaciones mayores en la temperatura de la habitación y en la humedad. Normalmente usado cuando la habitación no está ocupada.

***NOTA:*** puede que el ventilador siga funcionando durante un corto tiempo después de desactivarse el ciclo del compresor.

***OFF (APAGADO)***—El ventilador funciona todo el tiempo, mientras que el compresor pasa por los ciclos de encendido y apagado.

## Modo de Fan Only (Solo ventilador)

Use el modo Fan only (Solo ventilador) a velocidad Low (Baja), Med (Media) o High (Alta) para proporcionar circulación de aire y filtración sin enfriamiento. Debido a que los niveles de ventilador únicamente no proporcionan enfriamiento, no se puede introducir una temperatura Definida. Aparecerá en pantalla la temperatura ambiente.

***NOTA: l***a Velocidad de ventilador automática no puede utilizarse en el modo Fan only (Solo ventilador).

## Velocidad de ventilador automática

Indique la opción en Velocidad de ventilador automática para definir automáticamente la velocidad necesaria para proporcionar una configuración de comodidad óptima con la temperatura elegida.

Si la habitación necesita más enfriamiento, la velocidad del ventilador aumentará automáticamente. Si la habitación necesita menos enfriamiento, la velocidad del ventilador descenderá automáticamente.

***NOTA:*** la Velocidad de ventilador automática no puede utilizarse en el modo Fan only (Solo ventilador).

## Control remoto

- Para garantizar una operación apropiada, oriente el control remoto hacia el receptor de señal del acondicionador de aire.
- Cerciórese de que no haya nada entre el acondicionador de aire y el control remoto que pueda bloquear la señal.
- El receptor de señal tiene un rango máximo de 20 pies.
- Cerciórese de que las baterías sean frescas y se instalen correctamente según se indica en el control remoto.
- El control remoto cuenta con un imán que permite adherirlo a superficies metálicas.

## Función de recuperación de pérdida de energía

En caso de la pérdida de la energía o interrupción, la unidad reiniciará automáticamente en las funciones de la última vez que fue usado una vez la energía sea restablecida. Si la función del ***Delay 1–24hr (Retardo 1–24h)*** estaba definido, continuará la cuenta regresiva. Es posible que usted necesite ajustar un tiempo nuevo si así lo desea.

### *Dirección del aire*

Utilice la palanca para ajustar la dirección del aire sólo de izquierda a derecha.

Mediante una presión de los dedos sobre las persianas horizontales, la dirección del aire puede ajustarse en dirección ascendente o descendente.

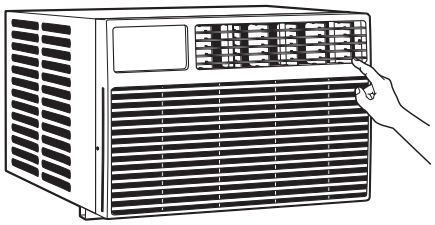

## *Cuidado y limpieza del acondicionador de aire.*

### *Rejilla y caja*

Apague el acondicionador de aire y retire el enchufe del tomacorriente de la pared antes de limpiar.

Para limpiar, use agua y un detergente suave. No use cloro o materiales abrasivos.

### *Filtro de aire*

El filtro de aire detrás de la rejilla frontal debe inspeccionarse y limpiarse por lo menos cada 30 días o más a menudo si fuese necesario.

***Para retirarlo:***

Empuje en un lado del borde del filtro y tirelo del otro lado.

Limpie el filtro con agua tibia y jabón. Enjuáguelo y permita que se seque antes de colocarlo otra vez en su lugar. No lave el filtro en un lavavajillas.

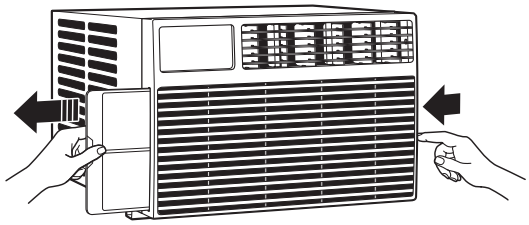

**⚠ *PRECAUCIÓN:* *NO OPERE el acondicionador de aire sin el filtro debido a que la suciedad y las pelusas lo obstruirán y reducirán su rendimiento.***

### *Bobinas para exteriores*

Se deben inspeccionar con frecuencia las bobinas en el lado exterior del acondicionador de aire. Si las mismas están obstruidas con suciedad u hollín, podrían limpiarse profesionalmente.

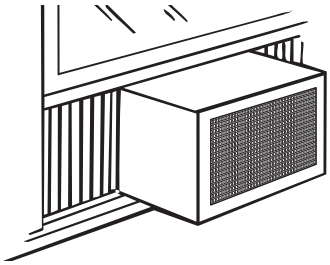

### *Sonidos de operación normales*

- Quizás escuche un sonido metálico causado por el agua tomada y tirada contra el condensador en los días lluviosos o cuando la humedad es alta. Esta característica de diseño ayuda a remover la humedad y mejora la eficiencia.
- Quizás escuche que el termostato hace clic cuando el compresor hace ciclo entre encendido y apagado.
- El agua se acumula en la bandeja durante días lluviosos o con mucha humedad. El agua podría derramarse y gotear desde el lado externo de la unidad.
- El ventilador podría funcionar aun si el compresor no lo hace.

# Instrucciones de instalación

# Acondicionador de aire

**? ¿Preguntas? Llame 800.GE.CARES (800.432.2737) o visite nuestra página en la red en: GEAppliances.com**

## ANTES DE INICIAR

**Lea estas instrucciones completa y cuidadosamente.**

- **IMPORTANTE — Guarde estas instrucciones para uso del inspector local.**
- **IMPORTANTE — Observe todos los códigos y órdenes de ley.**
- **Nota al instalador** – Asegúrese de dejar estas instrucciones con el consumidor.
- **Nota al consumidor** – Conserve estas instrucciones para referencia futura.
- **Nivel de destreza** – La instalación de este aparato requiere de destrezas mecánicas básicas.
- **Tiempo de ejecución** – Aprox. 1 hora
- Recomendamos dos personas para la instalación de este producto.
- La instalación apropiada es la responsabilidad del instalador.
- La falla del producto debido a una instalación inadecuada no está cubierta por la garantía.
- Cuando instale este acondicionador de aire, DEBE usar todas las piezas suministradas y usar procedimientos adecuados de instalación como describe en estas instrucciones y algunas instrucciones de kit separadas.

El cable de alimentación incluye un dispositivo para interrupción de corriente. Se incluye un botón de prueba y de reinicio en el dispositivo. El dispositivo debe ponerse a prueba periódicamente: primero se presiona el botón de TEST (prueba) y luego RESET (reinicio) mientras se encuentra enchufado al tomacorriente. Si el botón TEST no se dispara o si el botón RESET no queda enganchado, deje de utilizar el acondicionador de aire y comuníquese con un técnico calificado.

## PRECAUCIÓN:

**Bajo ninguna circunstancia corte o remueva la tercera púa (conexión a tierra) del cable eléctrico.**

**No cambie el enchufe en el cable eléctrico de este acondicionador de aire.**

**Los cables caseros de aluminio podrían presentar problemas especiales. Consulte a un técnico electricista calificado.**

Si los tornillos de soporte del umbral no tienen contacto con el umbral de la ventana o si cuenta con una ventana sin umbral, debe ordenar el kit de accesorios RAK87 para instalar de forma adecuada este acondicionador de aire. Llame a 800.626.2002 o visite GEAppliances.com.

## REQUISITOS ELÉCTRICOS

Algunos modelos requieren tomacorrientes de 115/120 voltios de corriente alterna y 60 Hz conectados a tierra, protegidos con un fusible de dilatación de tiempo de 15 amperios o un cortacircuitos.

El enchufe de tres púas con conexión a tierra minimiza la posibilidad de descargas eléctricas. Si el tomacorriente de la pared que usted planea usar solamente tiene 2 tomas, es su responsabilidad hacer que un técnico lo reemplace por uno de tres tomas con conexión a tierra.

Algunos modelos requieren 230/208 voltios, de corriente alterna, protegidos por un fusible de dilatación de tiempo o un cortacircuitos. Estos modelos deberían instalarse en un ramal exclusivo del circuito para un rendimiento más notable y para prevenir sobrecargas en los circuitos de cableados de su casa o apartamento, lo cual podría representar un riesgo de incendio por el sobrecalentamiento de los alambres.

# Instrucciones de instalación en una ventana

## HERRAMIENTAS QUE NECESITARÁ

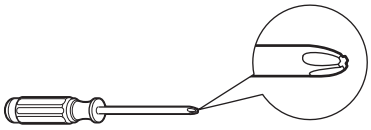
Un destornillador de estrella

Llave ajustable

Tijeras o cuchilla

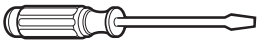
Un destornillador con hoja plana

Nivel

Lápiz

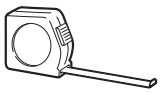
Una regla o cinta métrica

## PARTES INCLUIDAS
**(apariencia puede variar)**

Empaque superior de espuma de la ventana

Panel de acordeón izquierdo

Soporte del umbral (2)
Tuerca (2)
Perno (2)

Riel de montaje superior

Panel de acordeón derecho

Sellado de la carcasa inferior (fino, con adhesivo en la parte posterior)

Tipo A (6)

Tipo B (7)

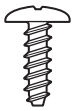

Tipo C (6)

Tipo D (3)

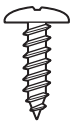

Soporte para bloqueo de ventana (2)

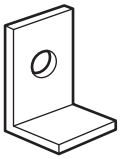

## 1 REQUISITOS PARA LA VENTANA

- Estas instrucciones son para una ventana estándar de dos pliegues. Usted necesitará modificar el proceso para otros tipos de ventanas.

**⚠PRECAUCIÓN:** Si los tornillos de soporte del umbral no tienen contacto con el umbral de la ventana o si cuenta con una ventana sin umbral, debe ordenar el kit de accesorios RAK87 para instalar de forma adecuada este acondicionador de aire. Llame a 800.626.2002 o visite GEAppliances.com.

- Todas las partes de apoyo deben quedar totalmente aseguradas a algún metal, mampostería o a la madera.
- El tomacorriente eléctrico debe estar al alcance del cable eléctrico del acondicionador de aire.

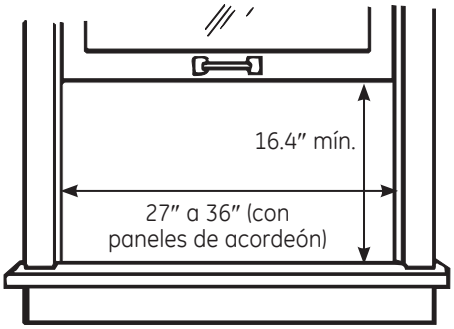


## 2 REQUISITOS DE UNA VENTANA DE TORMENTAS

Un marco de ventana de tormentas no permitirá que el acondicionador de aire se incline hacia el exterior y evitará que drene apropiadamente. Para solucionar este problema, adhiera un pedazo de madera a el umbral.

**PEDAZOS DE MADERA**

**ANCHO:** 2"

**LONGITUD:** Lo suficientemente largo como para ajustar en el interior del marco de la ventana.

**GRUESO:** La parte superior de la madera debería estar ½" más alta que la parte superior del marco de la contraventana o del marco de vinilo.

Péguelo firmemente con clavos o con tornillos proporcionados por el instalador.

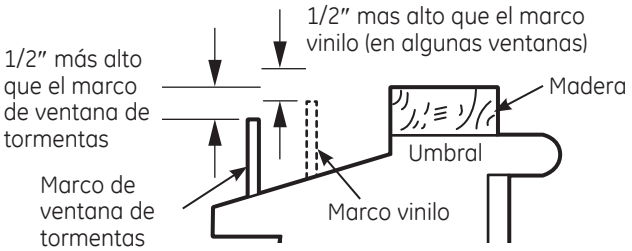


## 3 QUITE EL ACONDICIONADOR DE AIRE DE LA CARCASA

**A** Quite y conserve los 2 tornillos de los lados inferiores de la parrilla frontal.

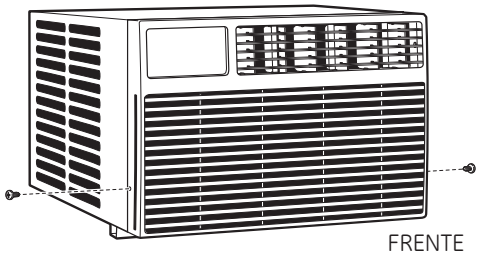


**B** Tome las esquinas inferiores de la parrilla mientras presiona hacia adentro sobre los costados de la carcasa con sus dedos. Tire hacia afuera para liberar y levántelo.

NOTA: No tire del borde inferior hacia usted más de 3" porque puede dañar las lengüetas de la parrilla. Quite los tornillos de cada lado de la carcasa.

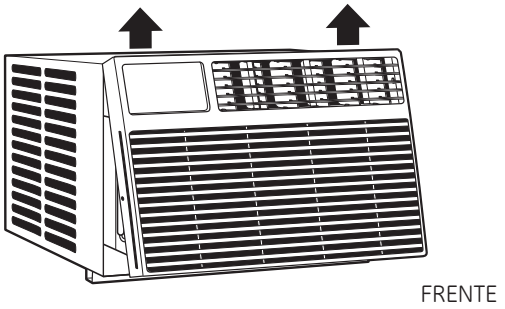


**C** Consérvelos en una ubicación segura.

## 3 QUITE EL ACONDICIONADOR DE AIRE DE LA CARCASA (CONT.)

E Quite y conserve el tornillo de cable a tierra. Deslice el acondicionador de aire de la carcasa tomando la manija de la bandeja inferior y tirando hacia adelante mientras se sujeta la carcasa. No tire o levante el área de descarga de poliestireno.

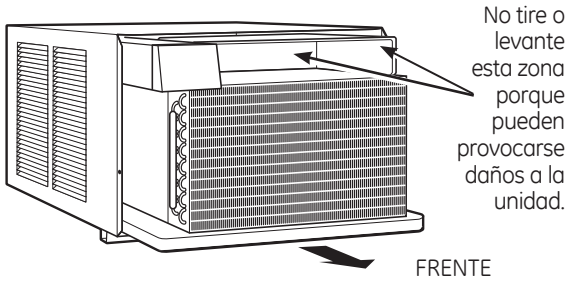


## 4 INSTALE EL SELLADO DE LA CARCASA INFERIOR

- Pele el papel que cubre el sellado de la carcasa inferior e instálelo a lo largo de la parte inferior de la carcasa frente al riel de montaje inferior.

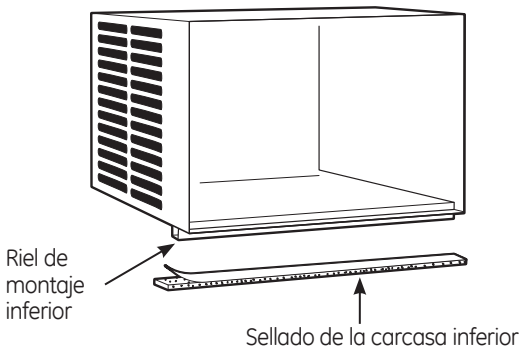


## 5 INSTALE EL RIEL DE MONTAJE SUPERIOR EN LA CARCASA

Sujete el riel de montaje superior a la parte superior de la carcasa con 3 tornillos tipo B.

Presione firmemente para introducir los tornillos dentro de la junta y a través del riel de montaje superior.

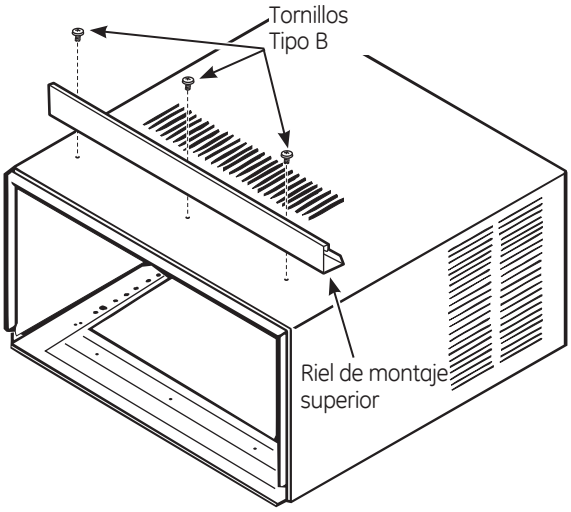


## 6 INSTALE LOS PANELES EN ACORDEÓN LATERALES

A Deslice los paneles en acordeón izquierdo y derecho dentro de los rieles de montaje superior e inferior.

B Sujete los paneles en acordeón a la carcasa utilizando 3 tornillos tipo A en cada lado.

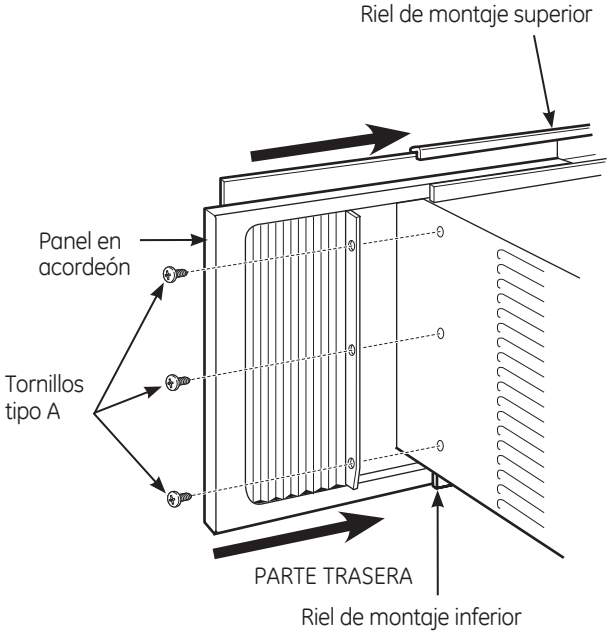

## 7 INSTALE LA CARCASA EN LA VENTANA

A Abra la ventana y marque la línea central del alféizar de la ventana.

B Con cuidado coloque la carcasa en el alféizar de la ventana y alinee la marca central sobre el frente inferior con la línea central del alféizar.

C Baje la ventana detrás del riel de montaje superior.

**NOTA:** No cierre la ventana con tanta firmeza para que el movimiento de los paneles en acordeón se vea restringido.

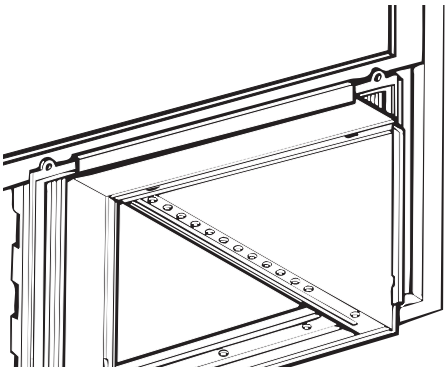

D Seleccione la posición en la que los soportes del alféizar quedarán más cerca del punto más alejado del alféizar. Coloque el lado corto de los soportes del alféizar, en la parte inferior de la carcasa, hacia la ventana. Sujete los soportes del alféizar al orificio de la carcasa en relación con la posición seleccionada utilizando 2 tornillos tipo B en cada soporte.

**⚠PRECAUCIÓN:** No instale este acondicionador de aire en una ventana si los pernos no hacen contacto con el alféizar de la ventana.

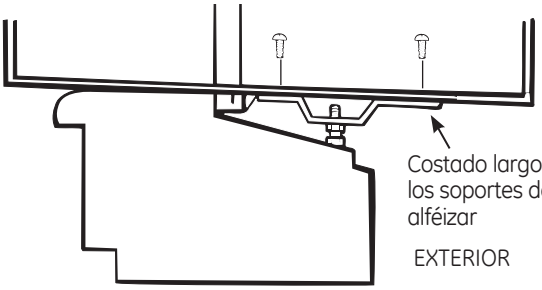


E Ajuste el tornillo y la tuerca de cada soporte de modo que la carcasa quede instalado con una ligera inclinación hacia el exterior. Utilice un nivel; la inclinación correcta hacia el exterior no deberá ser de más de 1/2 burbuja.

**⚠ *PRECAUCIÓN:*** Si los tornillos de soporte del umbral no tienen contacto con el umbral de la ventana o si cuenta con una ventana sin umbral, debe ordenar el kit de accesorios RAK87 para instalar de forma adecuada este acondicionador de aire. Llame a 800.626.2002 o visite GEAppliances.com.

## 7 INSTALE LA CARCASA EN LA VENTANA (CONT.)

F Fije la carcasa al alféizar de la ventana utilizando 3 tornillos tipo D.

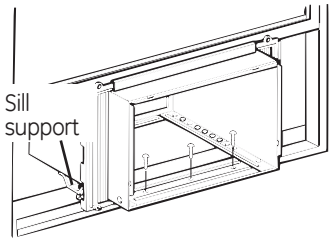


G Tire los paneles en acordeón hacia cada carril de los marcos de la ventana. Sujételos sobre cada lado al marco de la ventana y al alféizar de la ventana utilizando 4 tornillos tipo C.

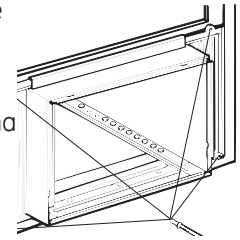

## 8 FIJE LA CARCASA EN LA VENTANA E INSTALE LA JUNTA SUPERIOR DE ESPUMA DE LA VENTANA

A **⚠*PRECAUCIÓN:***

En ventanas construidas de vinil o de similar construcción, conecte el soporte a el marco de la ventana para prevenir daño a la ventana y vidro quebrado.

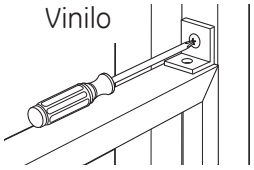


Sujete los soportes de fijación de la ventana (uno en cada lado) con tornillos tipo C.

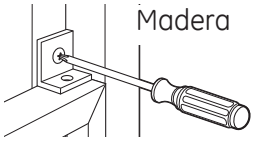


B Corte la junta de espuma superior de la ventana al ancho de la ventana.

C Rellene la espuma entre el vidrio y la ventana para evitar que aire e insectos se introduzcan en la habitación.

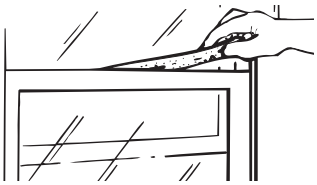

***NOTA:*** Si la junta provista no es adecuada para su ventana, obtenga el material apropiado localmente para realizar una adecuada instalación de sellado.

## 9 INSTALE EL ACONDICIONADOR EN LA CARCASA

A Deslice el acondicionador de aire dentro de la carcasa de la bandeja inferior. No haga presión sobre los controles, carcasa de poliestireno de la descarga de aire o las serpentinas de aletas. Verifique que el acondicionador de aire se encuentre firmemente asentado.

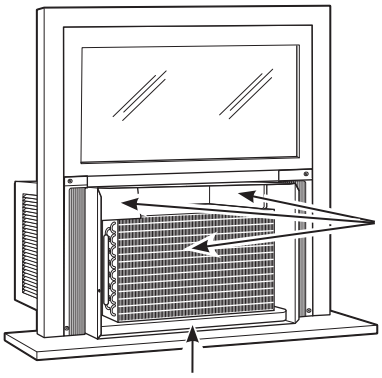


B Vuelva a instalar los 2 tornillos quitados antes, uno en cada lado de la carcasa.

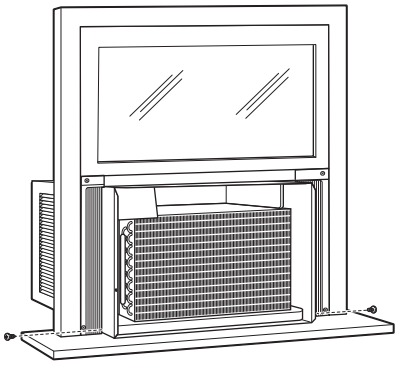

**IMPORTANTE:** Los tornillos de conexión a tierra deberán ser reinstalados para asegurar una conexión a tierra adecuada.

## 9 INSTALE EL ACONDICIONADOR EN LA CARCASA (CONT.)

C Sujete la parrilla frontal a la carcasa introduciendo las lengüetas de la parrilla dentro de las ranuras de la parte superior frontal de la carcasa. Presione la parrilla hacia adentro.

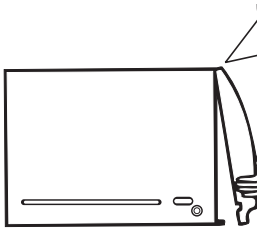

D Fije la parrilla frontal a la carcasa reinstalando los 2 tornillos quitados con anterioridad. Haga presión sobre la parte superior de la parrilla para ayudar con la instalación de tornillos laterales.

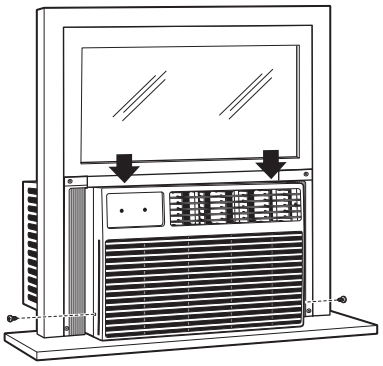

E Reinstale las dos perillas de control. Conecte la electricidad.

# Instrucciones de Instalación a Través de la Pared—Opcional

**La carcasa puede instalarse a través de la pared en construcciones existentes y nuevas.**

Lea por completo y luego siga todos los pasos.

**NOTA: Con excepción de los montajes de soportes en V (incluidos), obtenga todos los materiales en forma local para montar el acondicionador de aire a través de la pared.**

## 1 IMPORTANTE

**La instalación a través de la pared no es apropiada si alguna de las persianas laterales o superiores de la carcasa quedarán obstruidas por la pared.**

**Todas las persianas laterales y superiores de la carcasa deben proyectarse sobre la pared exterior de la pared.**

**El lado interior de la carcasa debe proyectarse dentro de la habitación lo suficiente para potenciar al máximo el equilibrio de la unidad.**

**La carcasa debe estar instalada de lado a lado y con una pequeña inclinación del frente hacia la parte trasera. Utilice un nivel; la inclinación correcta de la carcasa hacia el exterior no deberá ser de más de 1/2 burbuja.**

**Se requiere un ángulo de dintel para sostener ladrillos o bloques sobre la abertura.**

**Se requiere un revestimiento de aislación que debe extenderse por la longitud de la abertura para asegurar que no haya pérdidas en las cavidades internas.**

A Quite el acondicionador de aire de la caja. Para instrucciones específicas, consulte las Instrucciones de instalación en una ventana.

B Asegúrese de que haya un tomacorriente cerca de la ubicación del orificio o efectúe arreglos para instalar un tomacorriente.

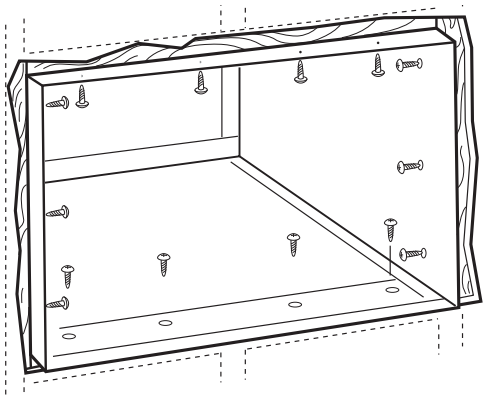

C Coloque la carcasa en la abertura de la pared y coloque guías de soporte de madera entre la parte inferior de la carcasa y el revestimiento de aislación sobre ambos lados del riel inferior. Deben ser de la misma altura del riel inferior y de la misma longitud de la abertura de la pared.

## 1 IMPORTANTE (cont.)

D Fije con 14 tornillos para madera sujetos por lo menos una pulgada dentro de la estructura de soporte de la pared.

**NOTA:** Perfore orificios piloto, si fuera necesario, para una instalación adecuada. Si el armazón es más grande, utilice cuñas para prevenir la deformación de la carcasa.

## 2 TERMINE LA ABERTURA DE LA PARED

A Utilice calafateo en los cuatro costados del lado exterior de la carcasa para que no ingrese humedad a la parte interna. El uso de revestimiento de aislación (riel de goteo) evitará aún más el ingreso de agua dentro de la pared y en la parte exterior del edificio.

Coloque el acondicionador de aire dentro de la carcasa.

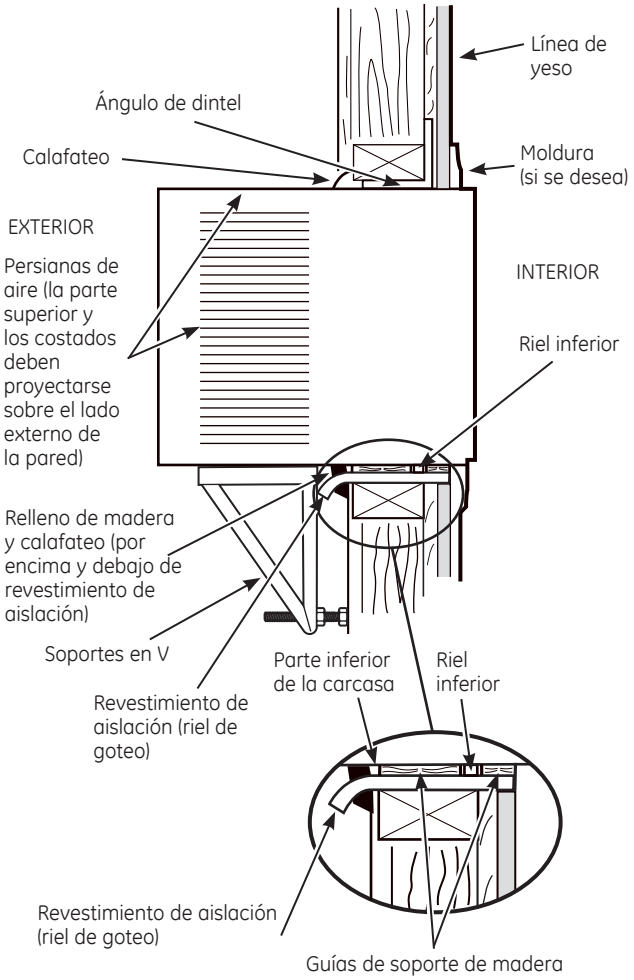


B -Para instrucciones específicas, consulte las Instrucciones de instalación en una ventana.

# *Solucionar problemas.*

| *Problema* | *Causas posibles* | *Qué hacer* |
|---|---|---|
| *El acondicionador de aire no enciende* | **El acondicionador de aire está desconectado.** | • Cerciórese de que el acondicionador de aire está enchufado totalmente en el tomacorriente. |
| | **El fusible se disparó / el cortacircuitos se disparó.** | • Inspeccione los fusibles / caja de interruptores de la casa y reemplace cualquier fusible o reajuste el interruptor. |
| | **Interrupción en el suministro eléctrico.** | • La unidad se reiniciará automáticamente con la configuración utilizada por última vez luego de reestablecer la electricidad.<br>• Existe un retraso de tiempo por protección (de aproximadamente 3 minutos) para evitar la desconexión por sobrecarga del compresor. Por esta razón, es posible que la unidad no comience a enfriar de forma normal hasta transcurridos 3 minutos desde que volvió a encenderse. |
| | **El dispositivo de interrupción de corriente se ha activado.** | • Presione el botón RESET ubicado en el cable de alimentación.<br>• Si el botón RESET no se mantiene en su lugar, no utilice más el acondicionador de aire y comuníquese con un técnico calificado. |
| **El acondicionador de aire se está congelando** | **El hielo bloquea el flujo de aire hacia el acondicionador de aire evitando que se enfríe la habitación.** | • Coloque los controles en High Fan (ventilador alto) ó High Cool (frío alto) y ajuste el termostato a una temperature más alta. |
| *El acondicionador de aire no enfría como debería* | **El flujo de aire está restringido.** | • Cerciórese de que no existe ninguna cortina, persiana o mueble bloqueando el frente del acondicionador de aire. |
| | **El control de temperatura no está ajustado apropiadamente.** | • En los modelos con teclado: En el modo Cool (Frío), presione la tecla Reducción ♦.<br>• En los modelos con botones, gire la temperatura a un número mayor. |
| | **El filtro de aire está sucio.** | • Limpie el filtro cada 30 días por lo menos. Ver la sección de Cuidado y limpieza. |
| | **La habitación podría haber estado caliente.** | • Cuando el acondicionador de aire se enciende, usted necesita darle tiempo para que enfrié la habitación. |
| | **El aire frío se está escapando.** | • Cerciórese de que los registros de la calefacción no están abiertos y se encuentran retornando el aire frío. |
| | **Las bobinas de enfriamiento se congelaron.** | • Ver "Acondicionador de aire congelándose" más adelante. |
| *El acondicionador de aire no calienta como debería* | **El flujo de aire está restringido.** | • Verifique que no haya cortinas, persianas o muebles bloqueando el frente del acondicionador de aire. |
| | **El control de temperatura no está configurado lo suficientemente bajo.** | • Gire la perilla en sentido contrario a las agujas del reloj al máximo. La configuración más baja ofrece una calefacción máxima. |
| | **El filtro de aire está sucio.** | • Limpie el filtro por lo menos cada 30 días. Ver la sección Instrucciones de operación. |
| | **La habitación estaba fría.** | • Cuando recién se enciende el acondicionador de aire, debe pasar un tiempo hasta que la habitación se caliente. |
| | **El aire caliente se escapa.** | • Controle que no haya abiertas rejillas de piso de calderas o retornos de aire frío. |
| *Hay agua goteando afuera* | **Tiempo húmedo y caliente.** | • Esto es normal. |
| *Hay agua goteando en el interior de la habitación* | **El acondicionador de aire no está inclinado hacia afuera.** | • Para drenar el agua apropiadamente, cercíorese de que el acondicionador de aire está inclinado ligeramente desde el frente hacia atrás. |
| Se acumula agua en la bandeja | **La humedad removida del aire y se drena hasta la bandeja.** | • Esto es normal por un corto período en áreas con poca humedad; normal por un período de tiempo más postergado en áreas más húmedas. |

# *Garantía de su acondicionador de aire—garantía limitada de un año.*

Todos los servicios de garantía los proporcionan nuestros Centros de Reparación de Fábrica o nuestros técnicos Customer Care® autorizados. Para concertar una cita de reparación, en línea, 24 horas al día, visítenos al GEAppliances.com, o llame al 800.GE.CARES (800.432.2737). Cuando llame para solicitar servicio, por favor tenga a mano el número de serie y el número de modelo.

Grape aquí su recibo.
Se requiere facilitar prueba de la fecha de compra original para obtener un servicio bajo la garantía.

| *Por el período de:* | *GE reemplazará:* |
|---|---|
| **Un año**<br>A partir de la fecha de la compra original | ***Cualquier parte*** del acondicionador de aire que falle debido a defectos en los materiales o en la fabricación. Durante esta ***garantía limitada de un año***, GE también proporcionará, **sin cost**o alguno, toda la mano de obra y el servicio relacionado—para reemplazar partes defectuosas. |

## *Lo que no está cubierto:*

- **Viajes de servicio a su casa para mostrarle cómo funciona el equipo.**
- **Instalación o entrega inapropiada, o mantenimiento impropio. Si usted tiene un problema durante la instalación, o si su acondicionador de aire no tiene la capacidad de enfriamiento que usted necesita, póngase en contacto con nuestro distribuidor o instalador. Usted es responsable de proporcionar las facilidades de conexión eléctrica necesarias.**
- **Fallo del producto resultante de modificaciones al producto o debido a uso irrazonable incluyendo no proporcionar mantenimiento razonable y necesario.**
- **En locales comerciales, la mano de obra necesaria para retirar la unidad hacia un lugar para revisión por parte de un técnico individual.**
- **Reemplazo de fusibles de la casa o reajuste del sistema de circuitos.**
- **Fallos debido a la corrosión en modelos que no están protegidos contra la corrosión.**
- **Daño al producto causado por voltaje inapropiado hacia el equipo, accidentes, incendios, inundaciones o actos de la naturaleza de fuerza mayor.**
- **Daños incidentales o consecuenciales causados por defectos posibles con este acondicionador de aire.**
- **Daños después de la entrega.**

***EXCLUSIÓN DE GARANTÍAS IMPLÍCITAS—Su único y exclusivo derecho es la reparación del producto, tal y como se indica en esta Garantía limitada. Cualquier garantía implícita, incluyendo las garantías implícitas de comerciabilidad o adecuación para un fin determinado, están limitadas a un año o el período de tiempo más breve permitido por la ley.***

***Esta garantía se extiende al comprador original y cualquier comprador posterior de productos comprados para uso residencial dentro de Estados Unidos. Si el producto está situado en un área que no dispone de servicio por parte de un proveedor de servicio autorizado de GE, podría tener que hacerse cargo de los costes de envío o bien podría solicitársele que lleve el producto a una centro de servicio de GE autorizado para realizar la reparación. En Alaska, la garantía excluye el costo de envío o las visitas de servicio a su casa.***

***Algunos estados no permiten la exclusión o las limitaciones de daños incidentales o consecuenciales. Esta garantía da derechos legales específicos, y usted podría tener otros derechos que variarán de estado a estado. Para saber cuáles son sus derechos legales, consulte a la oficina de asuntos del consumidor local o la oficina del Attorney General en su localidad.***

**Garante: General Electric Company. Louisville, KY 40225**

## *Notas:*

## *Notas:*

# *Soporte al consumidor.*

## Página Web de GE Appliances

***GEAppliances.com***

¿Tiene alguna pregunta sobre su electrodoméstico? ¡Pruebe la página Web de GE Appliances 24 horas al día, cualquier día del año! Para mayor conveniencia y servicio más rápido, ya puede descargar los Manuales de los Propietarios, pedir piezas o incluso hacer una cita en línea para que vengan a realizar una reparación.

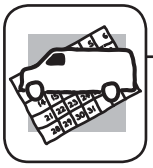

## Solicite una reparación

***GEAppliances.com***

El servicio de expertos GE está a tan sólo un paso de su puerta. ¡Entre en línea y solicite su reparación cuando le venga bien 24 horas al día cualquier día del año! O llame al 800.GE.CARES (800.432.2737) durante horas normales de oficina.

## Real Life Design Studio (Estudio de diseño para la vida real)

***GEAppliances.com***

GE apoya el concepto de Diseño Universal—productos, servicios y ambientes que pueden usar gente de todas las edades, tamaños y capacidades. Reconocemos la necesidad de diseñar para una gran gama de habilidades y dificultades físicas y mentales. Para más detalles cobre las aplicaciones de GE Diseño Universal, incluyendo ideas de diseño para la cocina para personas con discapacidades, mire nuestra página Web hoy mismo. Para personas con dificultades auditivas, favor de llamar al 800.TDD.GEAC (800.833.4322).

## Garantías ampliadas

***GEAppliances.com***

Compre una garantía ampliada y obtenga detalles sobre descuentos especiales disponibles mientras su garantía está aún activa. Puede comprarla en línea en cualquier momento, o llamar al (800.626.2224) durante horas normales de oficina. GE Consumer Home Services estará aún ahí cuando su garantía termine.

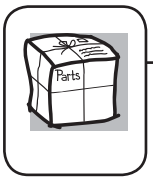


## Piezas y accesorios

***GEAppliances.com***

Aquellos individuos con la calificación necesaria para reparar sus propios electrodomésticos pueden pedir que se les manden las piezas o accesorios directamente a sus hogares (aceptamos las tarjetas VISA, MasterCard y Discover). Haga su pedido en línea hoy, 24 horas cada día o llamar por teléfono al 800.626.2002 durante horas normales de oficina.

Las instrucciones descritas en este manual cubren los procedimientos a seguir por cualquier usuario. Cualquier otra reparación debería, por regla general, referirse a personal calificado autorizado. Debe ejercerse precaución ya que las reparaciones incorrectas pueden causar condiciones de funcionamiento inseguras.

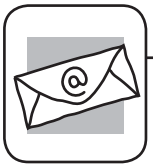

## Póngase en contacto con nosotros

***GEAppliances.com***

Si no está satisfecho con el servicio que recibe de GE, póngase en contacto con nosotros en nuestra página Web indicando todos los detalles así como su número de teléfono o escríbanos a:

General Manager, Customer Relations
GE Appliances, Appliance Park
Louisville, KY 40225

## Registre su electrodoméstico

***GEAppliances.com***

¡Registre su nuevo electrodoméstico en línea—cuando usted prefiera! El registrar su producto a tiempo le proporcionará, si surgiera la necesidad, una mejor comunicación y un servicio más rápido bajo los términos de su garantía. También puede enviar su tarjeta de registro pre-impresa que se incluye en el material de embalaje.