EN Installation, Operation and maintenance Instructions
FR Instructions d'installation, d'utilisation et d'entretien

Beverage Dispensers
Distributeurs de boissons

ML24BN
MO24BN

CONTENTS

Contents:

Safety information 2
Unpacking your appliance 3
Warranty registration 3
Installing your appliance 4
Cabinet clearances 4
Leveling the appliance 4
Electrical connection 5
Product dimensions Single and Double Tap 6
Product dimensions Mobile 7
Using your Electronic control - Indoor Models 8
Starting your appliance 8
Sleep mode 8
Turning your appliance "ON" or "OFF" 8
Adjusting the temperature 9
Temperature mode 9
Temperature sensor error codes 9
Control lock 10
Alarms 10
Door ajar 10
Power failure 10
Temperature alarm 10
Vacation Mode 11
Using your Electronic Control - Outdoor Models 12
Overlay door panel installation 13
Using your beverage dispenser.....17
Shelving 17
Tap equipment and assembly.....18
Externally mounting gas tank 22
Gas regulator 23
Drain kit 24
Care and cleaning 24
Cleaning the drain sump 24
Tap cleaning kit 25
Faucet cleaning 25
Keg coupler cleaning 25
Front grille 26
Cabinet 26
Interior 26
Stainless steel maintenance & Energy saving tips 29
Obtaining service 30
Troubleshooting 31
Warranty 32

Important Safety Instructions

Warnings and safety instructions appearing in this guide are not meant to cover all possible conditions and situations that may occur. Common sense, caution, and care must be exercised when installing, maintaining, or operating this appliance.

Recognize Safety Symbols, Words, and Labels.

⚠ WARNING

WARNING - You can be killed or seriously injured if you do not follow these instructions.

⚠ CAUTION

CAUTION-Hazards or unsafe practices which could result in personal injury or property / product damage.

NOTE

NOTE-Important information to help assure a problem free installation and operation.

UNPACKING YOUR APPLIANCE

⚠ WARNING

EXCESSIVE WEIGHT HAZARD

Use two or more people to move product.
Failure to do so can result in personal injury.

Remove Interior Packaging

Your appliance has been packed for shipment with all parts that could be damaged by movement securely fastened. Remove internal packing materials and any tape holding internal components in place. The owners manual is shipped inside the product in a plastic bag along with the warranty registration card, and other accessory items.

Important

Keep your carton and packaging until your appliance has been thoroughly inspected and found to be in good condition. If there is damage, the packaging will be needed as proof of damage in transit. Afterwards please dispose of all items responsibly.

⚠ WARNING

WARNING - Dispose of the plastic bags which can be a suffocation hazard.

Note to Customer

This merchandise was carefully packed and thoroughly inspected before leaving our plant. Responsibility for its safe delivery was assumed by the retailer upon acceptance of the shipment. Claims for loss or damage sustained in transit must be made to the retailer.

NOTE

DO NOT RETURN DAMAGED MERCHANDISE TO THE MANUFACTURER - FILE THE CLAIM WITH THE RETAILER.

⚠ CAUTION

If the appliance was shipped, handled, or stored in other than an upright position for any period of time, allow the appliance to sit upright for a period of at least 24 hours before plugging in. This will assure oil returns to the compressor. Plugging the appliance in immediately may cause damage to internal parts.

Warranty Registration

It is important you send in your warranty registration card immediately after taking delivery of your appliance or you can register online at www.marvelrefrigeration.com.

The following information will be required when registering your appliance.
Service Number
Serial Number
Date of Purchase
Dealer's name and address

Online registration available at www.marvelrefrigeration.com

The service number and serial number can be found on the serial plate which is located inside the cabinet on the left side near the top. (See figure 1).

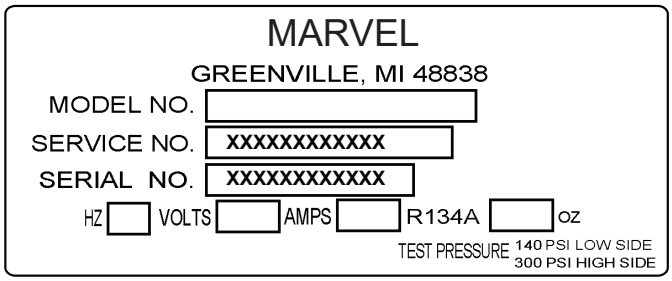

Figure 1

⚠ WARNING

WARNING - Help Prevent Tragedies

Child entrapment and suffocation are not problems of the past. Junked or abandoned refrigerators are still dangerous - even if they sit out for "just a few hours".

If you are getting rid of your old refrigerator, please follow the instructions below to help prevent accidents.

Before you throw away your old refrigerator or freezer:

- Take off the doors or remove the drawers.
- Leave the shelves in place so children may not easily climb inside.

INSTALLING YOUR APPLIANCE

Select Location

The proper location will ensure peak performance of your appliance. We recommend a location where the unit will be out of direct sunlight and away from heat sources. To ensure your product performs to specifications, the recommended installation location temperature range is from 55 to 100°F (13 to 38°C).

Cabinet Clearance

Ventilation is required from the bottom front of the appliance. Keep this area open and clear of any obstructions. Adjacent cabinets and counter top can be installed around the appliance as long as the front grille remains unobstructed. Overlay door models with articulated hinges are intended for built-in applications only.

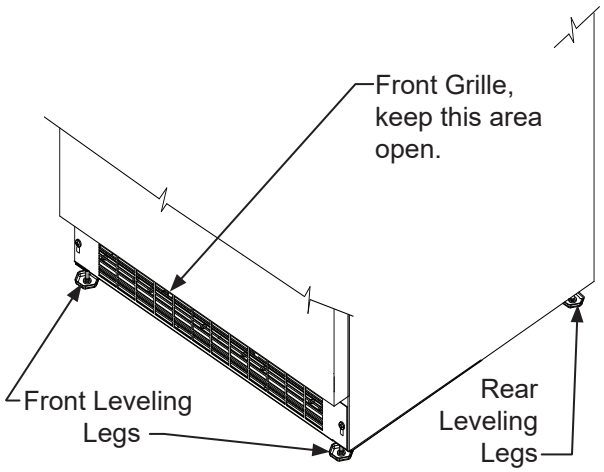

Figure 2

Leveling Legs

Adjustable legs at the front and rear corners of the appliance should be set so the unit is firmly positioned on the floor and level from side to side and front to back. The overall height of your Marvel appliance may be adjusted higher (by turning the leveling leg out, CCW) and lower (by turning the leveling leg in, CW) dimensions as shown in Table "A".

To adjust the leveling legs, place the appliance on a solid surface and protect the floor beneath the legs to avoid scratching the floor. With the assistance of another person, lean the appliance back to access the front leveling legs. Raise or lower the legs to the required dimension by turning the legs. Repeat this process for the rear by tilting the appliance forward using caution. On a level surface check the appliance for levelness and adjust accordingly.

The front grille screws may be loosened and the grille adjusted to the desired height. When adjustment is complete tighten the two front grille screws. (See Figure 5).

⚠ CAUTION

Front Grille

Do not obstruct the front grille. The openings within the front grille allow air to flow through the condenser heat exchanger. Restrictions to this air flow will result in increased energy usage and loss of cooling capacity. For this reason it is important this area not be obstructed and the grille openings kept clean. Marvel does not recommend the use of a custom made grille as air flow may be restricted. (See Figure 2).

Model	Minimum Height	Maximum Height
ML24BNS	33 ¾" (85.7 cm)	34 ¾" (88.3 cm)
MO24BNS	33 ¾" (85.7 cm)	34 ¾" (88.3 cm)
ML24BNP	34" (86.4 cm)	35" (88.9 cm)

Table A

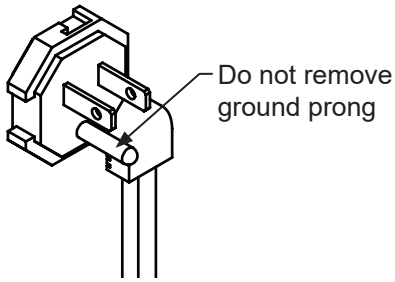

Figure 3

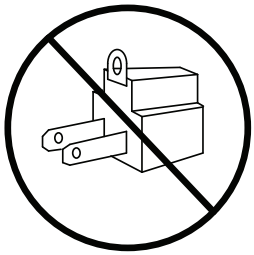

Figure 4

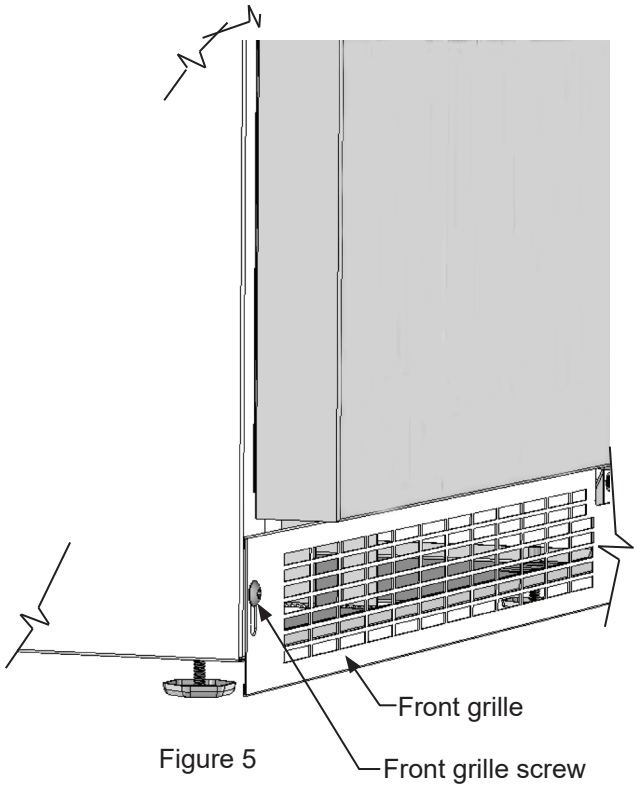

Figure 5

⚠ WARNING

Electrical Shock Hazard

- Do not use an extension cord with this appliance. They can be hazardous and can degrade product performance.
- This appliance should not, under any circumstances, be installed to an un-grounded electrical supply.
- Do not remove the grounding prong from the power cord. (See Figure 3).
- Do not use an adapter. (See Figure 4).
- Do not splash or spray water from a hose on the appliance. Doing so may cause an electrical shock, which may result in severe injury or death.

Electrical Connection

A grounded 115 volt, 15 amp dedicated circuit is required.

This product is factory equipped with a power supply cord that has a three-pronged, grounded plug. It must be plugged into a mating grounding type receptacle in accordance with the National Electrical Code and applicable local codes and ordinances (see Figure 6). If the circuit does not have a grounding type receptacle, it is the responsibility and obligation of the customer to provide the proper power supply. The third ground prong should not, under any circumstances, be cut or removed.

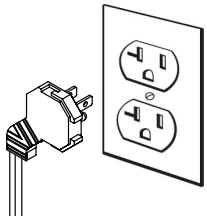

Figure 6

NOTE

Ground Fault Circuit Interrupters (GFCI) are prone to nuisance tripping which will cause the appliance to shut down. GFCI's are generally not used on circuits with power equipment that must run unattended for long periods of time, unless required to meet local building codes and ordinances.

PRODUCT DIMENSIONS - SINGLE AND DOUBLE TAP MODELS

MODEL	ROUGH-IN OPENING DIMENSIONS			CABINET DIMENSIONS					
	"A"	"B"	"C"	"D"	"E"	"F"	"G"	"H"	"J"
ML24BN(S)	24" (61 cm)	**34" to 35" (86.4 to 88.9 cm)	24" (61 cm)	23⅞" (60.7 cm)	33¾" to 34¾" (85.7 to 88.3 cm)	23 23/32" (60.2 cm)	25 21/32" (65.2 cm)	46 13/32" (117.9 cm)	25 11/16" (65.2 cm)
MO24BN(S)	24" (61 cm)	**34" to 35" (86.4 to 88.9 cm)	-	23⅞" (60.7 cm)	33¾" to 34¾" (85.7 to 88.3 cm)	23 23/32" (60.2 cm)	26¼" (66.7 cm)	46 13/32" (117.9 cm)	26¼" (66.7 cm)
ML24BN(P)	24" (61 cm)	**34¼" to 35¼" (87 to 89.5 cm)	*24" (61 cm)	23⅞" (60.7 cm)	34" to 35" (86.4 to 88.9 cm)	22⅞" (58.1 cm)	-	46½" (118.1 cm)	23⅛" (58.7 cm)

MODEL	PRODUCT DATA	
	ELECTRICAL REQUIREMENTS#	PRODUCT WEIGHT
ML24BN(S) MO24BN(S)	115V/60Hz/15A	140 lbs (63.6 kg)
ML24BN(P)	115V/60Hz/15A	140 lbs (63.6 kg)

DOOR STYLE
(S) Solid Door
(P) Solid Overlay Door (no handle)

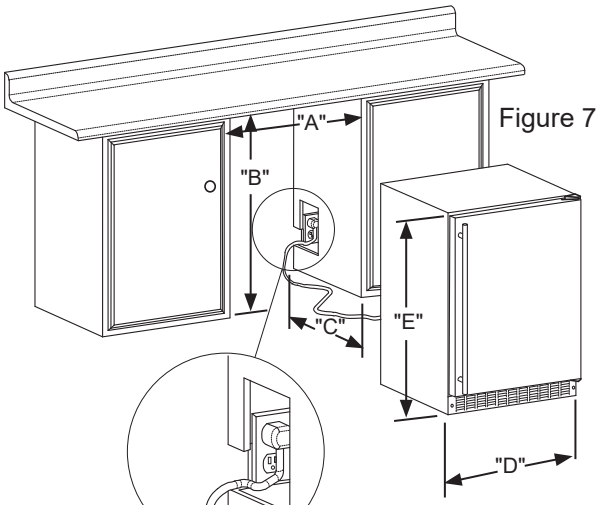

Figure 7

Figure 7a

Figure 8

If necessary to gain clearance inside the rough-in opening a hole can be cut through the adjacent cabinet and the power cord routed through this hole to a power outlet. Another way to increase the available opening depth is to recess the power outlet into the rear wall to gain the thickness of the power cord plug. Not all recessed outlet boxes will work for this application as they are too narrow, but a recessed outlet box equivalent to Arlington #DVFR1W is recommended for this application, (see Figure 8).

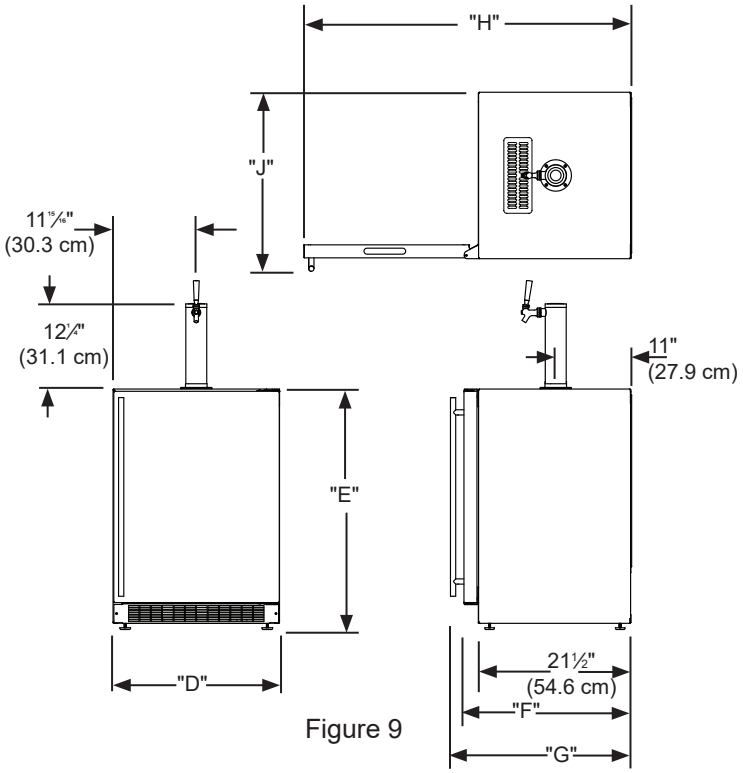

Figure 9

* To install (P) models with the door face flush with adjacent cabinetry doors, custom decorative panel thickness cannot exceed ¾" (19 mm).

** Minimum rough-in opening required is to be larger than the adjusted height of the cabinet.

A grounded 15 amp dedicated circuit is required. Follow all local building codes when installing electrical and appliance.

PRODUCT DIMENSIONS - MOBILE MODELS

Single dispense tower shown

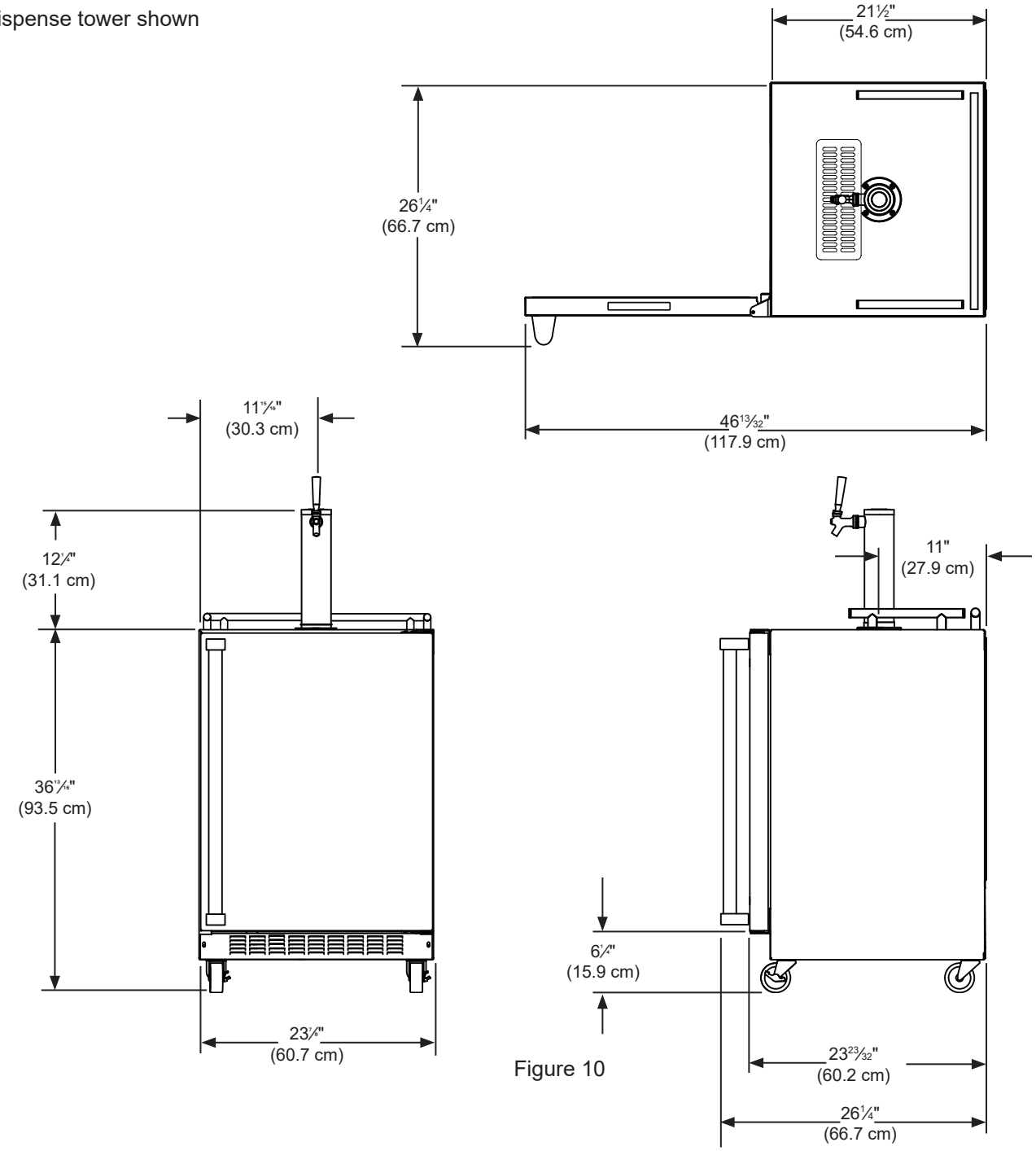

Figure 10

Electrical Requirements: A grounded 115 volt, 15 amp dedicated circuit is required.

Power outlet can be located in the back wall behind unit. Follow all local building codes when installing electrical and unit. Product weight = 150 lbs. (68.2 kg.)

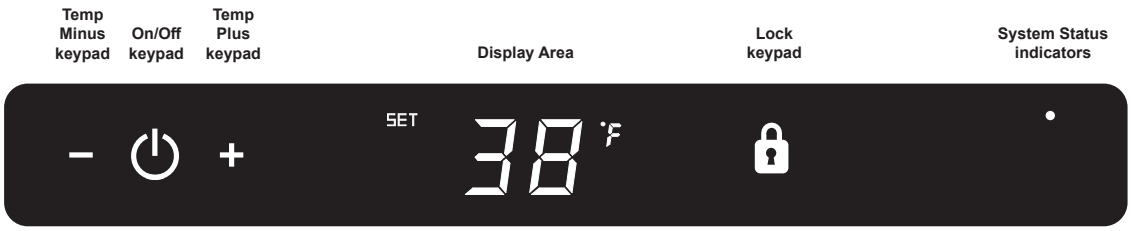

Figure 11 Electronic single zone control

Starting your appliance:

Plug the appliance power cord into a 115 volt wall outlet. Your appliance is shipped from the factory in the "On" position and will begin start-up of cooling as soon as power is supplied. If the appliance does not start, confirm that the wall outlet has power, and that the control is in the "On" position, (See "Turning your appliance On and Off" below).

The control display is covered with a clear plastic film. This film may be removed by carefully lifting the film at a corner.

On initial power up, the control display will indicate a "Power Failure" alarm. This is a normal condition as the appliance was powered-up at the factory for quality inspection and then removed from power. A momentary press of the "On/Off" keypad will reset this alarm condition. (See Alarms section on page 10).

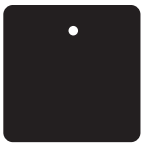

Sleep mode:

If no keypads are pressed for 60 seconds, the display will enter sleep mode to conserve power. The control panel will go dark with the exception of the system status "OK" indicator which will remain enabled. Alarm conditions will wake the display, (see alarms on page 10).

To make the following changes to the control settings (turning the appliance ON/OFF, adjusting the temperature, and activating vacation mode), the control must be awake.

To wake the display press any keypad. A confirm tone will sound, and the current storage compartment temperature will be displayed.

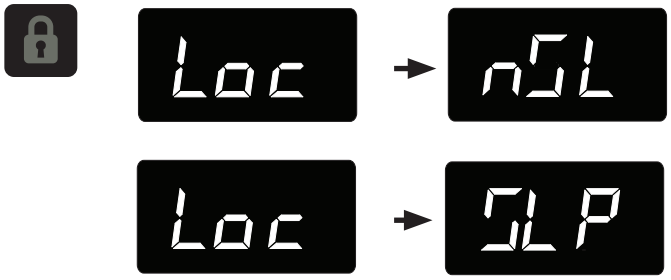

The sleep mode can be disabled if you prefer to have the display on continuously. Press and hold the "Lock" keypad until the display goes past "Loc" and reads "nSL". To enable the sleep mode, repeat the instruction, again going past "Loc" until the display reads "SLP".

Turning your appliance ON and OFF:

If the appliance is "On", (and out of sleep mode) the temperature will be shown in the display area of the control. To turn the appliance "Off", press and hold the "On/Off" keypad for 4-seconds. "OFF" will now be displayed on the control.

To turn the appliance "On", press and hold the "On/Off" keypad for 4-seconds.

USING YOUR ELECTRONIC CONTROL - INDOOR MODELS

Adjusting the temperature:

To set or check the set-point temperature (with the control out of sleep mode), press the "-" or "+" keypads. "SET" will be indicated on the user interface panel and the current set-point temperature will display and flash. Subsequent presses of the "-" or "+" keypads will adjust the temperature colder or warmer respectively. When you have reached your desired set-point temperature, press the "On/Off" keypad to accept, or do nothing and the "Set" mode will time-out in 10-seconds accepting the displayed temperature as the new set-point.

The available set-point temperature range for your appliance is 34°F (1.2°C) to 60°F (15.6°C). If you attempt to adjust the temperature outside of this range you will receive an audible notification.

⚠ CAUTION

If you are using the appliance as a refrigerator for perishable foods, the set-point temperature should be set between 34°F and 42° F (1.2° C and 5.7° C).

When initially loading your product with warm contents, it may take up to 48-hours for the storage compartment temperature to stabilize.

When making temperature set-point changes, it may take up to 24-hours for the stored contents to stabilize at your new set-point temperature.

Factors that affect the storage compartment stabilized temperature:

- Changes to temperature setting.
- Room temperature changes.
- Temperature of stored contents.
  - Loading warm contents.
  - Cold content load will delay the change to a warmer set-point temperature.
  - Warm content load will delay the change to a colder set-point temperature.
- Usage, (number and duration of the door openings).
- Installation of the appliance in direct sunlight or next to a heat source.

Temperature mode:

The temperature mode is preset from the factory in Fahrenheit (°F) but you have the option to change it to Centigrade (°C). To change the mode, press and hold the "-" keypad, while pressing the "+" keypad, then release the "-" keypad. The temperature will now be displayed in Centigrade (°C). Repeat the procedure to change the temperature mode back to Fahrenheit (°F).

Temperature Sensor Error Codes

The temperature sensors are monitored continuously. Any OPEN or SHORTED circuit condition will initiate an ERROR CODE as listed below:

Temperature Sensor Error Codes			
Sensor	**Displayed Code**	**Error Description**	**Action to Take**
Single Zone Temperature Sensor	EL	Failed temperature sensor in the single zone compartment. Can lead to unwanted storage temperatures and/or spoiled perishable goods.	Call service to have the temperature sensor replaced and remove all perishable goods from compartment to prevent spoilage.
Defrost Sensor	Ed	Failed defrost temperature sensor. Causes unit to not defrost properly and can create large frost build-up. Can lead to water damage to the unit and surrounding floor.	Unplug the power cord immediately and call service to have the defrost sensor replaced.

Control lock:

The control panel can be locked to avoid unintentional changes. To lock the control, press and hold the "Lock" keypad until the display reads "Loc" then immediately release your finger from the keypad. The lock icon will flash 3-times and then continuously illuminate. When the control panel is locked, only the Lock keypad, System Status OK indicator , and the Alarm indicator are active. To un-lock the control panel, repeat this instruction until the display reads "nLc" then immediately release your finger from the keypad.

NOTE

If the control lock is active (illuminated lock icon) the control will have to be unlocked before using the keypad to reset an alarm condition. See page 10 (Control Lock) for instructions for unlocking the control.

Alarms:

The control will alert you to conditions that could adversely affect the performance of the appliance.

- **Door ajar -** If the door is open, or not closed properly, for more than 5-minutes the System Status OK indicator will turn-off, the "Door Ajar" indicator will flash, and a tone will sound every 60 seconds. Additionally, an "ALARM RESET" indicator will be displayed below the "On/Off" keypad.

NOTE

The audible alarm can be muted, for each occurrence, by pressing the lock keypad.

This alarm condition can be reset by closing the door or momentarily pressing the "On/Off" keypad, (i.e.-if you are cleaning the storage compartment, etc.). The alarm will recur in 5-minutes if the alarm condition persists.

- **Power failure -** If power to the appliance is interrupted the System Status indicator will turn-off and the "Power Failure" indicator will flash. Additionally, an "ALARM RESET" indicator will be displayed below the "On/Off" keypad. No audible tone will sound. This alarm condition can be reset by momentarily pressing the "On/Off" keypad. If this alarm occurs, it is recommended that you check the condition of any perishables, even if the appliance is operating normally and the temperature has recovered, as prolonged power outages could result in excessive temperature excursions which may spoil perishables.

- **Temperature alarm -** If the storage compartment temperature deviates excessively from your set-point temperature for an extended period of time, the "TEMP" indicator will flash, and an audible tone will sound every 60 seconds. Additionally, an "ALARM RESET" indicator will be displayed below the "ON/OFF" keypad.

NOTE

After a high temperature alarm condition, check all perishables to ensure they are safe for consumption.

NOTE

The temperature alarm may occur as a result of high usage or introduction of warm contents to the storage compartment. If the temperature alarm continues to occur, your unit may require service.

NOTE

The audible alarm can be muted, for each occurrence, by pressing the lock keypad.

This alarm condition can be reset by momentarily pressing the "On/Off" keypad. If this alarm occurs it is recommended that you check the condition of your stored contents, even though the appliance is operating normally and the temperature has recovered, as prolonged temperature excursions could spoil perishables.

NOTE

Multiple alarms are possible, i.e.- "Door Ajar" for a prolonged period may trigger a "Temp" alarm, in which case both "Door Ajar" and "Temp" indicators will activate.

Vacation mode:

This operating mode can be used to save energy during high cost energy periods, or when you won't be using your appliance for an extended period of time by disabling the lights, alarm tones, and keypad entry tones. Vacation mode also serves as a Sabbath mode, disabling functions and its controls in accordance with the weekly Sabbath and religious holidays observed within the Orthodox Jewish community. When used as Sabbath mode, you may open or close the door at any time to access contents without concern of directly turning on or off any lights, digital readouts, solenoids, fans, valves, compressor, icons, tones, or alarms.

When activated, the display, alarm indicators and tones, keypad touch tones, interior lights, and all options are disabled. All keypad functions are disabled, with the exception of the "On/Off" keypad which is required to exit Vacation-mode. Storage compartment temperatures are monitored and controlled at the settings prior to entering Vacation mode.

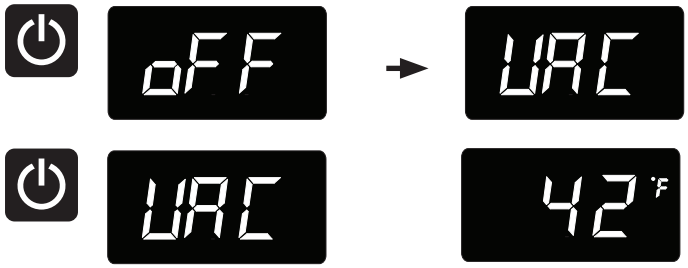

To enter Vacation Mode (with the control out of sleep mode), press and hold the "On/Off" keypad until the display goes past "OFF" and reads "VAC". The display will flash "VAC" 3-times to acknowledge your request, then will display "VAC" continuously until Vacation mode is exited. A power outage will not exit Vacation mode, exiting can only be accomplished manually. To exit Vacation mode and return to normal operation, press and hold the "On/Off" keypad until the control displays the temperature.

USING YOUR ELECTRONIC CONTROL - OUTDOOR MODELS

Figure 12
close-up of
control

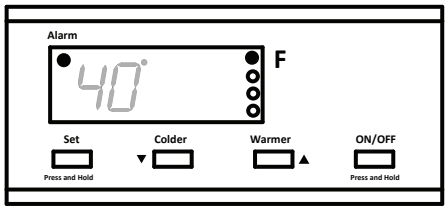

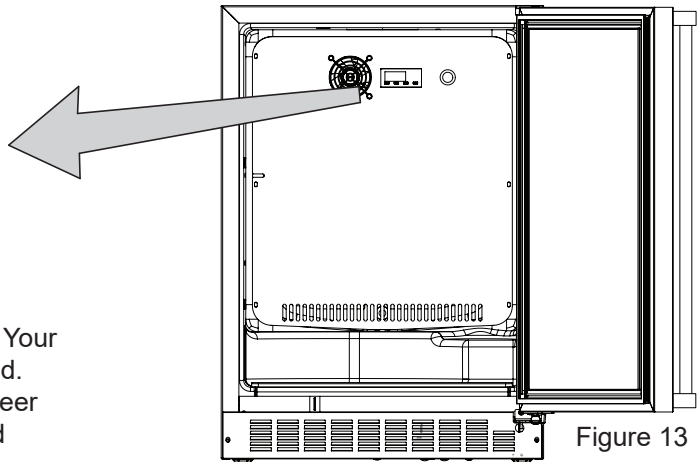

Figure 13

Starting your beer dispenser

Plug the beer dispenser power cord into a wall outlet. Your beer dispenser will begin cooling after power is applied. If your beer dispenser does not start, check that the beer dispenser is turned on and the set temperature is cold enough.

Turning your beer dispenser ON or OFF

If the beer dispenser is on, the beer dispenser temperature will be shown on the display. To turn the beer dispenser off, press and hold the "ON/OFF" button for three (3) seconds. "OFF" will appear on the display.

If the beer dispenser is not on, "OFF" will be shown on the display. To turn the beer dispenser on, press and hold the "ON/OFF" button for three (3) seconds. The beer dispenser temperature will be shown on the display.

Set temperature

To set the beer dispenser temperature, press and hold the "SET" button. When the "SET" button is pressed, the display will show the set temperature. While holding the "SET" button, press the "WARMER" or "COLDER" buttons to adjust set temperature.

Beer dispenser operation

The available temperature range of the beer dispenser is 34° to 60°F (1° to 16° C).

It may take up to 24 hours for your beer dispenser to reach desired temperature. This will depend on amount of content loaded and number of door opening and closings.

For best results allow beer dispenser to "pull down" to desired set temperature before loading. Once contents are loaded, allow at least 48 hours for temperature to stabilize before making any adjustments to the set temperature.

Alarms

Your electronic control will monitor beer dispenser function and alert you with a series of audible and visual alarms.

- **Door Ajar Alarm:** If the door has been left open for over five (5) minutes, the alarm will sound in one (1) second intervals. The display panel will flash "do" and the Alarm LED located at the top left of the display below the word "Alarm" will be illuminated. This will stop as soon as the door is closed.

- **Temperature Sensor Fault:** If the controller detects that the temperature sensor is not properly functioning, a temperature sensor alarm will sound in one (1) second intervals. "E1" will flash on the display panel and the Alarm LED located at the top left of the display below the word "Alarm" will be illuminated. Please call Marvel Customer Service or your dealer if this error code is displayed.

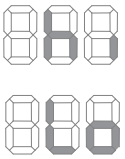

- **High and Low Temperature Alarm:** If the storage compartment temperature deviates excessively from the set-point temperature, the alarm will sound in (1) second intervals. The display panel will flash either "Hi" or "Lo" depending upon the condition and the Alarm LED light at the top left of the display below the word "Alarm" will be illuminated. The alarm will remain active until the condition is corrected.

NOTE

After a high temperature alarm condition, check all perishables to ensure they are safe for consumption.

NOTE

The temperature alarm may occur as a result of high usage or introduction of warm contents to the storage compartment. If the temperature alarm continues to occur, your unit may require service.

Alarm Mute

Press any key to mute the audible portion of an alarm.

NOTE

This action will only mute the alarm. If the condition that caused the alarm continues, the alarm code will continue to flash and will sound for 20 seconds every 60 minutes.

OVERLAY DOOR PANEL INSTALLATION

If you purchased an overlay panel model, your unit is equipped with articulated hinges to allow fully integrated built-in installations. Custom panel thicknesses of ⅝" (15 mm) and ¾" (18 mm) are accommodated.

⚠ CAUTION

It is important to use the factory provided grille that came with the product to assure proper air flow is maintained through the condenser. The use of a custom grille is not recommended and will void the warranty.

⚠ WARNING

Overlay panel models are designed for use with **built-in installations only**. Use in freestanding installations could result in personal injury.

Step 1: Removing the Door

With a phillips screwdriver remove the screw and "P" clamp from the bottom of the door near the hinge. See Figure 14b.

Disconnect the door wire harness by pressing and holding down the locking tab on the wire connector and pulling the connector apart. See Figure 15.

Open the door and loosen the screws holding the hinges to the cabinet (2 at the top and 2 at the bottom hinge). Do not remove the screws but loosen them enough so the hinges can be slipped off of the screws when sliding the door to the side.

⚠ WARNING

The articulated hinges have many pinch points. Carefully close / collapse the hinges as soon as the door is removed from the cabinet.

With a helper, and being careful not to scratch the cabinet or the door, slide the door to the side about ½ inch and remove the hinges and door from the unit.

⚠ WARNING

Use extreme caution with the articulated hinges. The hinge is self closing and many pinch points exist prior to built-in installation. **Do not remove the cabinet "Z" bracket from the top of the cabinet.**

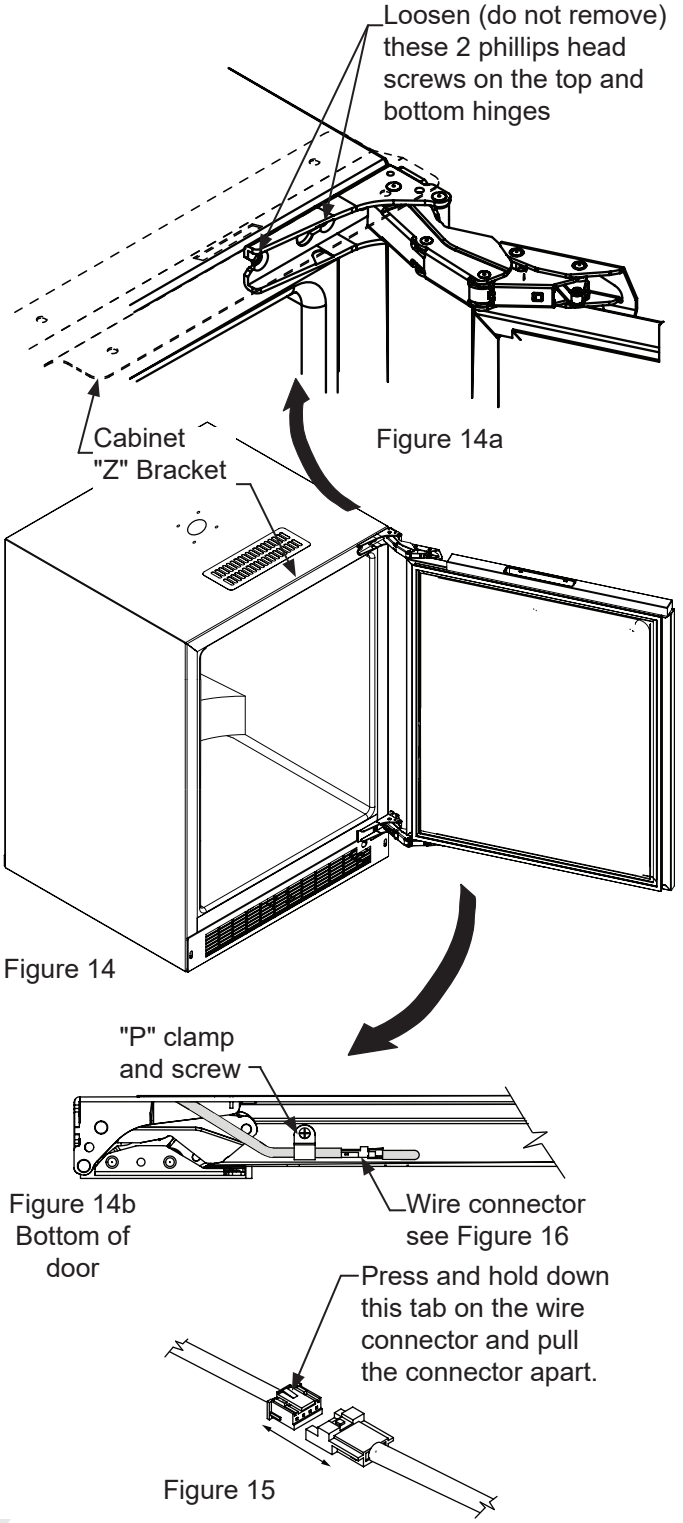

Figure 14a

Figure 14

Figure 14b Bottom of door

Figure 15

Step 2: Remove the door gasket

With the door laying on a flat surface and starting at a corner of the door, remove the magnetic door gasket from the interior side of the door, see Figure 16. Set the gasket aside on a flat surface.

There are 10 holes in the gasket retainer extrusions, (3 on each side and 2 at the top and bottom which are used to fasten the panel to the front of the door. The screws are provided in the literature pack.

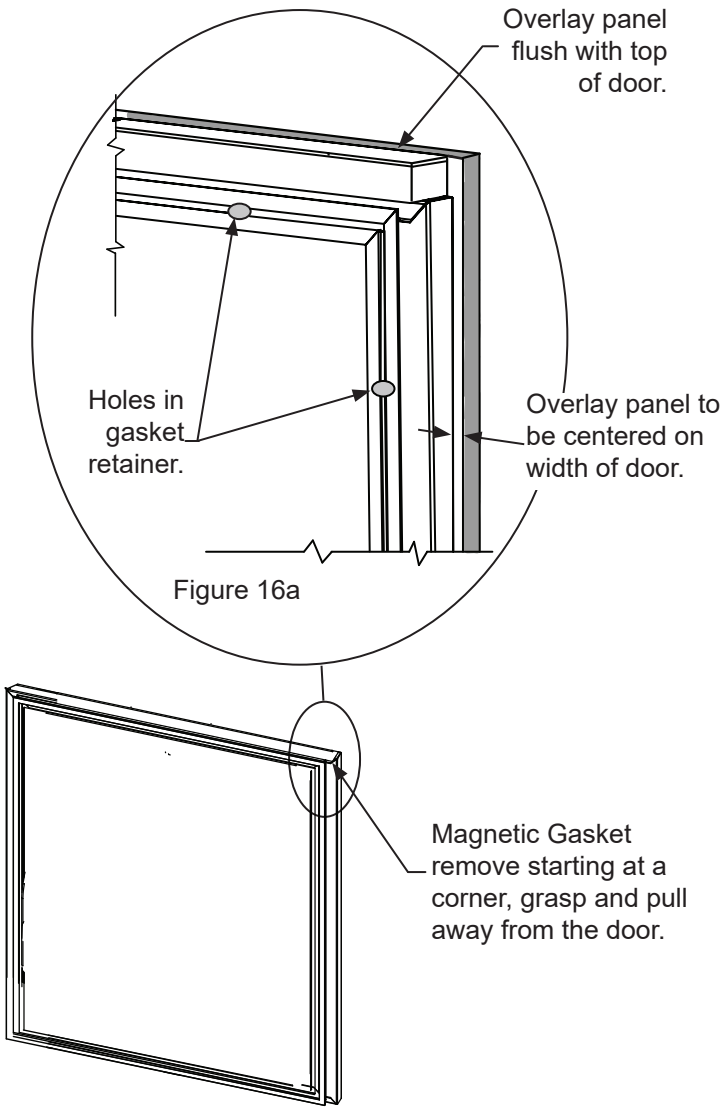

Figure 16

Step 3: Cut and drill the overlay panel

Depending on your model cut the overlay door panel to the dimensions shown in Figures 14 and 15 for a left hand door model or Figures 16 and 17 for a right hand door model.

OVERLAY DOOR PANEL INSTALLATION

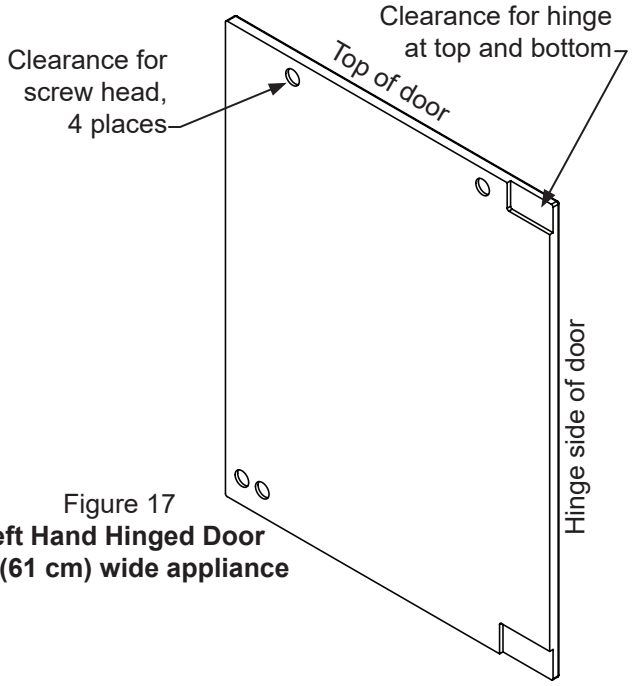

Figure 17
Left Hand Hinged Door
24" (61 cm) wide appliance

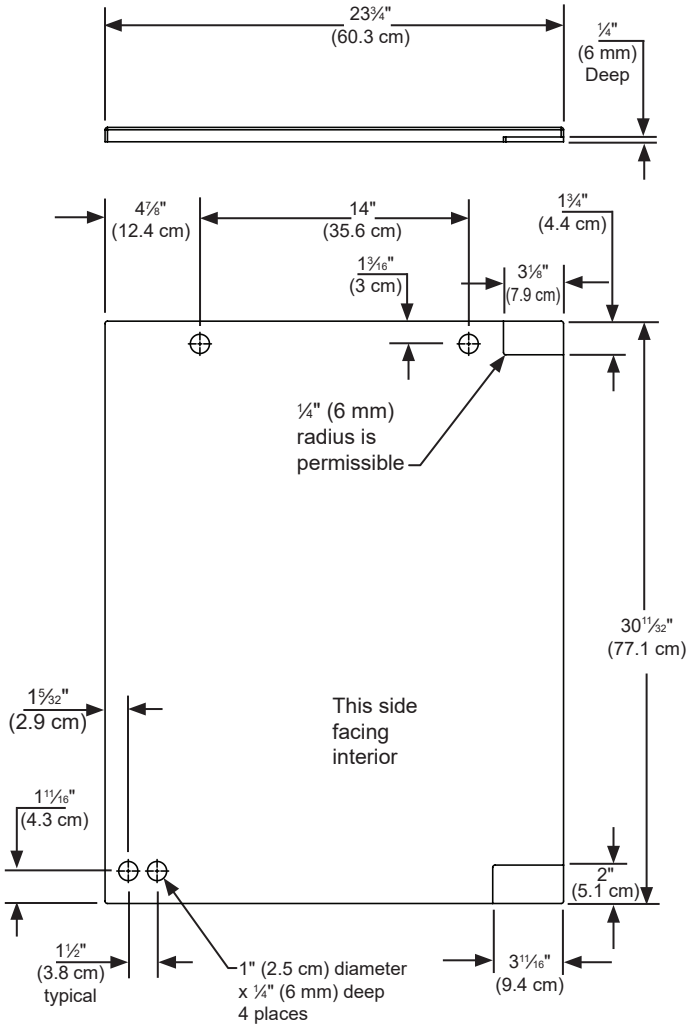

Figure 18
Left Hand Hinged Door
24" (61 cm) wide appliance

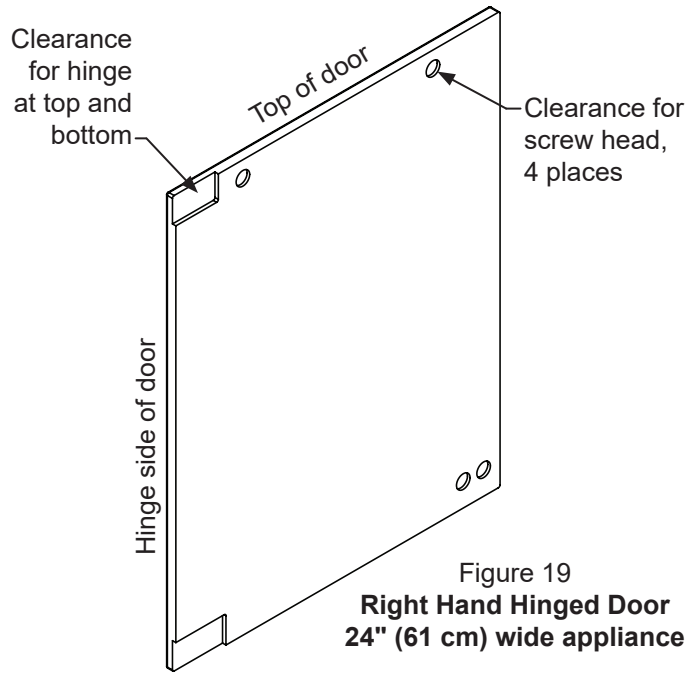

Figure 19
Right Hand Hinged Door
24" (61 cm) wide appliance

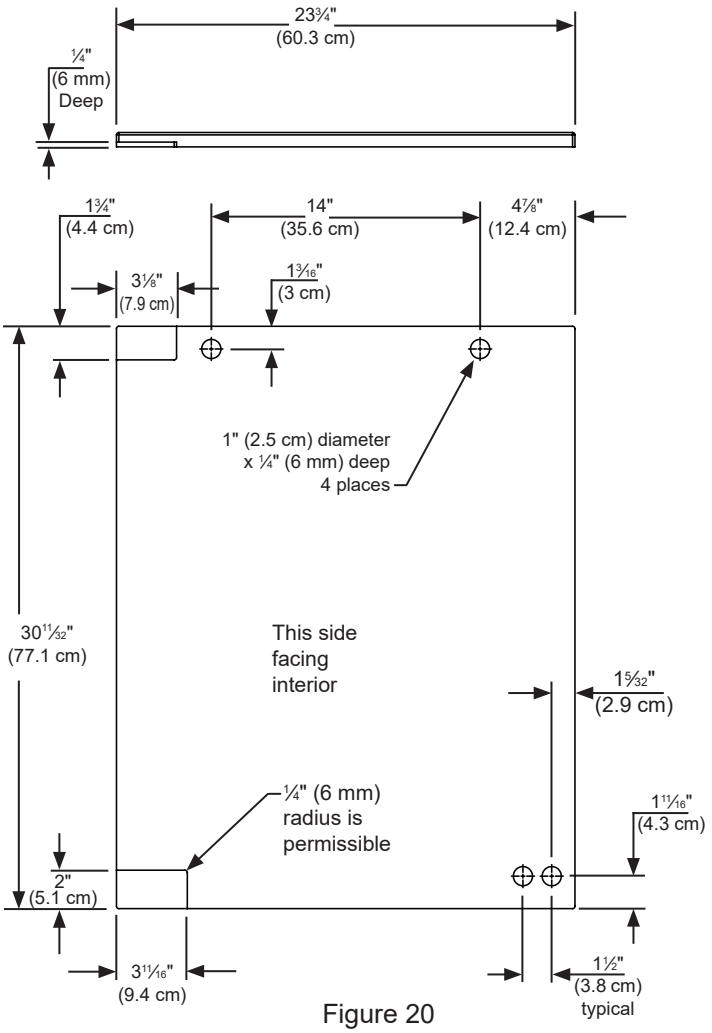

Figure 20
Right Hand Hinged Door
24" (61 cm) wide appliance

CAUTION

Weight of overlay door panel must not exceed 15 pounds (6.8 kg) for a solid door model.

Step 4: Assemble the panel to the door

The preferred method of attaching the panel to the door is to clamp the panel to the door so it cannot move while drilling the screw pilot holes. Use bar clamps or "C" clamps with pads on the clamping surfaces that will not mar the panel or the door. The custom overlay panel should be flush with the top of the door and centered along the width of the door. See Figure 11a. Drill holes through the gasket extrusion using the 10 holes as pilot holes. Use the drill size from the chart in Table "B", being careful not to drill through the front surface of the panel. If the overlay panel is thinner than ⅝" (16 mm) thick shorter screws will have to be obtained. Fasten the panel to the door with the 10 screws provided in the literature pack. (See Figure 18). Remove the clamps and replace the gasket in the gasket extrusion channels of the door. Some force may be required to seat the gasket into the channels. Be sure the gasket corners are seated properly.

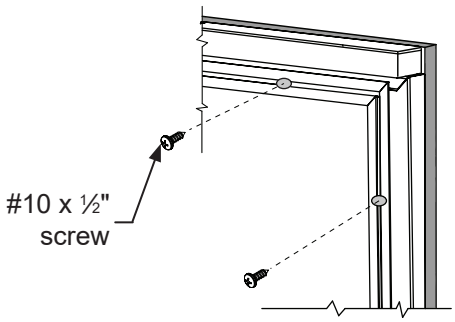

Figure 21

Material Type	#10 Wood Screw
Hardwood	⅛" (3.2 mm) Diameter. Pilot Hole
Softwood	7/64 (2.8 mm) Diameter. Pilot Hole

Table B

Step 5: Install the door

Carefully open the top and bottom hinges on the door being careful as there are many pinch points. Place the hinges over the 4 screws in the cabinet, 2 at the top and 2 at the bottom and slide the door into position. Tighten the 4 hinge screws with a phillips screwdriver. (See Figures 14 and 14a). Place wire harness from the grille and mount to the bottom of the door with the screw and "P" clamp removed in step 1. (See Figure 14b). Reconnect the wire harness, (See Figure 15).

Step 6: Secure the cabinet

Use the #8 x ¾" black screws from the literature pack to secure the counter top to the cabinet top through the holes in the cabinet "Z" bracket.

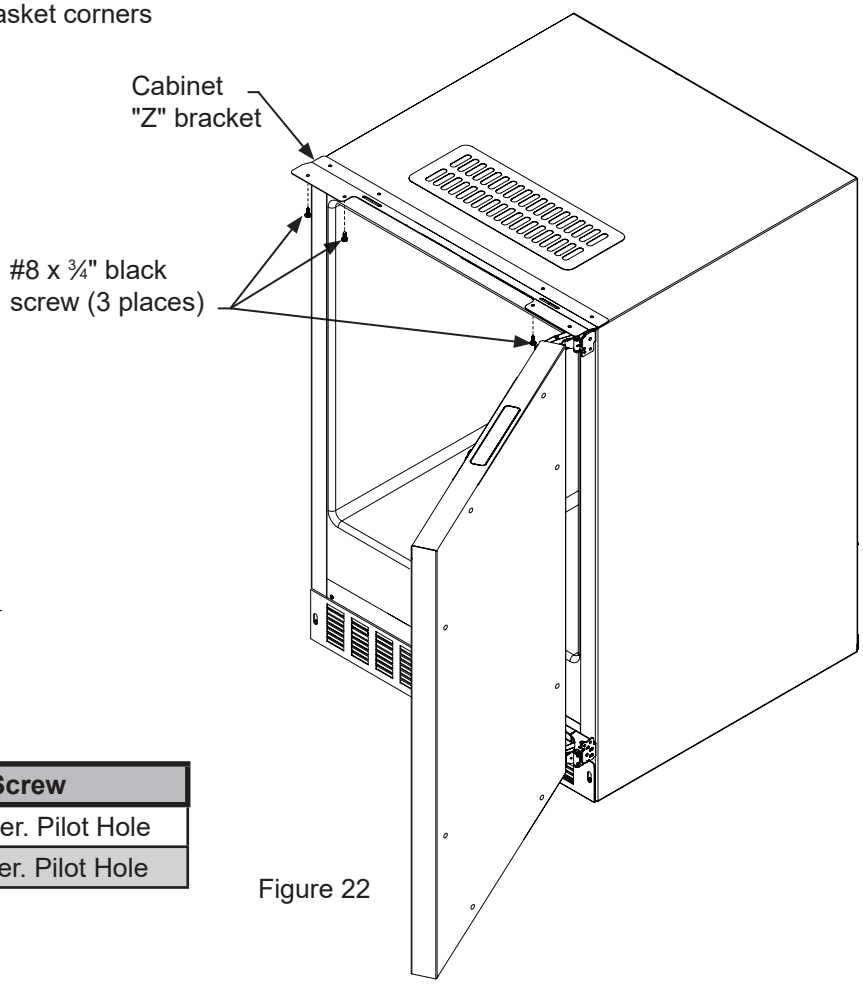

Figure 22

Shelving

The unit is shipped with the (2) shelves taped in place in the upper and the lower shelf positions. Remove them from the refrigerator and arrange them as follows when setting up your unit.

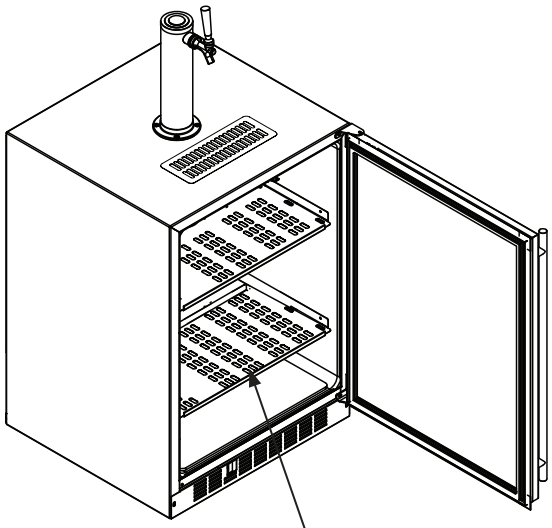

Figure 23

If you are not serving beverages on tap, your keg dispenser can be used as a refrigerator by placing both shelves on the mounting brackets as shown in Figure 22. The shelves are marked upper and lower, The upper shelf should be placed in the top shelf position and the shelf marked lower should be placed in the bottom shelf position.

⚠ CAUTION

If you are using the appliance as a refrigerator for perishable foods, the set-point temperature should be set between 34°F and 42° F (1.2° C and 5.7° C).

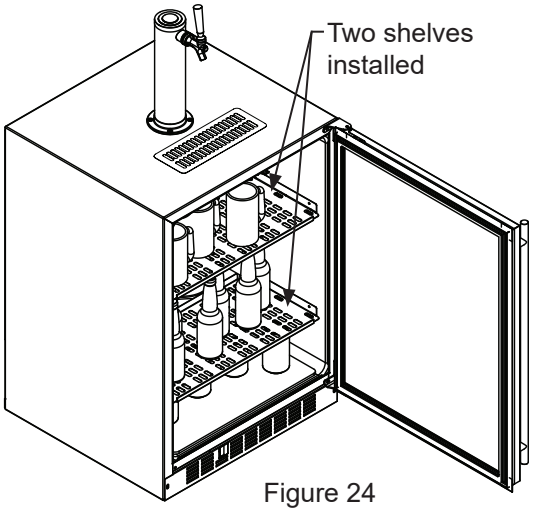

Figure 24

If you are using a quarter barrel of beer, you can add shelf space for keeping your mugs chilled. The quarter barrel must set on the floor, it cannot fit on the shelf, see Figure 25. Be sure the white floor plate is in the bottom of the interior compartment before positioning the barrel.

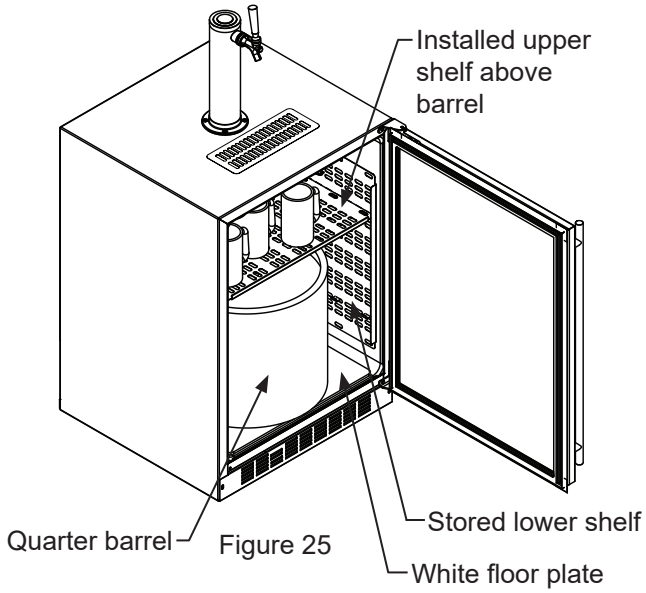

Figure 25

If you are using a half barrel (keg) or (2) 1/6 barrels, place the two shelves on the right side of the keg dispenser on the two mounting hooks for storage. (See Figure 26). Be sure the white floor plate is in the bottom of the interior compartment before positioning the barrel(s).

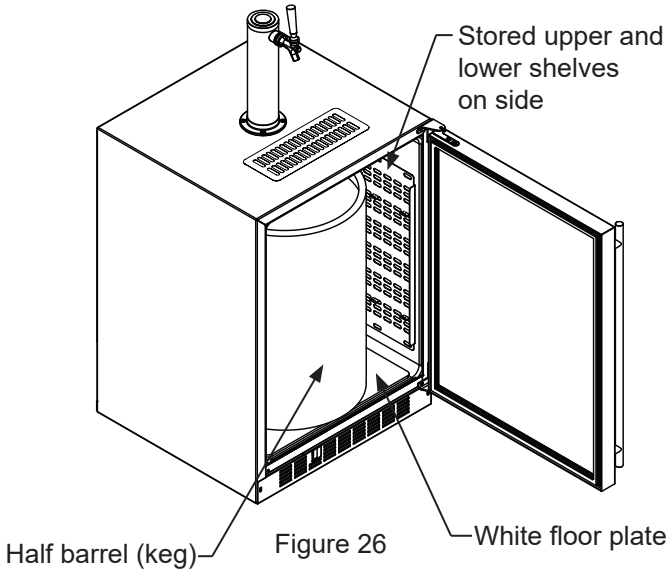

Figure 26

USING YOUR BEVERAGE DISPENSER

This beer dispensing unit will support one half (½) barrel or one quarter (¼) barrel. The double draft tower units can support two sixth (⅙) barrels of beer. See chart below for quantity of beer in each barrel size.

	Barrel Sizes		
	1/6 barrel	**1/4 Barrel**	**1/2 Barrel**
Height	23 5/16" (59.2 cm)	14 13/16" (37.6 cm)	23 5/16" (59.2 cm)
Diameter	9¼" (23.5 cm)	17" (43.2 cm)	17" to 17¼" (43.2 to 43 cm)
Gallons	5.23	7.75	15.5
#12 ounce Glasses	55	82	165

Table C

Keg Size	#of kegs per 5 pound gas Tank
5 gallon Corny	15 to 22
1/6 barrel	14 to 21
1/4 Barrel	10 to 14
1/2 Barrel	5 to 7

Table D

Tools required for installation:

Flat bladed screwdriver
Phillips screwdriver
Pliers
Adjustable wrench or a 1⅛" open end wrench
½" open end wrench

⚠ WARNING

Gas can be dangerous. If it becomes difficult to breathe and/or your head starts to ache, a high concentration of carbon dioxide may be present. Leave the area immediately.

- The gas tank must always be connected to the regulator. **Never** connect the tank to the keg.
- The gas tank must be securely mounted in the upright position. Secure it with the chain provided.
- **Never** drop or throw the gas tank.
- Keep the gas tank away from heat.
- Ventilate the area after a gas leak.

Tap Equipment and Assembly

Your dispensing kit includes the following parts:

Polished stainless steel tower with clear beer line (single or double dispense)
Tower Gasket
Phillips oval head screws
Knob for Tower (Faucet Handle)
Keg coupler(s)
Gas regulator with red gas line(s) attached
Empty 5 pound gas tank
Plastic clamp(s) large and small
Faucet wrench

1. Remove shelving and packaged components from the interior of the refrigerator before beginning the assembly process.
2. Take your empty 5 pound gas tank to your local gas supply dealer to be filled. You can usually find them in your "yellow pages" under "Welding Supply" or "Fire Protection". One 5 pound tank can process many kegs (see table "D").
3. **Tower Mounting:** DO NOT REMOVE INSULATION INSIDE OF STAINLESS STEEL TOWER. INSULATION KEEPS BEER IN CLEAR LINE COLD AND FRESH.

   Mounting Tower to Refrigerator Top: Remove the foam plug from the porthole and **DO NOT** reseal. Clearance in porthole is necessary for cold air to flow into the tower and keep the beer line cold.

   Mounting Tower to Counter Top: Remove the foam plug from the porthole and use to "bridge" the gap between the top of the cabinet and the underside of the counter. Leave adequate clearance for cold air to flow into the tower and keep the beer line cold.

USING YOUR BEVERAGE DISPENSER

Single Dispense Tower Kit

Connect (A) to (A) ,etc.....

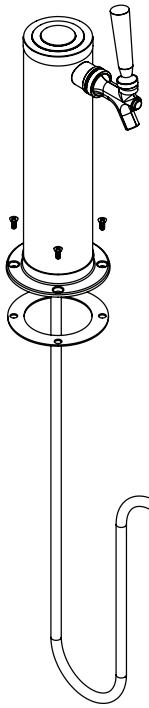

Single Dispense Tower

Figure 28

Figure 27

Hose clamps use for connections

(A) and (C)

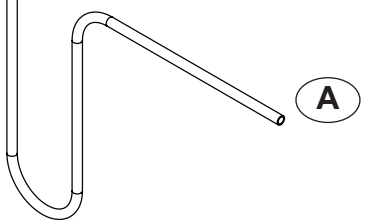

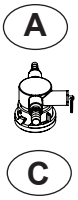

Figure 29

Keg Coupler

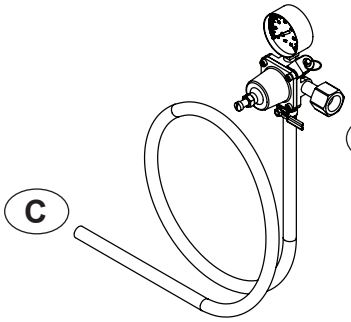

Regulator with red airline

Figure 30

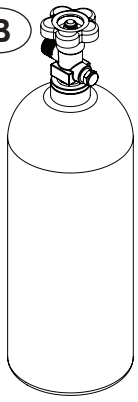

5 Pound Gas Tank

Figure 31

Double Dispense Tower Kit

Connect (A) to (A) ,etc.....

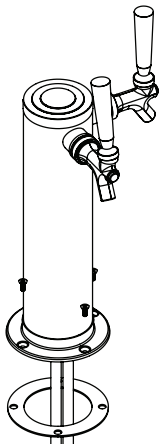

Figure 32 Double Dispense Tower

Figure 33

Hose clamps use for connections

(A) and (C)

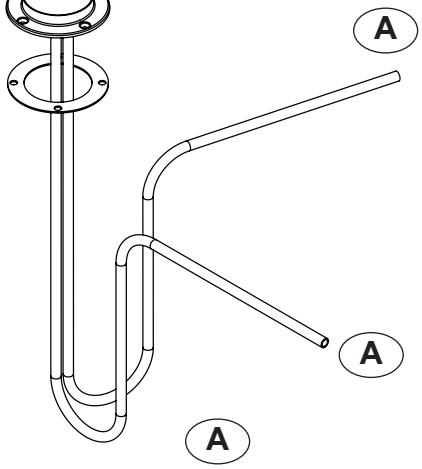

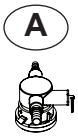

Keg Coupler

Figure 34

Keg Coupler

Figure 35

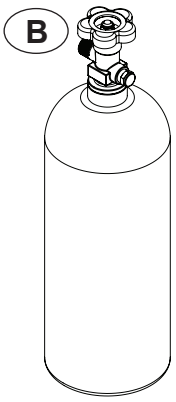

5 Pound Gas Tank

Figure 36

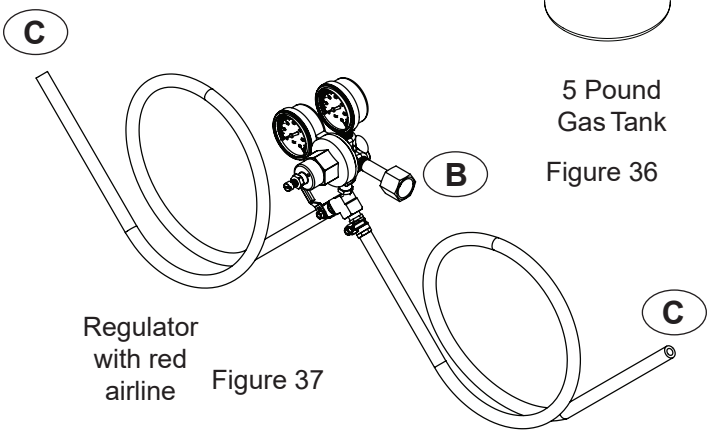

Regulator with red airline

Figure 37

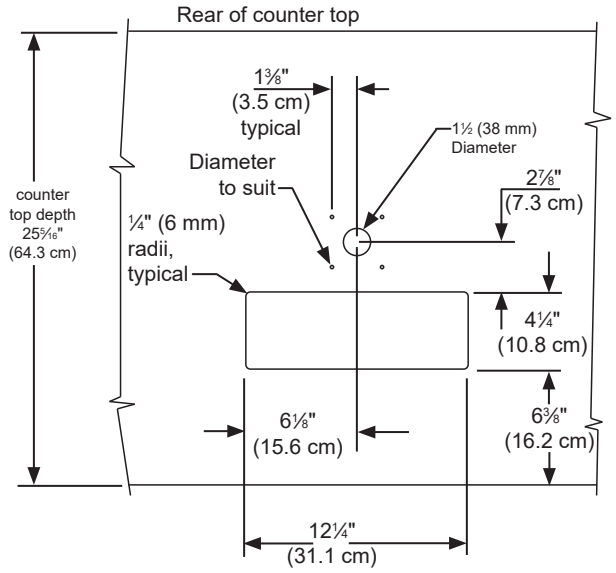

Figure 38

CAUTION

The cutout dimensions shown in Figure 38 are based on a 25⁵⁄₁₆" (64.3 cm) deep counter top. Your counter top may be different than this and require other front to back dimensioning. Refer to the product dimensions on page 6 when determining the required dimensions.

4. If you are installing your keg refrigerator under a counter you will need to drill 5 holes in the counter top to mount the tower. The first hole is a 1½" diameter hole located at the center of the tower for the beer line, locate approximately 13½" (34.3 cm) from the front edge of the counter top (based on a counter top depth of 25⁵⁄₁₆"). Next drill the 4 tower mounting holes per the dimensions in Figure 38. The hole diameter is dependent on the counter top material and if screw anchors are required. The screws supplied are in the literature pack and are a #10 x 1" type AB stainless steel screw. Mark and cut the rectangular cutout for the drain sump. After the holes are drilled and the keg refrigerator is in place under the counter top feed the beer line through the tower gasket, the 1½" hole in the counter top and the hole in the top of the keg refrigerator. Mount the tower to the counter top with the 4 screws provided. Place the counter top drain sump, from the literature pack, in the rectangular hole with the radius cutout to the rear around the tower and place the grate in the sump.
5. Mount the regulator to the gas tank (connection (B)). Note that the regulator has left hand threads and has to be turned counterclockwise to tighten. Tighten with the adjustable wrench or the 1⅛" open end wrench.
6. Connect the red air line(s) from the regulator to the **large** air line fitting on the keg coupler with a **large** hose clamp (connection (C)).
7. Connect the clear beer line from the tower to the **small** air line fitting on the keg coupler with a **small** hose clamp (connection (A)).
8. Locate the gas tank in the corner of the refrigerator as shown in Figure 41 and secure with the chain. Close the faucet handle on the tower.

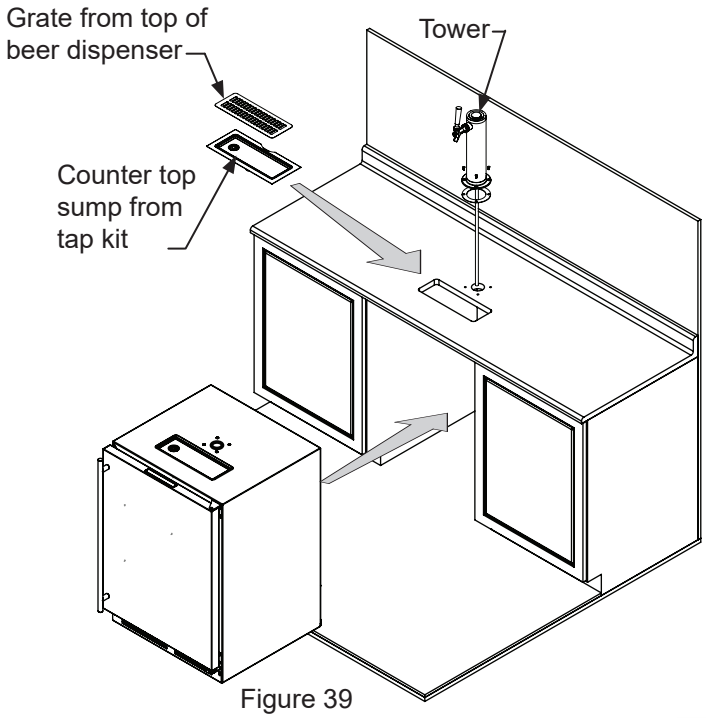

Figure 39

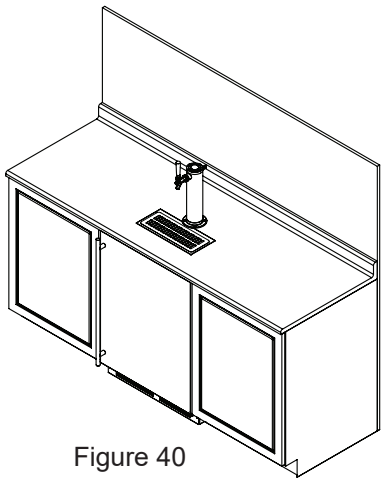

Figure 40

9. Hooking up the keg coupler to the keg: Verify the coupler is in the "OFF" position (see Figure 42a).Align the lugs on the keg with the corresponding openings on the keg coupler and turn clockwise until the coupler stops (about 90°). Push down and twist the top of the coupler clockwise to allow gas to enter the keg.

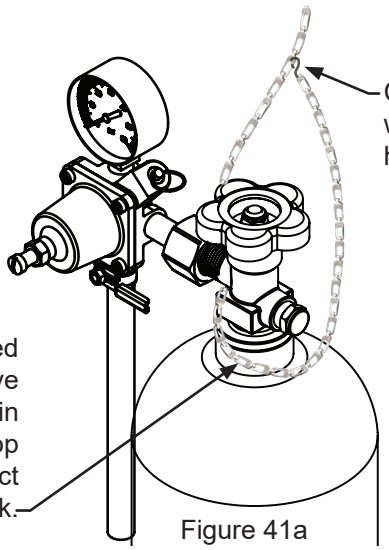

Figure 41a

Push faucet handle back toward tower to close the faucet

Chain-The chain is fastened and taped to the top of the interior liner. Remove the tape and secure the gas tank in place in the back right corner. Loop chain around top of tank and connect with "S" hook.

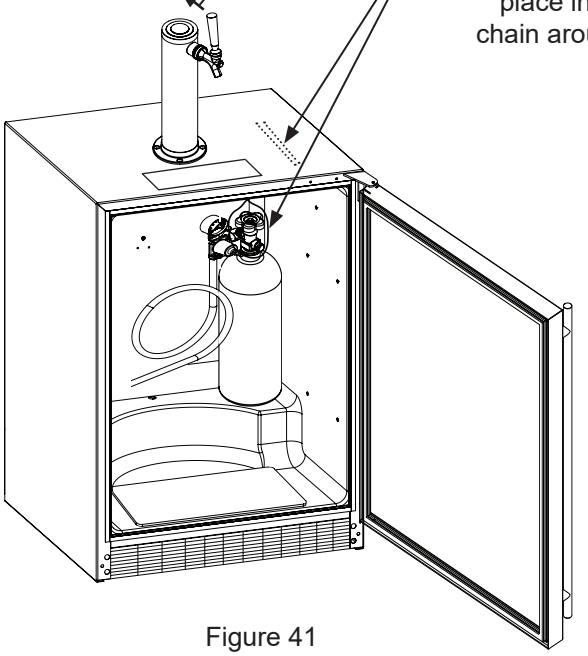

Figure 41

Rotate the top of the coupler counter clockwise to extend the coupler to the to the "OFF"position.

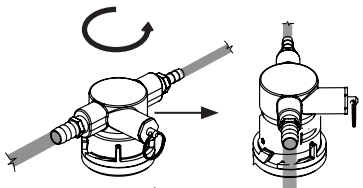

Figure 42a

Coupler extended

Figure 42

Optional gas tank external mounting bracket:

The optional mounting bracket is designed to hold the 5# gas cylinder that comes with the beer dispenser. Larger cylinders may be purchased from a third party and mounted externally. Use the hole port on the rear of the cabinet to run the gas line to the keg.

Many options are available for mounting the gas tank outside of the beer dispenser to gain additional cold storage space inside.

Secure the optional external mounting bracket on the back of the beer dispenser (this is ideal for mobile units) or mount within adjacent cabinetry (ideal for undercounter built-in units:

Mount the (4) screws (#10-32 x ¾" flathead machine screws) provided with the bracket in the rear of the appliance, see Figure 43. Do not completely tighten. Place the keyhole slots in the flanges of the bracket over the four screws and tighten them to secure the bracket to the back of the cabinet. The bracket can also be fastened to adjacent cabinetry using the provided #10 x ¾" wood screws.
Mark the hole locations where required using a pencil and the slots in the mounting bracket. Drill appropriate pilot holes (depending on the material you are mounting to) and secure the bracket per the above instructions.

NOTE

The foam insulation plugs provided in the portholes are **CRITICAL** to proper functioning of the unit and preventing frost build up that can cause damage to the unit and/or refrigerator contents. **ALWAYS** reseal the gas line porthole (Figure 43) with the provided insulation plugs once all lines have been properly installed.

NOTE

Consider the length of the red air line when choosing a place for the gas tank. The red air line supplied is 4 feet (1.2 meters) long.

With the gauges mounted to the gas tank place the tank in the mounting bracket.

Remove the foam plug from the hole port as shown in Figure 46, and feed the red gas line through the rear wall and out the coil cover on the inside of the cabinet. Connect the red gas line to the keg coupler.

Reseal the hole in the back of the cabinet with the foam plug. See Figure 47.

⚠ CAUTION

If the gas tank is placed on the floor it must be secured in the upright position with a chain or other means to prevent it from being tipped over.

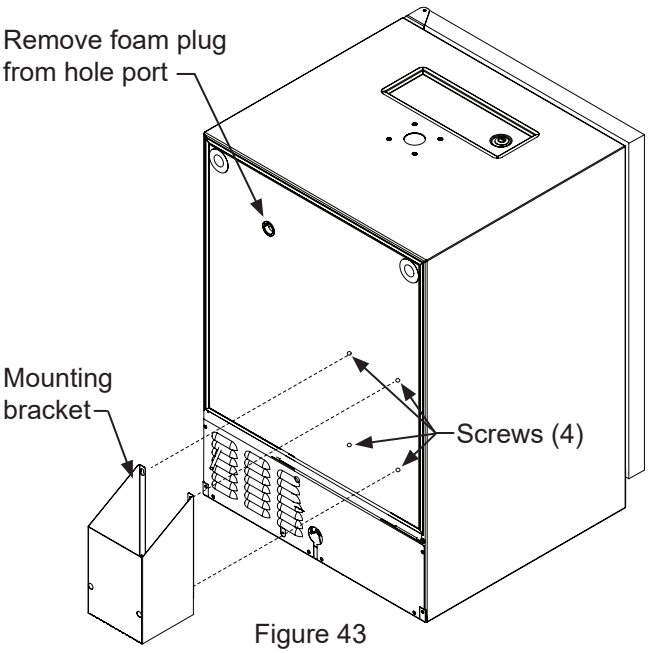

Figure 43

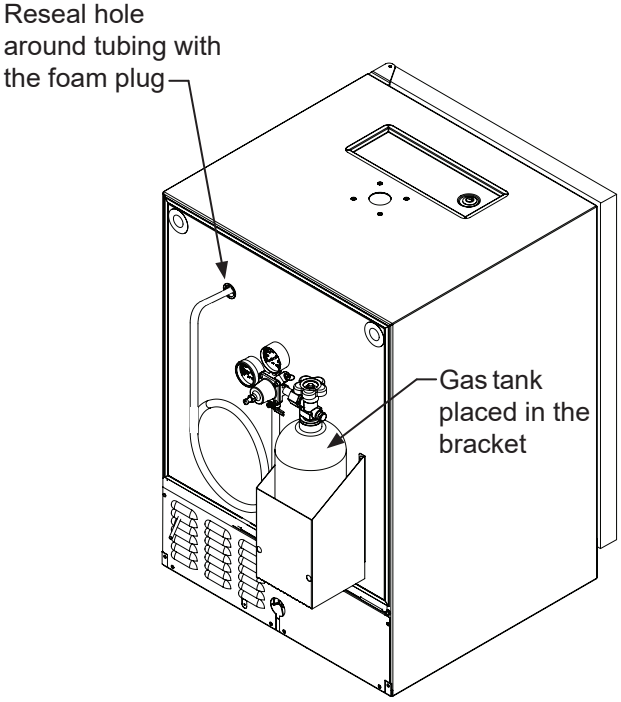

Figure 44

Gas Regulator (Single Dispense Tower)

Your beer dispenser comes equipped with a 5 pound gas tank and a single gauge regulator. The gauge reads the pressure being supplied to the beer keg. Follow the procedure below to adjust the pressure:
12-14 psi for lager beer
9-12 psi for ale's
3-8 psi for still wines
20-40 psi for sparkling wines

To adjust the pressure (Single Gauge):

1. Close the shutoff valve at the bottom of the regulator.
2. Be sure the faucet handle is closed on the tower (see Figure 47).
3. Loosen the lock nut by turning ↺ counterclockwise using the ½" open end wrench until loose, this will allow adjustment of the pressure adjustment screw.
4. With the flat bladed screwdriver turn the adjustment screw ↻ clockwise to increase the pressure or ↺ counterclockwise to decrease the pressure.
5. Open the shutoff valve on the bottom of the regulator. The gauge reading may drop but will return very quickly.
6. Pull the ring on the keg coupler to allow the gas to flow momentarily.
7. Make any fine adjustments if necessary with the adjustment screw.
8. Tighten the locknut with the ½" open end wrench by turning clockwise ↻.

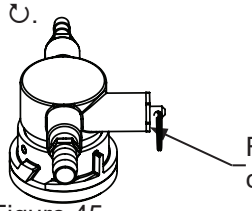

Figure 45

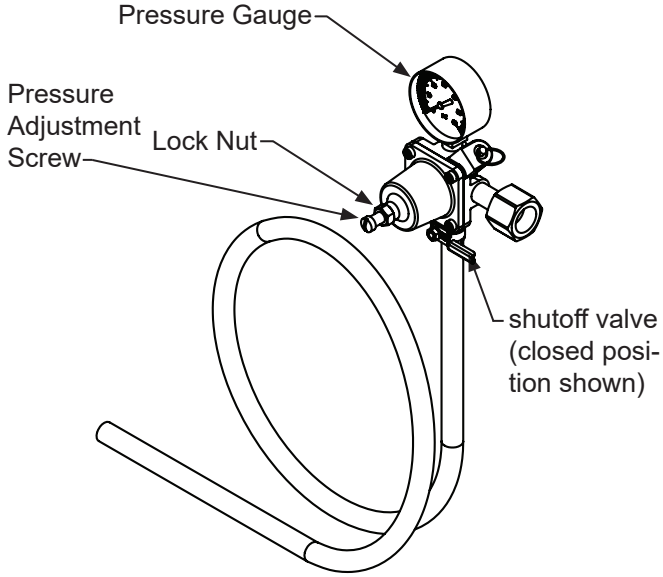

Figure 46 (Regulator for Single Dispense Tower)

Gas Regulator (Double Dispense Tower)

Your beer dispenser comes equipped with a 5 pound gas tank and a dual gauge regulator. The lower gauge should be reading approximately 750 psi (52 bar) when the tank is properly filled and the tank is not in the refrigerator (at room temperature). The tank will read less when chilled. Use this lower gauge as an indicator of how much gas you have left in the tank.

The upper gauge reads the pressure being supplied to the beer keg. Follow the procedure below to adjust the pressure:
12-14 psi for lager beer
9-12 psi for ale's
3-8 psi for still wines
20-40 psi for sparkling wines

To adjust the pressure (Upper Gauge):

1. Close the shutoff valves at the bottom of the regulator.
2. Be sure the faucet handle is closed on the tower (see Figure 48).
3. Loosen the lock nut by turning ↺ counterclockwise using the ½" open end wrench until loose, this will allow adjustment of the pressure adjustment screw.
4. With the flat bladed screwdriver turn the adjustment screw ↻ clockwise to increase the pressure or ↺ counterclockwise to decrease the pressure.
5. Open the shutoff valve on the bottom of the regulator. The gauge reading may drop but will return very quickly.
6. Pull the ring on the keg coupler to allow the gas to flow momentarily.
7. Make any fine adjustments if necessary with the adjustment screw.
8. Tighten the locknut with the ½" open end wrench by turning clockwise ↻

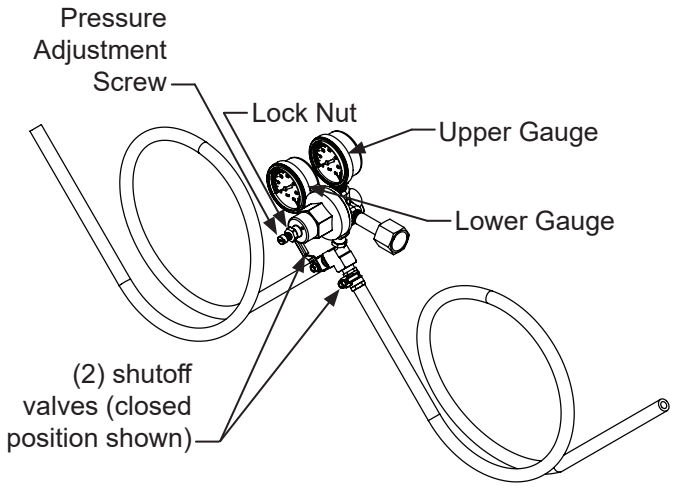

Figure 47 (Regulator for Double Dispense Tower)

Drain kit (All Models): The drain kit is shipped in place and ready to use. **To empty:** Pull drain hose out of bottle cap, remove bottle from unit, unscrew cap and discard waste and rinse bottle. Reinstall bottle in unit.

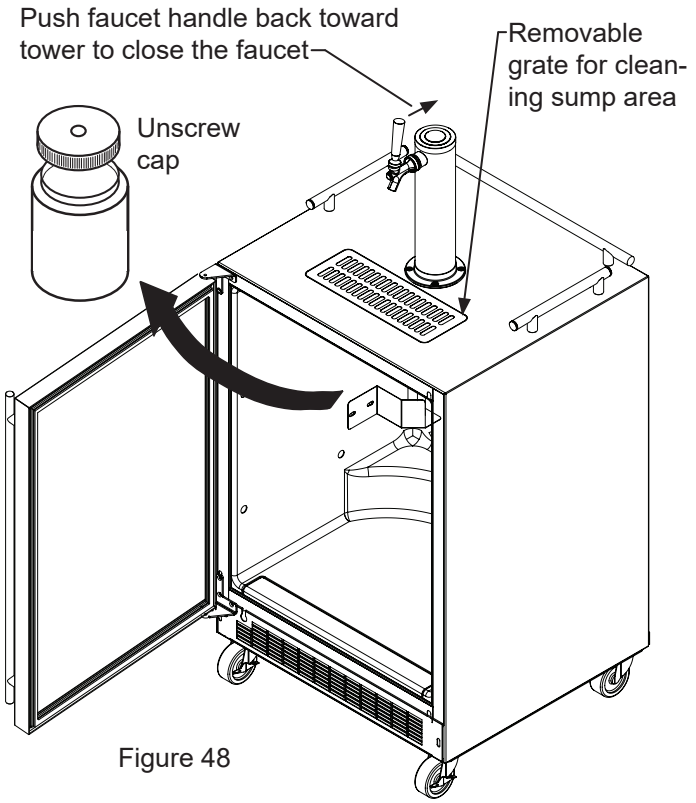

Figure 48

Cleaning the drain sump:

On a **free standing beverage dispenser** remove the Marvel grate from in front of the tower, clean with soap and water and dry before reinstalling. Clean the sump area with soapy water and dry. (See figure 48).

On a **built in beverage dispenser** remove the Marvel grate and counter top sump, clean with soap and water and dry before reinstalling. Clean the sump area with soapy water and dry. (See Figure 49).

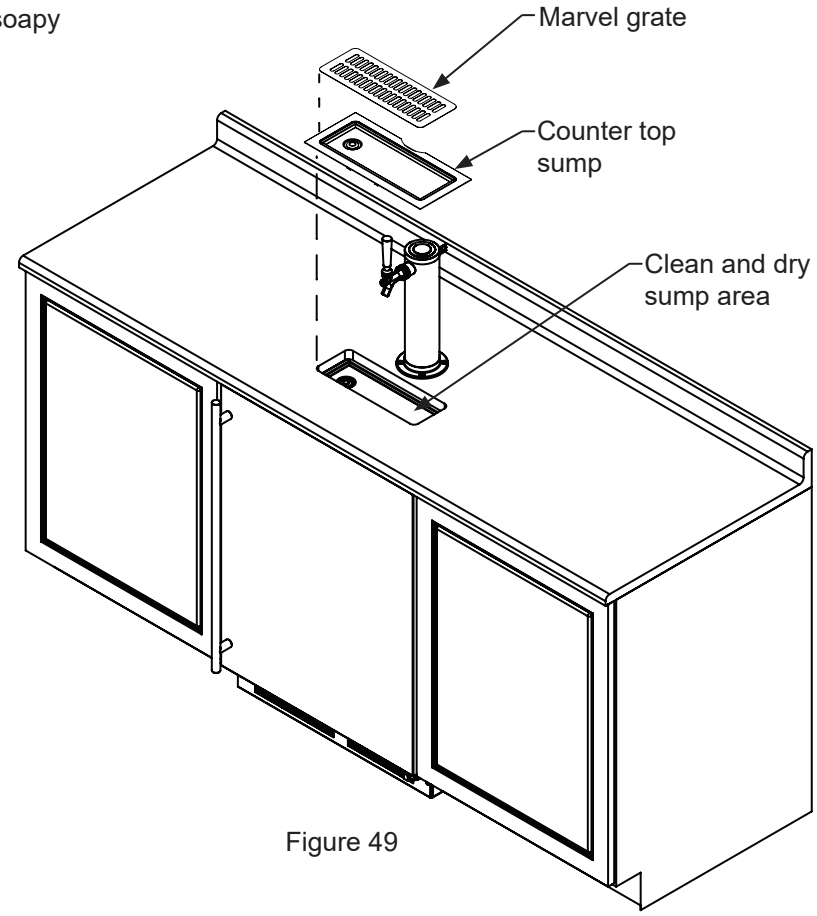

Figure 49

Cleaning and Maintaining Dispensing System

The dispensing system needs to be cleaned between usage to prevent spoilage and/or foul taste in your beer.

Keg Coupler Cleaning

Remove the keg coupler from the keg if necessary. Close the gas valve(s) below the regulator, remove both the red gas line(s) and clear beer line(s) from the keg coupler(s) by removing the plastic hose clamps (See Figure 50). Soak and brush the keg coupler in hot water or a sanitizing solution. Rinse thoroughly with clean water. Dry all parts and reassemble.

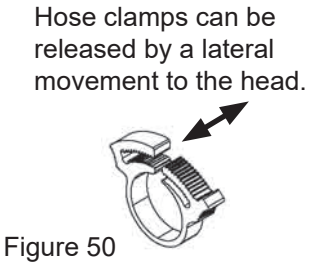

Figure 50

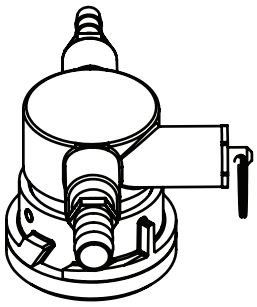

Figure 51

Faucet Cleaning

Turn off the gas supply with the shutoff valve(s) under the regulator (see Figure 46 or Figure 47) and open the faucet to relieve the pressure. To remove the faucet from the tower use the spanner wrench provided. Place the pin on the wrench into the hole on the faucet collar and turn clockwise ↻ to remove the faucet. (See Figure 52).

Remove the knurled cap from the faucet body just below the handle and pull the handle assembly from the faucet. This will allow the shaft to be removed from the back of the faucet, see Figure 53.

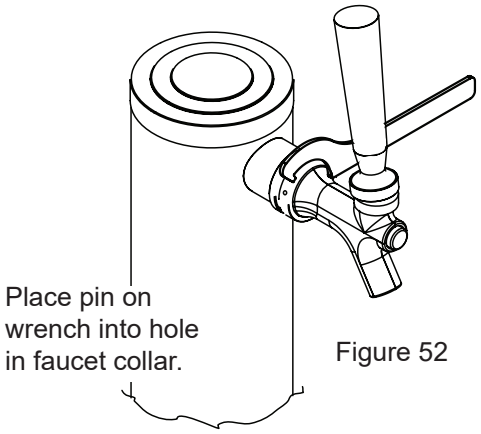

Figure 52

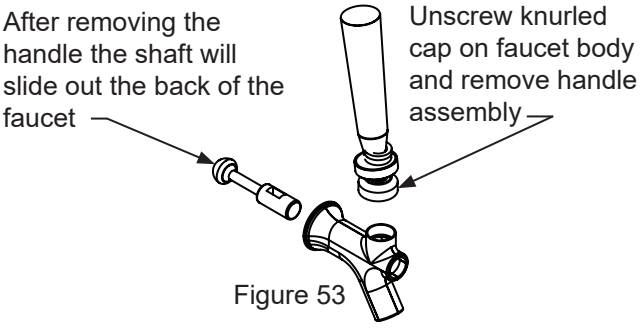

Figure 53

Soak all faucet parts in hot clear water or a solution of hot water and a sanitizing solution. Do not use soap. Rinse thoroughly with clean water.

Reassemble faucet, assemble faucet to tower (be sure faucet is in off position), and turn on gas valve.

Tap Cleaning Kit

This is an optional item (part number 42242373) Kit includes everything to quickly clean tap. Includes cleaning solution, pump, mixing bottle, brush and wrench.

Cleaning the beer line (using tap cleaning kit 42242373):

With the faucet removed from the tower (see page 19) and the keg coupler removed from the keg (see page 19), place the end of the beer line in a pail or pan. Secure the pump to the tower with the coupler nut provided on the pump assembly. Pump a sanitizer / cleaner through the beer line until clean. Rinse the pump bottle with hot water, and using the pump, flush the beer line 2 or 3 times with clean hot water.

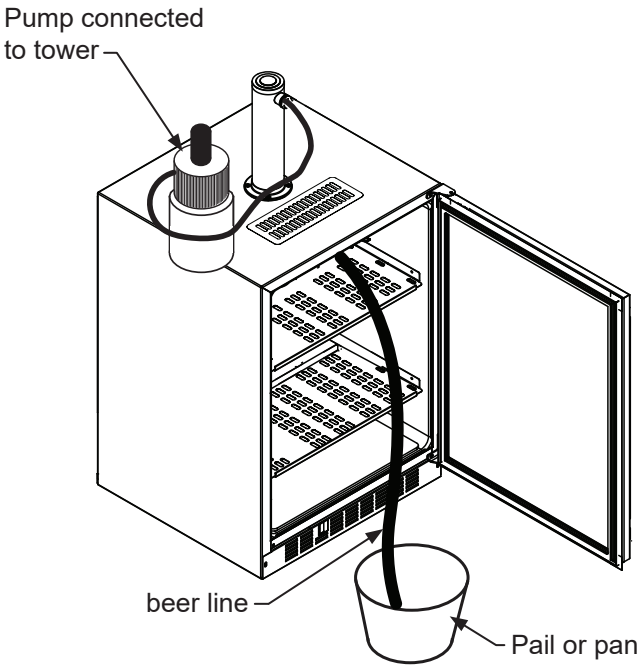

Figure 54

Front Grille

Be sure that nothing obstructs the required air flow openings in front of the cabinet. At least once or twice a year, brush or vacuum lint and dirt from the front grille area (see page 4).

⚠ CAUTION

SHOCK HAZARD: Disconnect electrical power from the appliance before cleaning with soap and water.

Cabinet

The stainless steel cabinet can be washed with either a mild soap and water and thoroughly rinsed with clear water. NEVER use abrasive scouring cleaners. Dry thoroughly with a terry towel.

Interior

Wash interior compartment with mild soap and water. Do NOT use an abrasive cleaner, solvent, polish cleaner or undiluted detergent.

Care of Appliance

1. Avoid leaning on the door, you may bend the door hinges or tip the appliance.
2. Exercise caution when sweeping, vacuuming or mopping near the front of the appliance. Damage to the grille can occur.
3. Periodically clean the interior of the appliance as needed.

In the Event of a Power Failure

If a power failure occurs, try to correct it as soon as possible. Minimize the number of door openings while the power is off so as not to adversely affect the appliance's temperature.

Long term storage / winterization:

1. Time to Winterize, when the daily low ambient temperature is at or below 38F.

⚠ CAUTION

Operating of the unit at ambient temperatures below the recommended Winterization temperature will void your warranty.

2. Turn unit off, (see page 9).
3. Remove all contents.
4. If necessary, move the unit so you can gain access to the rear of the product.
5. Unplug the unit from the power outlet.
6. It is also recommended that the power to the outlet be turned-off if the circuit is not required for other items during the Winter season.
7. Shut-off gas tank valve.
8. Drain beer line(s)
   a. Remove Sankey tap (keg coupler), (see page 19).
   b. Remove faucet on tower, (see page 19).
   c. Beer lines will gravity drain.
   d. Clean beer line tubing, (see page 20).
9. Disassemble faucet and clean, (see page 19).
10. Soak and clean Sankey Low-Boy tap, (see page 19).
11. When cleaning unit pay particular attention to any cracks and crevices that may have accumulated dirt and debris.
12. Remove the front toe-grille, (see Figure 54 and Figure 49), and use a brush and vacuum to clean dirt and debris from beneath the unit.
13. Thoroughly clean the toe-grille and re-install on the unit.
14. Remove the rear access cover, (see Figure 57), and use a brush and vacuum to clean dirt and debris from the machine compartment.
    - If the plastic defrost drain pan located under the compressor contains water, use a sponge to remove as much water as possible
15. Thoroughly clean the rear access cover and re-install on the unit.
16. Wipe down all interior surfaces with anti-bacterial cleaner to be followed with clean rinse water to remove any residual chemicals which could cause staining. Do not use any abrasive cleaners or scouring pads.
    - Remove plastic floor protector and stainless steel lower edge guard to clean underneath.

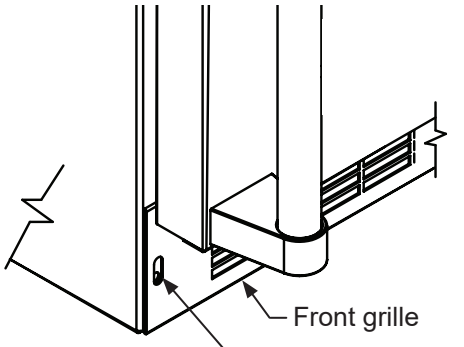

Figure 55

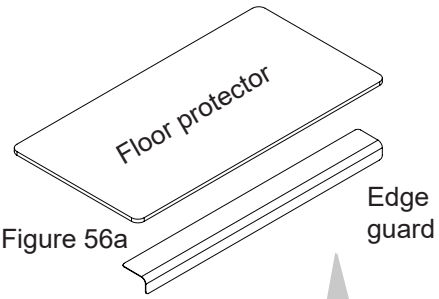

Figure 56a

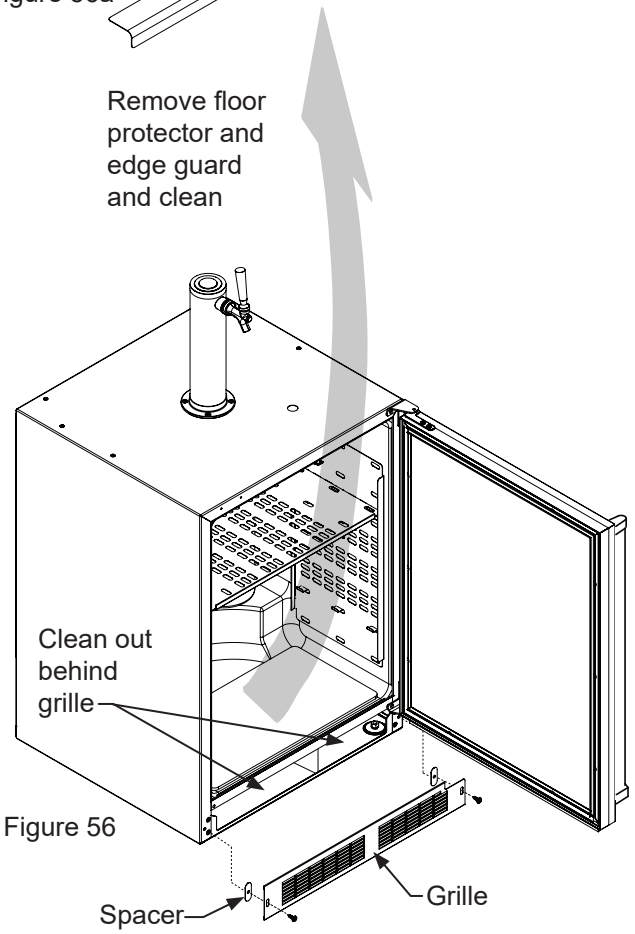

Figure 56

1. Leave door open and allow to completely dry out before closing door.
2. Thoroughly clean the door gasket with anti-bacterial cleaner to be followed with clean rinse water to remove any residual chemicals.
3. Thoroughly clean the exterior with a cleaner approved for stainless steel . Do not use any abrasive cleaners or scouring pads.
4. Any mounting hardware / fasteners that are showing signs of corrosion should be replaced.
5. Once the exterior has been thoroughly cleaned, you may want to apply a coating of car wax to help protect against spotting from moisture, dirt, and debris that may accumulate on the surfaces during the Winterization period.
6. Do not place a cover on the unit, as this can trap condensation.

After completion of the above, you may choose to store the unit indoors, although this is not required.

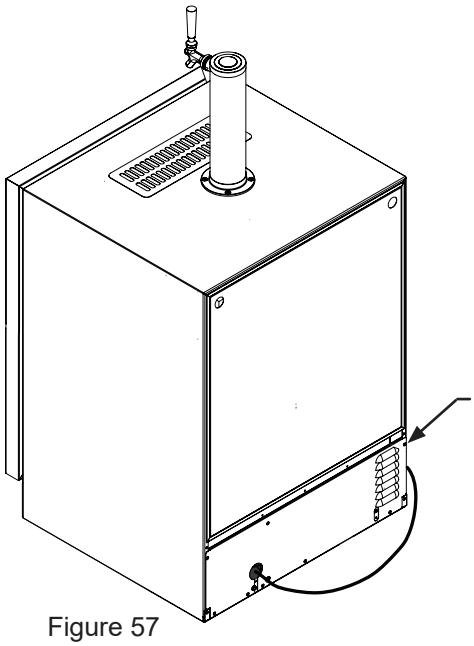

Figure 57

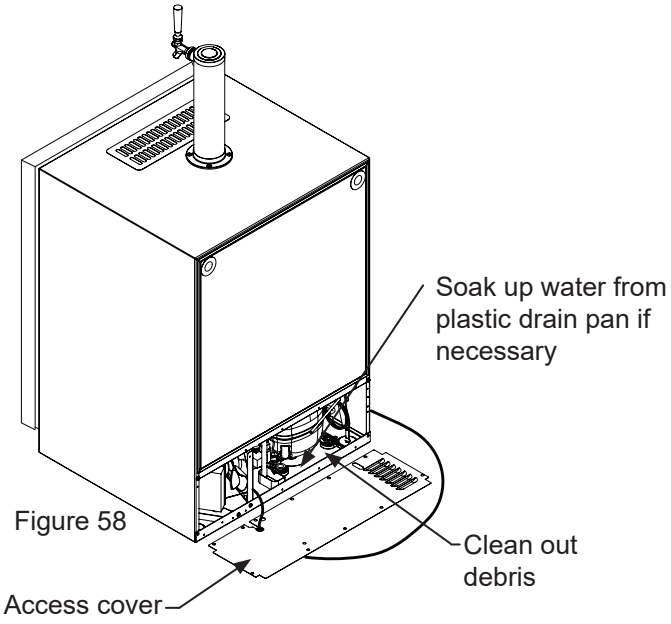

Figure 58

Start-Up After Long-Term Storage:

1. Connect the unit to electrical power.
2. If stored outside, it is recommended that the unit again be thoroughly inspected per the storage instructions above to address any dirt or debris from the weather and/or animals/insects.
3. Turn unit on and confirm your desired control settings.
4. Allow 24-hrs for the unit to stabilize before loading contents.

STAINLESS STEEL MAINTENANCE AND ENERGY SAVING TIPS

Background

Stainless steel does not stain, corrode, or rust as easily as ordinary steel, but it is not stain or corrosion proof. Stainless steels can discolor or corrode if not maintained properly.

Stainless steels differ from ordinary carbon steels by the amount of chromium present. It is this chromium that provides an invisible protective film on the surface called chrome-oxide. This protective chrome-oxide film on the surface can be damaged or contaminated, which may result in discoloration, staining, or corrosion of the base metal.

Care & Cleaning

Routine cleaning of the stainless steel surfaces will serve to greatly extend the life of your product by removing contaminants. This is especially important in coastal areas which can expose the stainless to severe contaminants such as halide salts, (sodium chloride).

It is strongly recommended to periodically inspect and thoroughly clean crevices, weld points, under gaskets, rivets, bolt heads, and any locations where small amounts of liquid could collect, become stagnant, and concentrate contaminates. Additionally, any mounting hardware that is showing signs of corrosion should be replaced.

Frequency of cleaning will depend upon the installation location, environmental, and usage conditions.

Choosing a Cleaning Product

The choice of a proper cleaning product is ultimately that of the consumer, and there are many products from which to choose. Depending upon the type of cleaning and the degree of contamination, some products are better than others.

Typically the most effective and efficient means for routine cleaning of most stainless steel products is to give the surfaces a brisk rubbing with a soft cloth soaked in warm water and a gentle detergent, or mild mixture of ammonia. Rubbing should, to the extent possible, follow the polish lines of the steel, and always insure thorough rinsing after cleaning.

Although some products are called "stainless steel cleaners," some may contain abrasives which could scratch the surface, (compromising the protective chrome-oxide film), and some many contain chlorine bleach which will dull, tarnish or discolor the surface if not completely removed.

After the stainless surfaces have been thoroughly cleaned, a good quality car wax may be applied to help maintain the finish.

NOTE

Stainless steel products should never be installed, or stored in close proximity to chlorine chemicals.

Whichever cleaning product you chose, it should be used in strict accordance with the instructions of the cleaner manufacturer.

The following suggestions will minimize the cost of operating your refrigeration appliance.

1. Do not install your appliance next to a hot appliance (cooker, dishwasher, etc.), heating air duct, or other heat sources.
2. Install product out of direct sunlight.
3. Ensure the front grille vents at front of appliance beneath door are not obstructed and kept clean to allow ventilation for the refrigeration system to expel heat.
4. Plug your appliance into a dedicated power circuit. (Not shared with other appliances).
5. When initially loading your new product, or whenever large quantities of warm contents are placed within refrigerated storage compartment, minimize door openings for the next 12 hours to allow contents to pull down to compartment set temperature.
6. Maintaining a relatively full storage compartment will require less appliance run time than an empty compartment.
7. Ensure door closing is not obstructed by contents stored in your appliance.
8. Allow hot items to reach room temperature before placing in product.
9. Minimize door openings and duration of door openings.
10. Use the warmest temperature control set temperature that meets your personal preference and provides the proper storage for your stored contents.
11. When on vacation or away from home for extended periods, set the appliance to warmest acceptable temperature for the stored contents.
12. Set the control to the “off” position if cleaning the appliance requires the door to be open for an extended period of time.

If Service is Required:

- If the product is within the first year warranty period please contact your dealer or call Marvel Customer Service at 800.223.3900 for directions on how to obtain warranty coverage in your area.
- If the product is outside the first year warranty period, Marvel Customer Service can provide recommendations of service centers in your area. A listing of authorized service centers is also available at www.marvelrefrigeration.com under the service and support section.
- In all correspondence regarding service, be sure to give the service number, serial number, and proof of purchase.
- Try to have information or description of nature of the problem, how long the appliance has been running, the room temperature, and any additional information that may be helpful in quickly solving the problem.
- Table "E" is provided for recording pertinent information regarding your product for future reference.

For Your Records	
Date of Purchase	
Dealer's name	
Dealer's Address	
Dealer's City	
Dealer's State	
Dealer's Zip Code	
Appliance Serial Number	
Appliance Service Number	
Date Warranty Card Sent (Must be within 10 days of purchase).	

Table E

Before You Call for Service

If the appliance appears to be malfunctioning, read through this manual first. If the problem persists, check the trouble-shooting guide below. Locate the problem in the guide and refer to the cause and its remedy before calling for service. The problem may be something very simple that can be solved without a service call. However, it may be required to contact your dealer or a qualified service technician.

⚠ WARNING

Electrocution Hazard

- Never attempt to repair or perform maintenance on the appliance until the main electrical power has been disconnected. Turning the appliance control "OFF" does not remove electrical power from the unit's wiring.
- Replace all parts and panels before operating.

⚠ CAUTION

In the unlikely event you lose cooling in your unit, **do not unplug the product from the electric supply**, but do call a qualified service technician immediately. It is possible that the loss of cooling capacity is a result of excessive frost build-up on the evaporator cooling coil. In this case, removing power to the unit will result in the melting of this excessive quantity of ice, which could generate melt water that exceeds the capacity of the defrost drain system and could result in water damage to your home. The end-user will be ultimately responsible for any water damage caused by prematurely turning the unit off without appropriately managing the excess water run-off.

Problem	Possible Cause	Remedy
Appliance not cold enough (See “Adjusting the temperature" on page 9)	• Control set too warm • Content temperature not stabilized.	• Adjust temperature colder. Allow 24 hours for temperature to stabilize.
	• Excessive usage or prolonged door openings.	• Allow temperature to stabilize for at least 24 hours.
	• Airflow to front grille blocked.	• Airflow must not be obstructed to front grille. See “clearances” on page 4.
	• Door gasket not sealing properly.	• Replace door gasket.
Appliance too cold (See “Adjusting the Temperature” on page 9)	• Control set too cold	• Adjust temperature warmer. Allow 24 hours for temperature to stabilize.
	• Door gasket not sealing properly.	• Replace door gasket.
Noise or Vibration	• Appliance not level	• Level appliance, see “Leveling Legs” on page 4.
	• Fan hitting tube obstruction.	• Contact a qualified service technician.
Appliance will not run.	• Appliance turned off	• Turn appliance on. See “Starting your appliance” on page 9.
	• Power cord not plugged in.	• Plug in power cord.
	• No power at outlet.	• Check house circuit.

HOUSEHOLD PRODUCT WARRANTY

Marvel Refrigeration (Marvel) Limited Warranty

ONE YEAR LIMITED PARTS & LABOR WARRANTY

For one year from the date of original purchase, this warranty covers all parts and labor to repair or replace any part of the product that proves to be defective in materials or workmanship. For products installed and used for normal residential use, material cosmetic defects are included in this warranty, with coverage limited to 60 days from the date of original purchase. All service provided by Marvel under the above warranty must be performed by a Marvel factory authorized servicer, unless otherwise specified by Marvel. Service provided during normal business hours.

TWO YEAR LIMITED PARTS & LABOR WARRANTY (MARVEL PROFESSIONAL PRODUCTS)

For two years from the date of original purchase, this warranty covers all parts and labor to repair or replace any part of the product that proves to be defective in materials or workmanship. For products installed and used for normal residential use, material cosmetic defects are included in this warranty, with coverage limited to 60 days from the date of original purchase. All service provided by Marvel under the above warranty must be performed by a Marvel factory authorized servicer, unless otherwise specified by Marvel. Service provided during normal business hours.

AVAILABLE THIRD YEAR LIMITED WARRANTY (MARVEL PROFESSIONAL PRODUCTS)

For designated Marvel Professional product, Marvel offers a one year extension of the two year warranty coverage from the date of purchase, free of charge. To take advantage of this third year warranty, you must register your product with Marvel within 60 days from the date of purchase at marvelrefrigeration.com and provide proof of purchase.

LIMITED FIVE YEAR SEALED SYSTEM WARRANTY

For five years from the date of original purchase, Marvel will repair or replace the following parts, labor not included, that prove to be defective in materials or workmanship: compressor, condenser, evaporator, drier, and all connecting tubing. All service provided by Marvel under the above warranty must be performed by a Marvel factory authorized servicer, unless otherwise specified by Marvel. Service provided during normal business hours.

WARRANTY TERMS

These warranties apply only to products installed in any one of the fifty states of the United States, the District of Columbia, or the ten provinces of Canada. The warranties do not cover any parts or labor to correct any defect caused by negligence, accident or improper use, maintenance, installation, service, repair, acts of God, fire, flood or other natural disasters. The product must be installed, operated, and maintained in accordance with the Marvel User Guide.

The remedies described above for each warranty are the only ones that Marvel will provide, either under these warranties or under any warranty arising by operation of law. Marvel will not be responsible for any consequential or incidental damages arising from the breach of these warranties or any other warranty, whether express, implied, or statutory. Some states do not allow the exclusion or limitation of incidental or consequential damages, so the above limitation or exclusion may not apply to you. These warranties give you specific legal rights, and you may also have other rights which vary from state to state.

Any warranty that may be implied in connection with your purchase or use of the product, including any warranty of merchantability or any warranty fit for a particular purpose is limited to the duration of these warranties, and only extends to five years in duration for the parts described in the section related to the five year limited warranty above. Some states do not allow limitations on how long an implied warranty lasts, so the above limitations may not apply to you.

- The warranties only apply to the original purchaser and are non-transferable.
- These warranties cover products installed and used for normal residential use only.
- The warranties apply to units operated outside only if designed for outdoor use by model and serial number.
- Replacement water filters, light bulbs, and other consumable parts are not covered by these warranties.
- The start of Marvel's obligation is limited to four years after the shipment date from Marvel.
- In-home instruction on how to use your product is not covered by these warranties.
- Food, beverage, and medicine loss are not covered by these warranties.
- If the product is located in an area where Marvel factory authorized service is not available, you may be responsible for a trip charge or you may be required to bring the product to a Marvel factory authorized service location at your own cost and expense.
- Units purchased after use as floor displays, and/or certified reconditioned units, are covered by the limited one year warranty only and no coverage is provided for cosmetic defects.
- Signal issues related to Wi-Fi connectivity are not covered by these warranties.

For parts and service assistance, or to find Marvel factory authorized service near you, contact Marvel Refrigeration:
MarvelRefrigeration.com • techsupport@MarvelRefrigeration.com • +616.754.5601
1260 E. Van Deinse St., Greenville, MI 48838

www.marvelrefrigeration.com

Marvel Refrigeration
1260 E. Van Deinse St.
Greenville MI 48838

800.223.3900

41015258-EN Rev B
1/15/20

All specifications and product designs subject to change without notice. Such revisions do not entitle the buyer to corresponding changes, improvements, additions, replacements or compensation for previously purchased products.

EN Installation, Operation and Maintenance Instructions
FR Instructions d'installation, d'utilisation et d'entretien

Beverage Dispensers
Distributeurs de boissons

ML24BN
MO24BN

CONTENU

Contenu :

Informations de sécurité....2
Déballage de votre appareil 3
Enregistrement de la garantie 3
Installation de votre appareil 4
Dégagements par rapport à l'armoire 4
Mise à niveau de l'appareil 4
Raccordement électrique....5
Dimensions du produit - Simple et double robinet 6
Dimensions du produit mobile 7
Utilisation de votre commande électronique - Modèles d'intérieur 8
Démarrage de votre appareil 8
Mode veille 8
Mise en marche et arrêt de votre appareil 8
Réglage de la température 9
Mode température 9
Codes d'erreur des capteurs de température 9
Verrouillage des commandes 10
Alertes....10
Porte entrouverte 10
Panne de secteur 10
Alerte de température 10
Mode vacances 11
Utilisation de votre commande électronique - Modèles d'extérieur....12
Installation de panneau de revêtement 13
En utilisant votre distributeur de boisson 17
Configurations des étagères 17
Ensemble de mise en perce et montage....18
Support optionnel de montage pour bouteille extérieure de gaz 22
Régulateur de gaz 23
Kit de drainage 24
Entretien et nettoyage 24
Nettoyage de puisard de drainage 24
Kit de nettoyage de mise en perce 25
Nettoyage de robinet....25
Nettoyage du coupleur de fût 25
Grille frontale....26
Meuble 26
Intérieur 26
Conseils d'entretien en acier inoxydable et d'économie d'énergie 29
Obtention de service 30
Dépannage....31
Garantie....32

Importantes instructions de sécurité

Les avertissements et les instructions de sécurité qui apparaissent dans ce guide n'ont pas la prétention de couvrir toutes les conditions et situations possibles pouvant arriver. Il faut faire preuve de bon sens, de précautions et de soins, pour installer, utiliser ou entretenir cet appareil.

Reconnaissance des symboles, des mots et des étiquettes concernant la sécurité.

AVERTISSEMENT

AVERTISSEMENT - Risque possible de décès ou de blessure grave si vous ne suivez pas les instructions.

ATTENTION

ATTENTION - Risques ou pratiques dangereuses pouvant entraîner des blessures individuelles, des dégâts matériels ou des dommages au produit.

REMARQUE

REMARQUE - Information importante pour réaliser une installation et une utilisation sans problèmes.

DÉBALLAGE DE VOTRE APPAREIL

⚠ AVERTISSEMENT

AVERTISSEMENT
RISQUE DE POIDS EXCESSIF
Utilisez deux personnes ou plus pour déplacer le produit. Sinon vous pourriez vous blesser.

Enlèvement de l'emballage intérieur

Votre réfrigérateur a été emballé pour l'expédition avec toutes les pièces pouvant être endommagées par le mouvement solidement attachées. Enlevez les matériaux d'emballage intérieur et toute bande maintenant des composants intérieurs en place. Le manuel de l'utilisateur est envoyé à l'intérieur de l'appareil dans un sac en plastique, accompagné de la carte d'enregistrement de la garantie, et d'autres articles accessoires.

Important

Conservez votre carton d'emballage jusqu'à ce que votre réfrigérateur ait été complètement inspecté et trouvé en bon état. S'il présentait des dommages, cet emballage serait nécessaire comme preuve qu'ils sont survenus durant le transit. Ensuite veuillez mettre tous ces matériaux d'emballage au rebut d'une façon responsable.

⚠ AVERTISSEMENT

AVERTISSEMENT - Jetez bien les sacs en plastique qui représentent un risque de suffocation.

Note pour le client

Cette marchandise a été soigneusement et complètement inspectée avant de quitter notre usine. La responsabilité pour sa livraison sûre a été assumée par le revendeur à l'acceptation de cette expédition. Les réclamations pour perte ou dommages survenus durant le transit sont à adresser au revendeur.

REMARQUE

NE RENVOYEZ PAS DE MARCHANDISE ENDOMMAGÉE AU FABRICANT – DÉPOSEZ UNE RÉCLAMATION AUPRÈS DU REVENDEUR.

⚠ ATTENTION

Si l'appareil a été livré, manipulé ou entreposé dans une position autre que debout, pendant une durée quelconque, laissez-le reposer debout pendant au moins 24 heures avant de la brancher électriquement. Cela assurera le retour de l'huile au compresseur. Un branchement immédiat de l'appareil pourrait endommager des parties internes.

Enregistrement de la garantie

Il est important que vous postiez votre carte de garantie immédiatement après avoir pris livraison de votre réfrigérateur.

Enregistrment en ligne disponible sur www.marvelrefrigeration.com

Les informations suivantes seront nécessaires au moment de l'enregistrement de votre appareil :
Numéro de service
Numéro de série
Date d'achat
Nom et adresse du revendeur

Le numéro de service et le numéro de série se trouvent sur la plaque signalétique qui est située à l'intérieur de l'armoire, du côté gauche près du haut (Voyez la Figure 1).

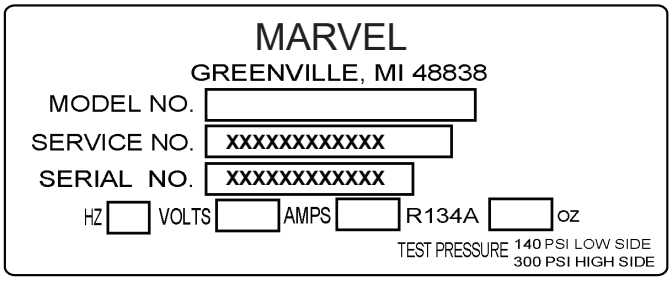

Figure 1

⚠ AVERTISSEMENT

AVERTISSEMENT - Contribuez à éviter des tragédies
L'emprisonnement d'enfants et leur asphyxie ne sont pas des problèmes du passé. Des épaves de réfrigérateurs abandonnés continuent de présenter un danger - même en restant dehors pour «juste quelques heures».

Si vous devez vous débarrasser de votre vieil appareil de refroidissement, veuillez suivre ces instructions pour aider à éviter des accidents possibles.

Avant de jeter votre vieux réfrigérateur ou congélateur :
- Démontez ses portes ou enlevez ses tiroirs.
- Laissez les étagères en place de façon à ce que des enfants ne puissent pas facilement monter dedans.

INSTALLATION DE VOTRE APPAREIL

Choix de l'emplacement

Un bon emplacement assurera une performance de pointe pour votre appareil. Nous recommandons un endroit où l'appareil ne sera pas exposé directement au rayonnement solaire et restera écarté de sources de chauffage. Pour assurer que les performances de votre produit soient au niveau de ses spécifications, la plage de températures recommandée au lieu d'installation sera de 55 à 100°F (13 à 38 °C).

Dégagements par rapport à l'armoire

Une ventilation est nécessaire depuis la section frontale du bas de l'armoire. Gardez cette zone libre et exempte de toutes obstructions. Des meubles et comptoirs peuvent être installés autour de l'unité de façon adjacente dans la mesure où sa grille frontale restera non obstruée. Les modèles à revêtement de porte avec charnières articulées sont prévus pour des applications encastrées uniquement.

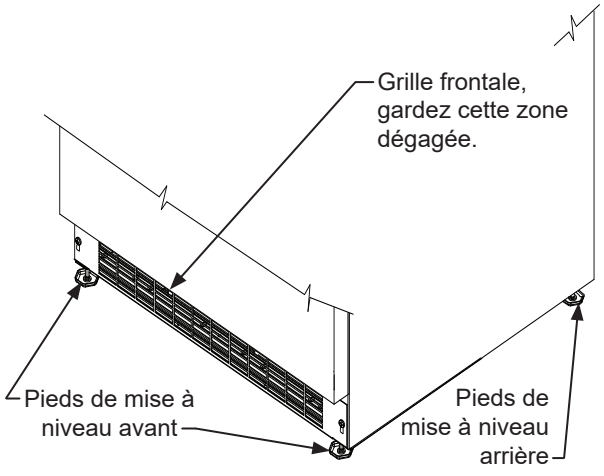

Figure 2

Pieds de mise à niveau

Des pieds réglables aux angles avant et arrière de l'armoire doivent être ajustés pour qu'elle soit fermement positionnée au sol et bien d'aplomb, d'un côté à l'autre et d'avant en arrière. La hauteur totale de votre appareil Marvel peut être ajustée entre le minimum (en vissant les pieds de mise à niveau, CW ↻) et le maximum (en dévissant les pieds de mise à niveau CCW ↺) des dimensions comme c'est montré au Tableau «A».

Pour régler ces pieds de mise à niveau, placez l'appareil sur une surface solide, en protégeant le sol en dessous pour ne pas le rayer. Avec l'aide d'une autre personne, inclinez vers l'arrière de l'appareil pour accéder aux pieds de mise à niveau de l'avant. Levez ou abaissez ces pieds à la hauteur requise en les tournant. Répétez la procédure pour les pieds arrière en inclinant le cave à vin vers l'avant en faisant attention. Sur une surface plane, vérifiez le niveau de l'appareil et ajustez les pieds en conséquence.

Les vis de la grille frontale peuvent être desserrées et la grille ajustée à la hauteur voulue. Quand le réglage est fait resserrez les vis de la grille frontale (Voyez la Figure 5).

⚠ ATTENTION

Grille frontale

N'obstruez pas la grille frontale. Les ouvertures au travers de la grille frontale permettent l'écoulement de l'air par l'échangeur thermique du condenseur. Des restrictions de ce flux d'air vont augmenter la consommation d'énergie et affecter sa capacité de refroidissement. C'est pourquoi il est important que cette zone ne soit pas obstruée et soit maintenue propre. Marvel recommande de ne pas utiliser de grilles personnalisées, car l'écoulement d'air en serait diminué (Voyez la Figure 2).

Modèle	Hauteur minimum	Hauteur maximum
ML24BNS	33 ¾ po (85,7 cm)	34 ¾ po (88,3 cm)
MO24BNS	33 ¾ po (85,7 cm)	34 ¾ po (88,3 cm)
ML24BNP	34 po (86,4 cm)	35 po (88,9 cm)

Tableua A

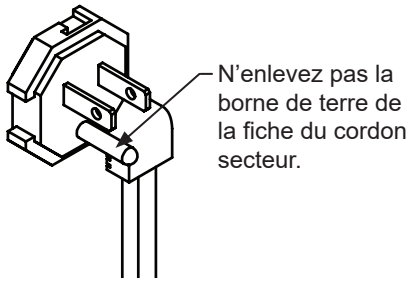

Figure 3

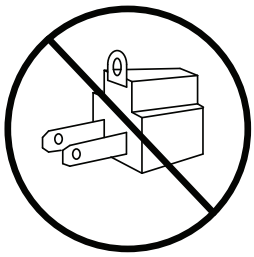

Figure 4

AVERTISSEMENT

Risque de commotion électrique

- N’utilisez pas de rallonge secteur avec cet appareil. Cela peut être dangereux et peut affecter la performance du produit.
- Cet appareil ne doit sous aucun prétexte être installé sur une alimentation électrique sans liaison de terre.
- N’enlevez pas la borne de terre de la fiche du cordon secteur. (Voyez la Figure 3).
- N’utilisez pas d’adaptateur entre fiche et prise. (Voyez la Figure 4).
- N’envoyez pas d’eau par éclaboussure ou par jet d’un tuyau sur l’appareil. Cela pourrait causer une commotion électrique, entraînant potentiellement des blessures graves voire mortelles.

Raccordement électrique

Un circuit secteur dédié en 115 V supportant 15 A est nécessaire.

Ce produit est équipé en usine d’un cordon secteur comportant une fiche avec terre à trois broches. Il faut la brancher dans une prise secteur correspondante avec terre, en conformité avec la norme électrique américaine et les normes et réglementations locales applicables (Voyez la Figure 6). Si le circuit ne comporte pas une prise avec terre, le client doit en fournir une adéquate; c’est sa responsabilité et son obligation. La troisième broche de terre ne doit en aucun cas être coupée ou enlevée.

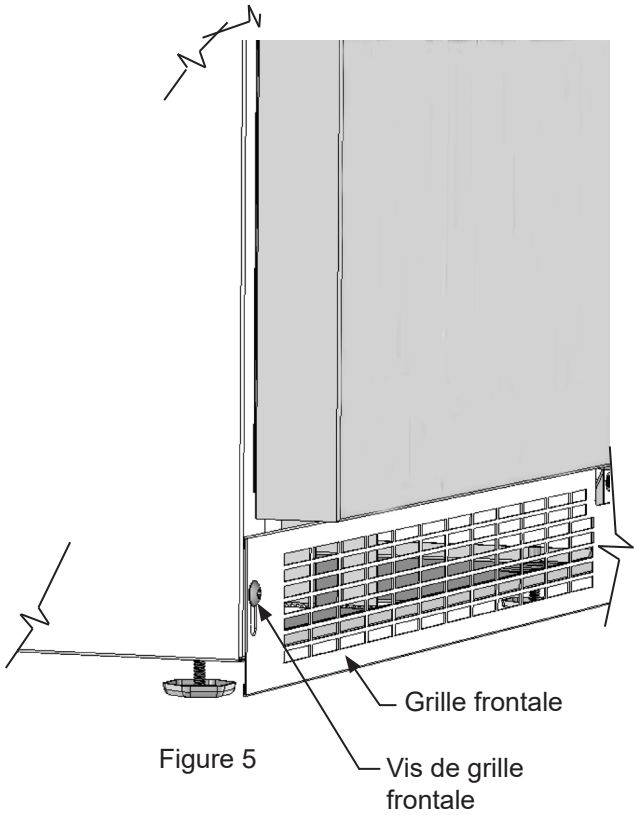

Figure 5

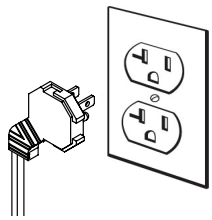

Figure 6

REMARQUE

Un disjoncteur sur détection de courant de fuite (GFCI) a tendance à provoquer des déclenchements intempestifs qui peuvent arrêter l’appareil. Ce type de protection n’est en général pas utilisé sur de l’équipement électrique qui doit tourner sans surveillance pendant de longues périodes, sauf si c’est imposé par les normes de construction et réglementations locales.

DIMENSIONS DU PRODUIT - MODÈLES A SIMPLE ET DOUBLE ROBINET

	DIMENSIONS D'OUVERTURE BRUTE			DIMENSIONS D'ARMOIRE					
MODÈLE	**«A»**	**«B»**	**«C»**	**«D»**	**«E»**	**«F»**	**«G»**	**«H»**	**«J»**
ML24BN(S)	24 po (61 cm)	**34 po à 35 po (86,4 à 88,9 cm)	24 po (61 cm)	23⅞ po (60,7 cm)	33¾ po à 34¾ po (85,7 à 88,3 cm)	23 23/32 po (60,2 cm)	25 21/32 po (65,2 cm)	46 13/32 po (117,9 cm)	25 11/16 po (65,2 cm)
MO24BN(S)	24 po (61 cm)	**34 po à 35 po (86,4 à 88,9 cm)	-	23⅞ po (60,7 cm)	33¾ po à 34¾ po (85,7 à 88,3 cm)	23 23/32 po (60,2 cm)	26¼ po (66,7 cm)	46 13/32 po (117,9 cm)	26¼ po (66,7 cm)
ML24BN(P)	24 po (61 cm)	**34¼ po à 35¼ po (87 à 89,5 cm)	*24 po (61 cm)	23⅞ po (60,7 cm)	34 po à 35 po (86,4 à 88,9 cm)	22⅞ po (58,1 cm)	-	46½ po (118,1 cm)	23⅛ po (58,7 cm)

	DONNÉES DE PRODUIT	
MODÈLE	**BESOINS ÉLECTRIQUES #**	**POIDS DU PRODUIT**
ML24BN(S) MO24BN(S)	115V/60Hz/15A	140 lb (63,6 kg)
ML24BN(P)	115V/60Hz/15A	140 lb (63,6 kg)

STYLE DE PORTE
(S) Porte pleine
(P) Porte pleine à revêtement (sans poignée)

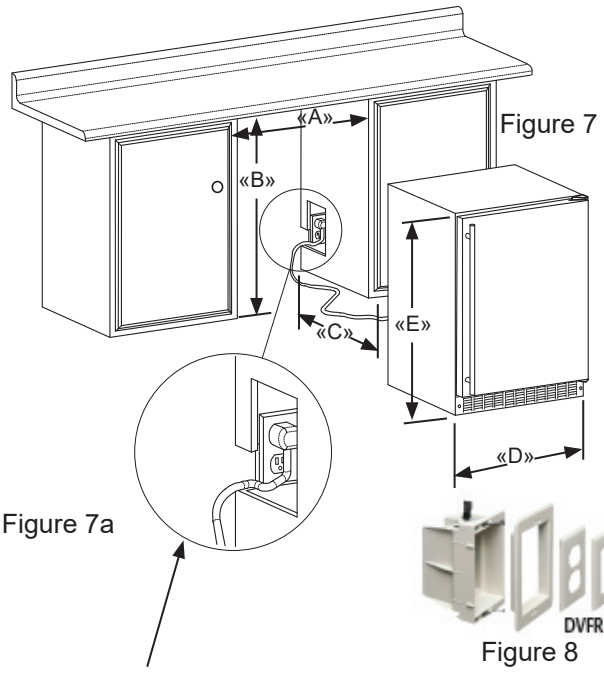

Figure 7

Figure 7a

Figure 8

S'il est nécessaire de gagner du dégagement à l'intérieur de l'ouverture brute, un trou peut être percé au travers du meuble adjacent et le cordon d'alimentation passé par ce trou jusqu'à une prise secteur. Une autre façon d'augmenter la profondeur disponible dans l'ouverture est d'encastrer la prise secteur dans le mur arrière afin de gagner l'épaisseur de la fiche du cordon. Tous les types de prises secteur encastrées ne fonctionneront pas pour cette application car elles pourraient être trop étroites, mais un modèle équivalent à l'Arlington #DVFR1W est recommandé pour cette application (Voyez la Figure 8).

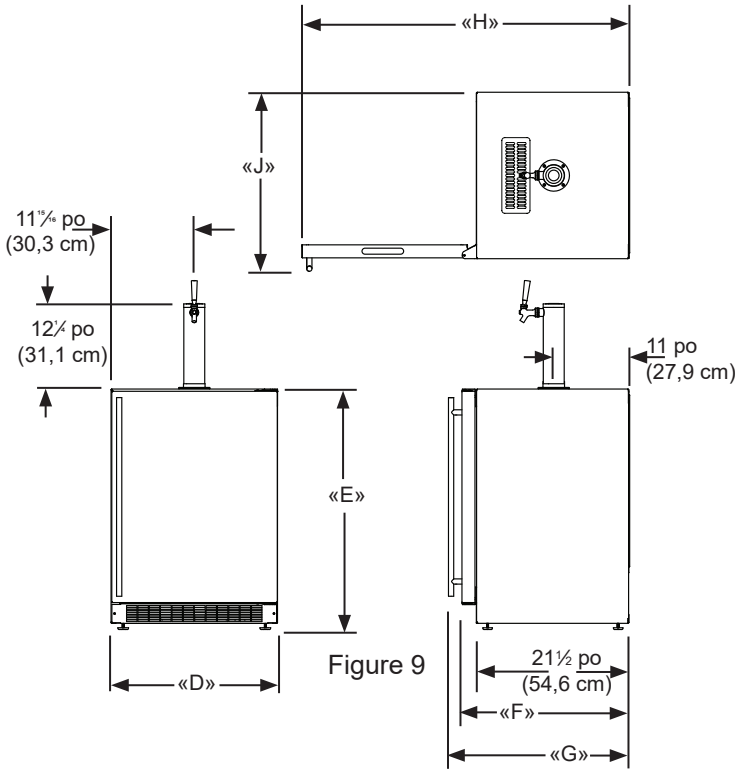

Figure 9

* Pour installer les modèles (P) avec la face de porte alignée avec les portes des meubles de rangement adjacents, l'épaisseur du panneau décoratif du client ne peut pas dépasser ¾ po (19mm).

** L'ouverture brute minimale nécessaire doit être supérieure à la hauteur ajustée de l'armoire.

Un circuit secteur dédié avec liaison de terre supportant 15 A est nécessaire. Appliquez toutes les normes de construction locales à l'installation de l'électricité et de l'appareil.

DIMENSIONS DU PRODUIT MODÈLES MOBILES

Tour de distribution unique montrée

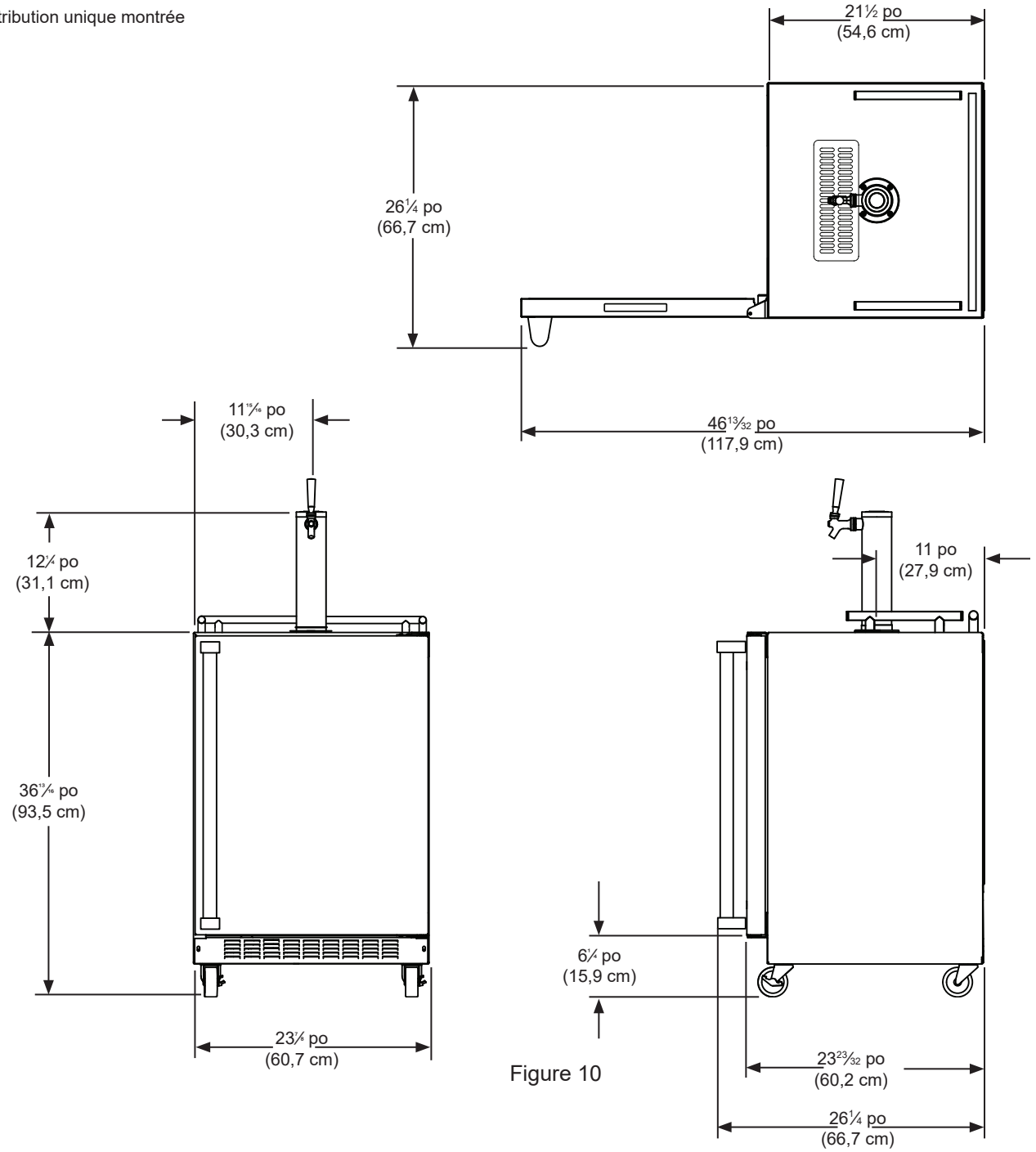

Figure 10

Besoins électriques : Un circuit secteur dédié en 115 V supportant 15 A est nécessaire.

La prise secteur peut être située sur la cloison murale derrière l'appareil. Appliquez toutes les normes de construction locales à l'installation de l'électricité et de l'appareil. Poids du produit = 150 lb (68,2 kg)

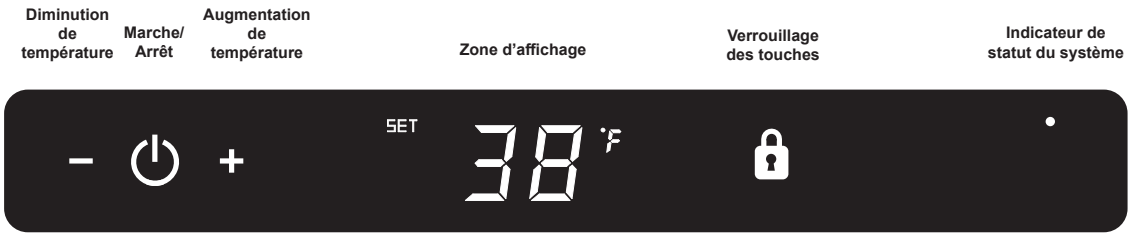

Figure 11
Commandes électroniques

Démarrage de votre appareil :

Branchez la prise du cordon d'alimentation du réfrigérateur dans une prise murale de secteur 115 V. Votre appareil sort de l'usine en position de marche (ON) et va commencer le refroidissement dès sa mise sous tension. Si l'appareil ne démarre pas, vérifiez que la prise murale est alimentée et que la commande est bien en position de marche (ON). Voyez la partie «Mise en marche et arrêt de votre appareil».

L'afficheur de votre commande est protégé d'un film transparent en plastique. Ce film doit être ôté en le pelant soigneusement à partir d'un angle.

Au démarrage initial, l'afficheur du contrôle montre une alerte «Panne secteur». C'est une condition normale, car le réfrigérateur a été alimenté en usine pour l'inspection de qualité et a été débranché. Un appui momentané sur la touche M/A (ON/OFF) va effacer cette condition d'alerte. (Voyez la section sur les alertes en page 10).

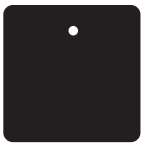

Mode veille :

Si aucune commande n'est actionnée pendant 60 secondes, l'afficheur va passer en mode veille pour économiser l'énergie. Le panneau de commande va s'éteindre à l'exception de l'indicateur de statut de système «OK» qui va rester activé. D'éventuelles conditions d'alerte vont réveiller l'afficheur (Voyez les alertes en page 10).

Afin d'effectuer les changements entre parenthèses à la configuration de commandes (mise en marche ou arrêt, réglage de température de consigne, changement des éclairages d'intérieur, activation du mode vacances), la commande doit être réveillée.

Pour activer l'affichage, appuyez sur n'importe quelle touche. Un signal sonore de confirmation retentira, et la température actuelle du compartiment de conservation sera affichée.

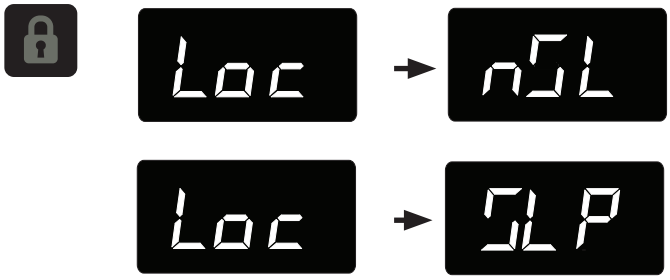

Le mode veille peut être désactivé si vous préférer obtenir un affichage continu. Appuyez sur la commande de verrouillage (symbôle de verrouillage) jusqu'à ce que l'afficheur quitte «Loc» et montre «nSL». Pour activer le mode de veille, répétez la même opération, jusqu'à ce que l'afficheur quitte «Loc» et montre «SLP».

Passage de l'appareil en marche ou arrêt :

Si l'appareil est en marche (ON), et n'est pas en mode veille, la température sera montrée dans la zone d'affichage de la commande. Pour arrêter le réfrigérateur, appuyez sur le bouton «ON/OFF» en le maintenant enfoncé pendant (4) secondes. «OFF» sera maintenant affiché à la commande.

Pour remettre le réfrigérateur en marche (ON), appuyez sur le bouton «ON/OFF» en le maintenant enfoncé pendant (4) secondes.

UTILISATION DE VOTRE COMMANDE ÉLECTRONIQUE - MODÈLES D'INTÉRIEUR

Réglage de la température :

Pour déterminer ou contrôler le point de consigne de température (avec la commande électronique sortie de son mode veille), appuyez sur les touches «-» ou «+». «SET» (Réglage) sera indiqué sur le panneau d'interface utilisateur et la consigne actuelle de température sera affichée et clignotera. Les appuis qui suivront sur les touches «-» ou «+» ajusteront la valeur de consigne, pour une température plus basse ou plus élevée respectivement. Quand vous avez atteint la valeur de consigne de température que vous désiriez, appuyez sur la commande M/A (On/Off) pour valider, ou si vous ne faites rien le mode de réglage vas se désactiver 10 secondes après, et la température affichée sera prise comme le prochain point de consigne.

La plage de température pour le point de consigne acceptable pour votre réfrigérateur va de 34 à 60°F (1,2-15,6 °C). Si vous essayez de régler la consigne hors de cette plage vous recevrez une notification de refus sonore.

⚠ ATTENTION

Si vous utilisez l'appareil pour garder les denrées périssables, le point de consigne de température doivent être mis entre 34 et 42 degrés F (1.2 et 5.7 degrés C).

Quand vous chargez au tout début votre réfrigérateur avec des produits encore tièdes, il peut falloir jusqu'à 48 heures pour que la température du compartiment de conservation se stabilise.

Quand vous effectuez des changements de point de consigne, cela peut prendre 24 heures pour que les denrées conservées se stabilisent à cette nouvelle température.

Certains facteurs affectent la température stabilisée du compartiment de conservation :

- Changements de consigne de température.
- Changements de température ambiante de la pièce.
- Température des denrées du réfrigérateur.
  - Chargement de nouvelles denrées plus chaudes.
  - Un contenu chargé froid va retarder le passage à une température de consigne plus chaude.
  - Un contenu chargé chaud va retarder le passage à une température de consigne plus froide.
- Habitudes d'utilisation (nombre et durée des ouvertures de porte).
- Installation du réfrigérateur à la lumière solaire directe ou près d'une source de chaleur.

Mode d'affichage de température :

Le mode de température est préréglé en usine pour degrés Fahrenheit (°F), mais vous avez l'option de commuter l'affichage en degrés Celsius (°C). Pour changer de mode d'affichage, actionnez et maintenez appuyée la commande «-» tout en appuyant sur la commande «+», puis relâchez seulement la commande «-». L'affichage de température se fera maintenant en degrés Celsius (°C). Répétez la même procédure pour revenir à un affichage de température en degrés Fahrenheit (°F).

Codes d'erreur des capteurs de température

Les capteurs de température sont surveillés en permanence. Une condition de coupure (OPEN) ou de court-circuit (SHORTED) générera un CODE D'ERREUR tel que ceux qui suivent :

Codes d'erreur des capteurs de température			
Capteur	**Code affiché**	**Description de l'erreur**	**Action à prendre**
Capteur de température de zone unique	EL	Panne de capteur de température dans le compartiment unique. Cela peut amener à des températures non souhaitées pour la conservation des vins et/ou à gâcher des denrées périssables.	Demandez une intervention de service pour remplacer ce capteur de température. Enlevez tous les articles périssables du compartiment pour empêcher de gâtant.
Capteur du dégivrage	Ed	Panne du capteur de température de dégivrage. Cela cause un dégivrage incorrect de l'appareil et peut créer une forte accumulation de givre. Il peut s'ensuivre un dégât des eaux au niveau de l'appareil et du plancher alentour.	Débranchez immédiatement le cordon d'alimentation et demandez une intervention de service pour remplacer ce capteur de dgivrage.

Verrouillage des commandes :

Le panneau de commandes peut être verrouillé pour éviter des changements inopinés. Pour verrouiller les commandes, actionnez la commande de verrouillage (symbôle de verrouillage) et maintenez-la appuyée jusqu'à ce que l'afficheur montre «Loc», puis immédiatement relâchez l'appui. L'icône de verrou va clignoter trois fois puis rester allumée. Quand le panneau de commandes est verrouillé seulement la commande de verrouillage (symbôle de verrouillage), l'indicateur de statut de système OK et l'indicateur d'alerte restent activés. Pour déverrouiller le panneau de commandes, recommencez la mêle séquence jusqu'à ce que l'afficheur montre «nLc». Puis immédiatement relâchez l'appui.

REMARQUE

Si le verrouillage des commandes est active (l'icône de verrouillage illuminée), il faut déverrouiller la commande avant qu'on puisse utiliser la touche pour restaurer une alerte. Voir page 10 (Verrouillage des commandes) pour les instructions de déverrouillage de la commande.

Alertes :

La commande va vous alerter en cas de conditions pouvant nuire à la performance de l'appareil.

- **Porte entrouverte -** Si la porte reste ouverte ou incorrectement fermée, pendant plus de 5 minutes, l'indicateur de statut de système OK va s'éteindre, l'indicateur de porte entrouverte (Door Ajar) va clignoter et une tonalité va retentir toutes les 60 secondes. De plus, un indicateur de restauration d'alerte (ALARM RESET) va être affiché sous la commande M/A (On/Off).

REMARQUE

L'alarme sonore peut être désactivé, pour chaque événement, en appuyant sur la commande de verrouillage (Lock).

Cette alerte peut être supprimée en fermant la porte, ou en appuyant brièvement sur la commande M/A (par exemple quand vous êtes en train de nettoyer le compartiment de conservation). Mais l'alerte va se réactiver après 5 minutes si la condition anormale persiste.

- **Panne de secteur -** Si l'alimentation du réfrigérateur est interrompue l'indicateur de statut de système OK va s'éteindre, et l'indicateur de panne secteur (Power Failure) va clignoter. De plus un indicateur de restauration d'alerte (ALARM RESET) va être affiché sous la commande M/A (On/Off). Il n'y aura pas de signalisation sonore. La condition d'alerte peut être supprimée momentanément en appuyant sur la commande M/A (On/Off). Si cette alerte se produit, il est recommandé que vous contrôliez la situation de toutes les denrées périssables, même si l'appareil fonctionne de nouveau normalement et que la température soit revenue au niveau de la consigne, car des cessations d'alimentations prolongées peuvent amener des écarts excessifs de température interne pouvant affecter des denrées périssables.

- **Alerte de température -** Si la température du compartiment de conservation dévie excessivement du point de consigne pour une période de temps prolongée, l'indicateur (Temp) clignotera et un signal sonore retentira toutes les 60 secondes. De plus, un indicateur (ALARM RESET) sera affiché sous la commande M/A (On/Off).

REMARQUE

Après une condition d'alerte de température trop haute, vérifiez toutes les denrées périssables pour assurer qu'elles sont sûres pour la consommation.

REMARQUE

L'alerte de température peut survenir s'il y a une utilisation intensive, ou si des produits chauds sont chargés dans le compartiment de conservation. Si l'alerte de température continue à se produire, votre appareil peut exiger le service.

REMARQUE

L'alarme sonore peut être désactivé, pour chaque événement, en appuyant sur la commande de verrouillage (Lock).

La condition d'alerte peut être supprimée momentanément en appuyant sur la commande M/A (On/Off). Si cette alerte se produit, il est recommandé que vous contrôliez la situation de toutes les denrées périssables, même si l'appareil fonctionne de nouveau normalement et que la température soit revenue au niveau de la consigne, car des cessations d'alimentations prolongées peuvent amener des écarts excessifs de température interne pouvant affecter des denrées périssables.

REMARQUE

Des alertes multiples sont possibles, par exemple la porte restée entrouverte longtemps peut entraîner une alerte de température, dans ce cas les deux indicateurs «Door Ajar» et «Temp» seront activés en même temps.

Mode de vacances :

Ce mode de fonctionnement peut être utilisé pour économiser de l'énergie durant les périodes où elle est la plus coûteuse, ou si vous n'utilisez pas votre appareil pendant une période prolongée, en désactivant ses éclairages, tonalités d'alerte, et sonorités d'actionnement des commandes. Ce mode vacances peut aussi servir comme mode pour la période de Shabbatt, avec les désactivations prescrites dans la période en fin de semaine pour la communauté juive. Dans ce mode de Shabbatt, vous pouvez ouvrir et refermer la porte n'importe quand pour accéder au contenu, sans avoir à directement allumer ou éteindre d'éclairage, et sans activation d'affichages numériques, d'électrovannes, de ventilateurs, de vannes, de compresseur, d'icônes, tonalités ou alertes.

Quand ce mode est activé, l'afficheur, les indicateurs visuels et sonores d'alerte, les tonalités à l'actionnement de commandes, l'éclairage intérieur et toutes les options sont désactivés. Toutes les commandes de fonctions sont inopérantes sauf la commande M/A (On/off) qui est nécessaire pour la sortie de ce mode vacances. Les températures du compartiment de conservation sont surveillées et gérées selon les réglages avant d'entrer en mode vacances.

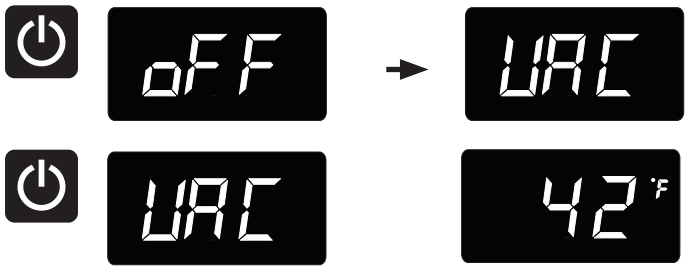

Pour entrer dans le mode vacances (avec le commande réveillée), actionnez et maintenez appuyée la commande M/A (On/Off) jusqu'à ce que l'afficheur passe de «OFF» à «VAC». L'afficheur va faire clignoter «VAC» trois fois pour accuser réception de votre demande, puis montrer «VAC» en fixe jusqu'à la sortie de ce mode vacances. Une coupure d'alimentation ne vous fait pas sortir du mode vacances, le changement de mode ne peut se faire que manuellement. Pour sortir du mode vacances et revenir en fonctionnement normal, actionnez et maintenez appuyée la commande M/A (On/Off) jusqu'à ce que l'afficheur montre la température.

Figure 12
Vue rapprochée du contrôle

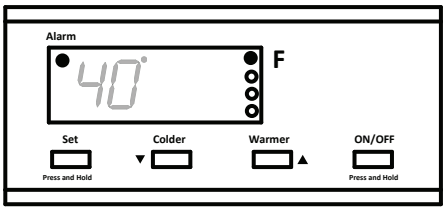

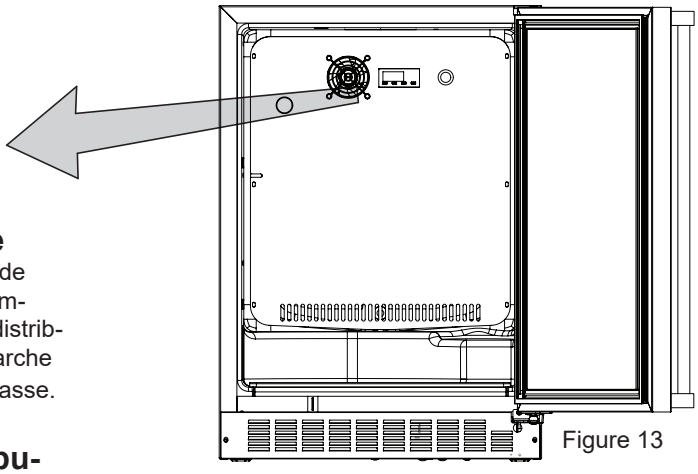

Figure 13

Démarrage de votre distributeurs de bière

Branchez la prise du cordon d'alimentation du distributeurs de bière dans une prise murale. Votre distributeurs de bière commencera à refroidir une fois qu'il est sous tension. Si votre distributeurs de bière ne démarre pas, vérifiez qu'il est bien en marche (ON) et que la consigne de température est suffisamment basse.

Mise en marche et à l'arrêt de votre distributeurs de bière

Si votre distributeurs de bière est en marche, sa température sera montrée sur l'afficheur. Pour arrêter le distributeurs de bière, appuyez sur le bouton "ON/OFF" en le maintenant enfoncé pendant trois (3) secondes. "OFF" va apparaître à l'affichage.

Si votre distributeurs de bière n'est pas en marche, "OFF" sera montré sur l'afficheur. Pour activer le distributeurs de bière, appuyez sur le bouton "ON/OFF" en le maintenant enfoncé pendant trois (3) secondes. La température du distributeurs de bière sera montrée à l'affichage.

Fixation de consigne de température

Pour fixer la consigne de température du distributeurs de bière, appuyez sur le bouton "SET" en le maintenant enfoncé. Quand ce bouton est enfoncé, c'est la température de consigne qui est affichée. En maintenant le bouton "SET" appuyé, appuyez sur le bouton "WARMER" ou "COLDER pour ajuster la consigne de température.

Fonctionnement du distributeurs de bière

La plage de températures disponible pour cet appareil de refroidissement va de 34 à 60°F (1 à 16°C).

Il peut falloir jusqu'à 24 heures pour que votre distributeurs de bière atteigne la température voulue. Cela dépendra de la quantité chargée dedans, et du nombre d'ouvertures et de fermetures de sa porte.

Pour obtenir les meilleurs résultats, laissez l'appareil descendre à la température de consigne avant de le charger. Une fois le contenu chargé, laissez la température se stabiliser au moins 48 heures avant de procéder à tout ajustement du point de consigne.

Alertes

Votre commande électonique va surveiller le fonctionnement du distributeurs de bière et vous prévenir éventuellement avec une série d'alertes sonores et visuelles.

• **Alerte sur porte restée ouverte :** Si la porte est laissée ouverte pour plus de cinq (5) minutes, cette alerte retentit avec des intervalles d'une (1) seconde. L'indication "do" va clignoter au panneau d'affichage et le voyant d'alerte à DEL situé en haut à gauche de l'affichage, sous le mot "Alarm" sera allumé. Cela cesse dès que la porte est refermée.

• **Défaillance du détecteur de température :** Si le contrôleur s'aperçoit que le détecteur de température ne fonctionne pas correctement, une alerte sur détecteur de température retentit. L'indication "E1" va clignoter au panneau d'affichage et le voyant d'alerte à DEL situé en haut à gauche de l'affichage, sous le mot "Alarm" sera allumé. Veuillez appeler le service à la clientèle de Marvel ou votre revendeur si ce code d'erreur est affiché.

• **Alerte sur température trop haute ou trop basse :** Si la température du compartiment de conservation dévie excessivement du point de consigne, l'alarme retentira en intervalles d'un (1) second. Le panneau d'affichage clignotera soit « HI » (haute) soit « Lo » (basse) selon la condition et le voyant d'alerte à DEL situé en haut à gauche de l'affichage, sous le mot "Alarm" sera allumé. L'alarme restera active jusqu'à ce que la condition soit corrigée.

REMARQUE

Après une condition d'alerte de température trop haute, vérifiez toutes les denrées périssables pour assurer qu'elles sont sûres pour la consommation.

REMARQUE

L'alerte de température peut survenir s'il y a une utilisation intensive, ou si des produits chauds sont chargés dans le compartiment de conservation. Si l'alerte de température continue à se produire, votre appareil peut exiger le service.

Mise en sourdine de l'alarme

Actionnez n'importe quelle touche pour mettre en sourdine la partie audible d'une alerte.

REMARQUE

Cette action ne fera que rendre muette l'alerte. Si la condition qui a causé l'alerte persiste, le code de cette alerte va continuer de clignoter et se manifestera malgré tout de façon sonore pendant 20 secondes toutes les 60 minutes.

INSTALLATION DE PANNEAU DE REVÊTEMENT DE PORTE

Si vous avez acheté un modèle à panneau de revêtement, votre réfrigérateur est équipé de charnières articulées pour permettre des installations complètement encastrées. Des épaisseurs de panneau de ⅝ po (15 mm) et ¾ po (18 mm) sont acceptées.

⚠ ATTENTION

Il est important d'utiliser la grille fournie par l'usine avec le produit pour assurer qu'un flux d'air approprié sera maintenu au travers du condenseur. L'utilisation d'une grille personnalisée n'est pas recommandée et annulerait la garantie.

⚠ AVERTISSEMENT

Les modèles pour panneau de revêtement sont conçus pour une utilisation avec des **installations encastrées uniquement**. Leur utilisation en installations autonomes peut causer des blessures.

Étape 1 : Dépose de la porte

Avec un tournevis à pointe Phillips, ôtez la vis et le collier en «P» du bas de porte près de la charnière (Voyez la Figure 14b).

Débranchez le faisceau des fils de porte en appuyant et en maintenant sur le loquet de blocage qui est dessus et en sortant le faisceau (Voyez la Figure 15).

Ouvrez la porte et desserrez les vis maintenant les charnières sur l'armoire (2 à la charnière du haut, 2 à la charnière du bas). N'enlevez pas ces vis, il faut juste les desserrer suffisamment pour que les charnières puissent être sorties en glissant hors des vis en penchant la porte sur le côté.

⚠ AVERTISSEMENT

Les pentures articulées peuvent comporter plusieurs points de pinçage. Pliez (fermez) soigneusement les pentures dès que la porte soit enlevée de l'armoire.

Avec un assistant, et en faisant attention de ne pas rayer l'armoire ou la porte, glissez la porte sur le côté d'environ un demi-pouce (12,7 mm) et sortez les charnières et la porte du réfrigérateur.

⚠ WARNING

Utilisez une extrême prudence avec les charnières articulées. La charnière se referme toute seule et il existe de nombreux points de pinçage avant l'installation encastrée. **N'enlevez pas la cornière en «Z» du haut de l'armoire.**

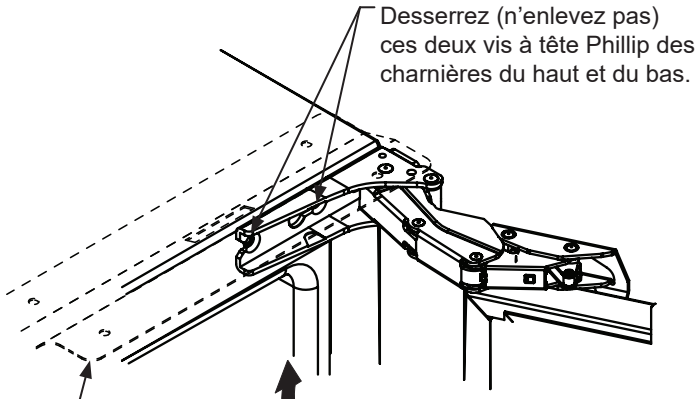

Figure 14a

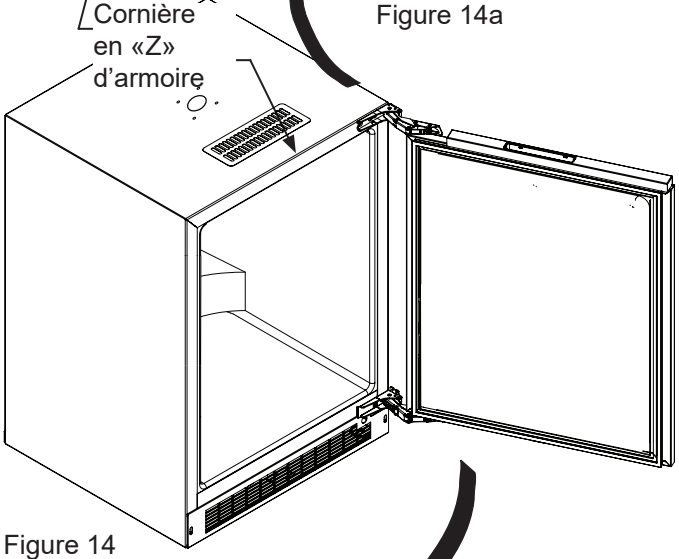

Figure 14

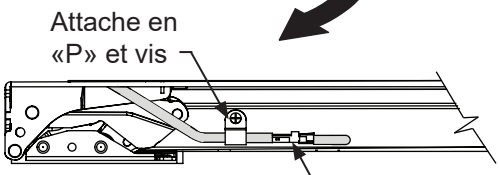

Figure 14b
Bas de la porte

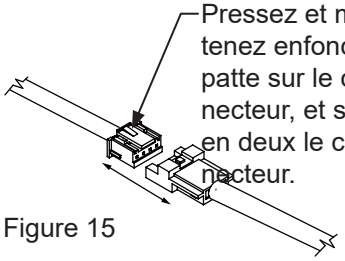

Figure 15

Étape 2 : Dépose du joint de porte

Avec la porte reposant sur une surface plane, et en partant d'un des ses angles, ôtez le joint de porte magnétique de la face intérieure de la porte (Voyez la Figure 16). Mettez de côté ce joint sur une surface plane.

Il y a 10 trous dans les extrusions de retenue de joint (3 de chaque côté et 2 en haut et en bas) qui sont utilisés pour fixer le panneau dur l'avant de la porte. Les vis sont fournies dans le sachet de la documentation, avec le verrou de porte fourni pour certains modèles.

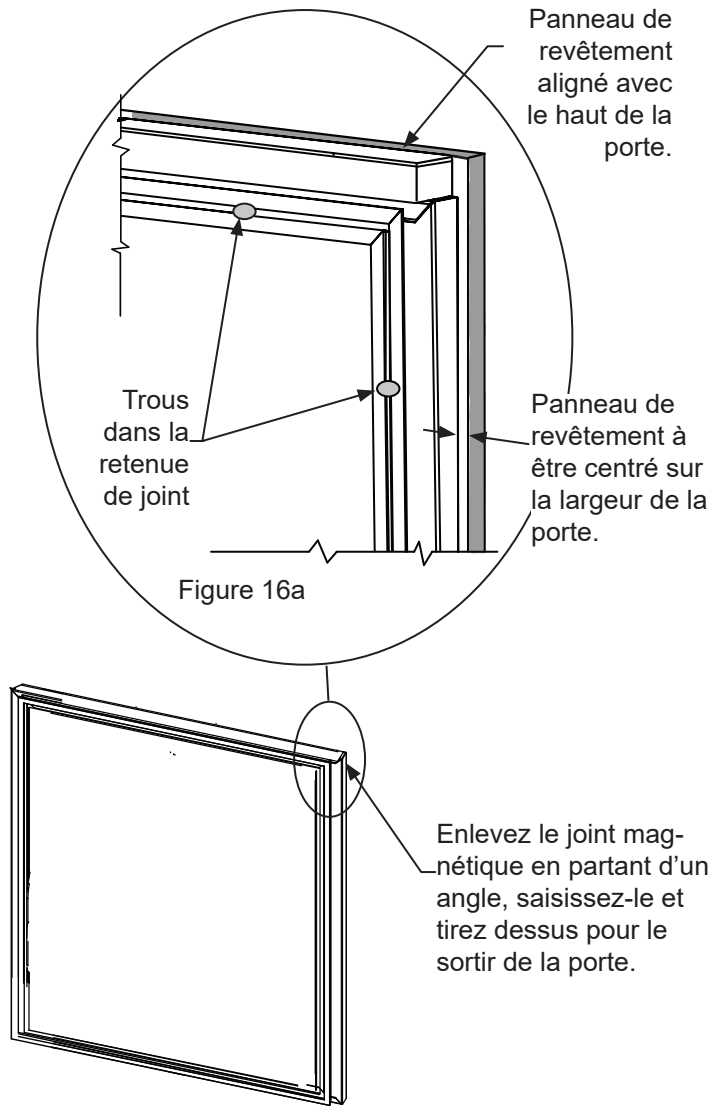

Figure 16

Étape 3 : Coupez et percez le panneau de revêtement

Selon votre modèle, coupez le panneau de revêtement de porte aux dimensions montrées aux Figures 14 et 15, pour un modèle à charnières de porte à gauche, ou aux Figures 16 et 17, pour un modèle à charnières de porte à droite.

INSTALLATION DE PANNEAU DE REVÊTEMENT DE PORTE

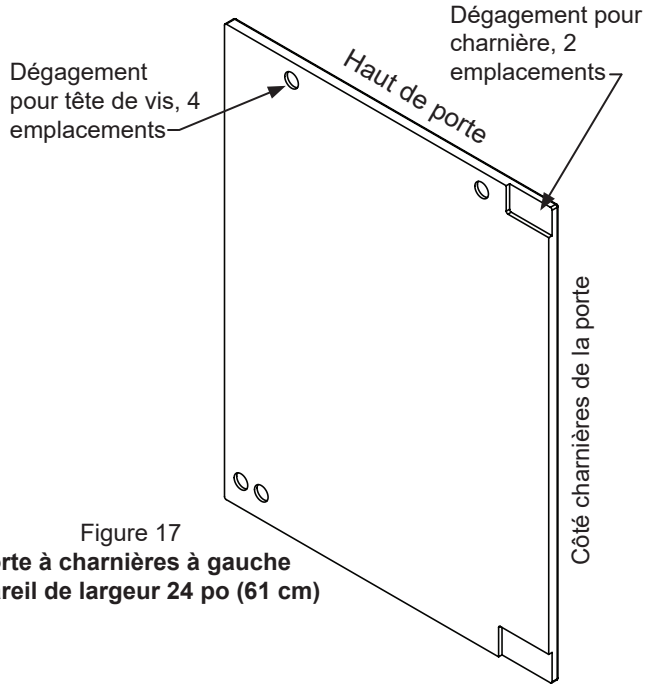

Figure 17
Porte à charnières à gauche
Appareil de largeur 24 po (61 cm)

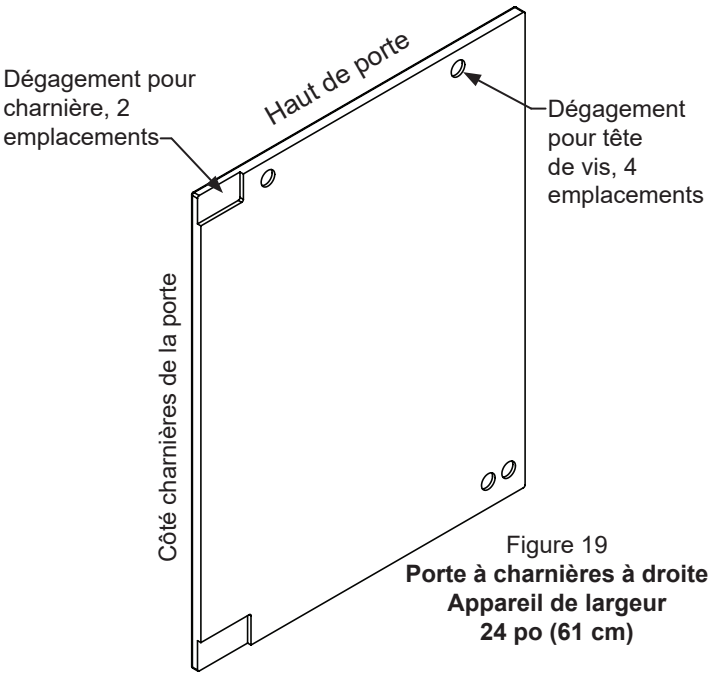

Figure 19
Porte à charnières à droite
Appareil de largeur
24 po (61 cm)

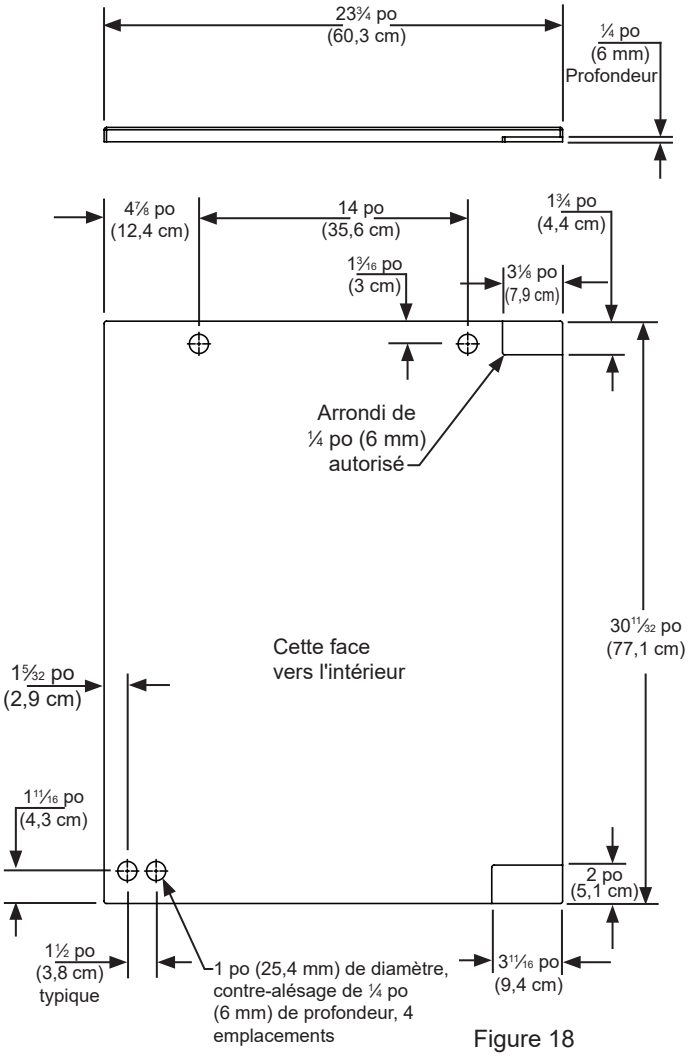

Figure 18
Porte à charnières à gauche
Appareil de largeur 24 po (61 cm)

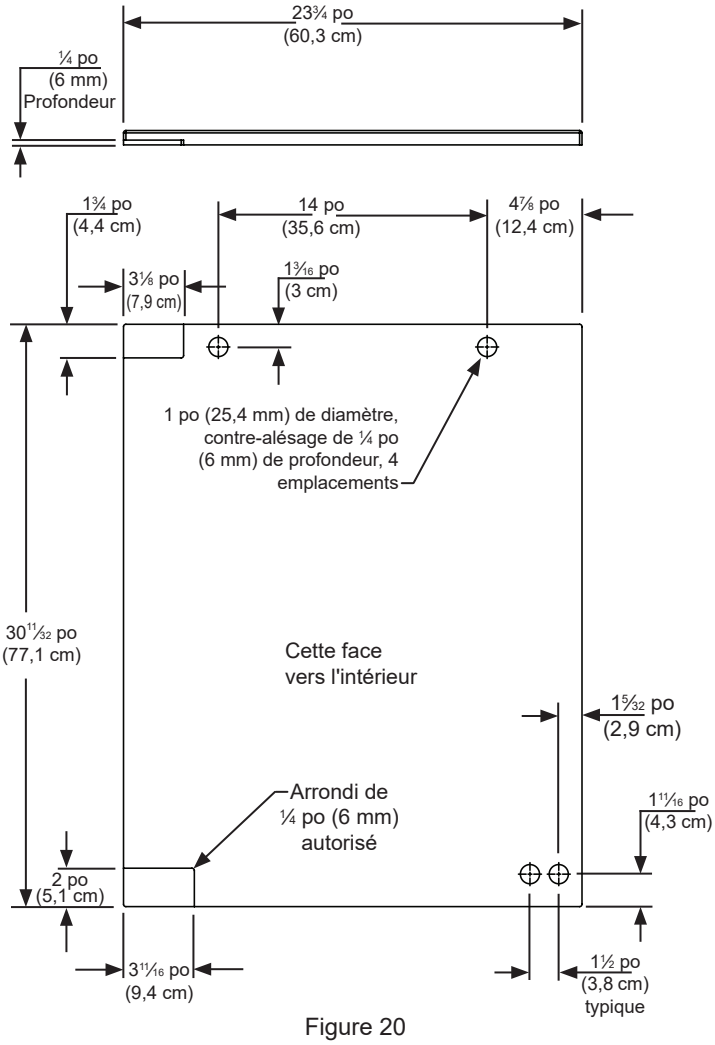

Figure 20
Porte à charnières à droite
Appareil de largeur 24 po (61 cm)

INSTALLATION DE PANNEAU DE REVÊTEMENT DE PORTE

ATTENTION

Le poids du revêtement de porte ne doit pas dépasser 15 lb (6,8 kg) pour un modèle à porte pleine.

Étape 4 : Assemblez le panneau sur la porte

La méthode préférée pour fixer le panneau sur la porte est de le tenir dessus par serre-joints pour éviter tout déplacement durant le perçage d'avant-trous. Utilisez des serre-joints à barre ou en «C» avec des tampons sur les surfaces à serrer pour ne pas marquer le panneau de revêtement ou la porte. Le panneau de revêtement personnalisé doit arriver au même niveau que le haut de la porte, et le long de la largeur centrée de la porte (Voyez la Figure 11a). Percez des trous au travers de l'extrusion du joint en utilisant les 10 trous existants comme des avant-trous. Prenez une taille de foret selon la recommandation du Tableau B, en veillant à ne pas traverser la face avant au perçage en n'allant pas à profond. Si le panneau de revêtement est plus mince que ⅝ po (16 mm), il vous faudra vous procurer des vis plus courtes. Fixez le panneau sur la porte avec les 10 vis fournies dans le sachet de documentation (Voyez la Figure 18). Enlevez les serre-joints et remettez en place le joint dans les canaux de son extrusion sur la porte. Il faut appliquer une certaine force pour bien insérer le joint dans ces canaux. Assurez-vous que les angles du joint sont bien en place.

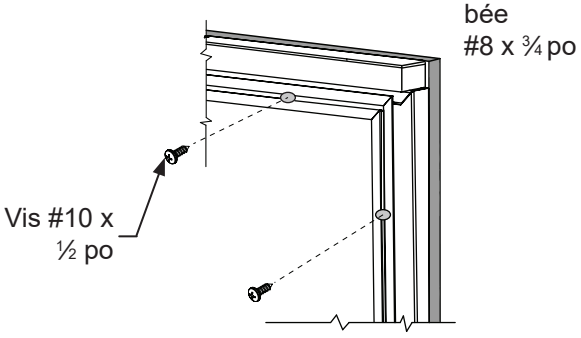

Figure 21

Type de matériau	Vis à bois #10
Bois dur	Avant trou Ø 5/32 po (2 mm)
Bois tendre	Avant trou Ø 5/64 (0,8 mm)

Tableau B

Étape 5 : Installez la porte

Ouvrez soigneusement les charnières du haut et du bas sur la porte en vous méfiant des nombreux points de pinçage. Placez les charnières par-dessus les 4 vis dans l'armoire, 2 en haut et 2 en bas, et glissez la porte en position. Serrez ces 4 vis de charnières avec un tournevis à pointe Phillips (Voyez les Figures 14 et 14a). Placez le faisceau de fils depuis la grille et montez-le en bas de la porte avec la vis et le collier en «P» qui avait été enlevé à l'étape 1 (Voyez la Figure 14b). Reconnectez le faisceau de fils (Voyez la Figure 15).

Étape 6 : Fixez l'armoire

Utilisez des vis #8 x ¾ po du sachet de documentation pour fixer la surface du haut sur l'armoire au travers des trous dans la cornière en «Z» de l'armoire de réfrigérateur.

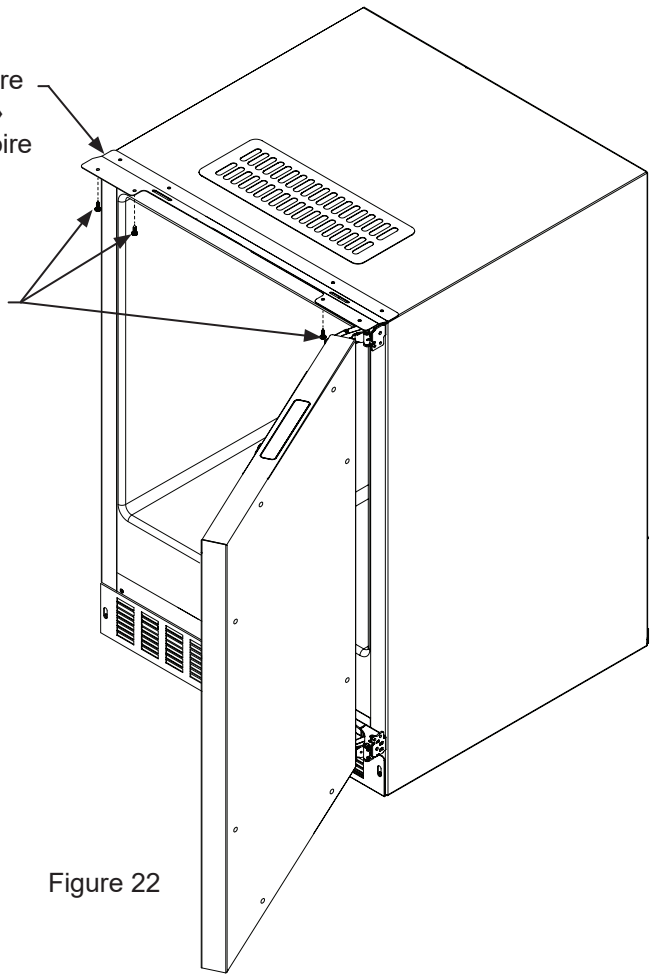

Figure 22

Rangement

L'appareil est livré avec deux (2) étagères fixées par bande en position la plus haute et la plus basse. Sortez-les et disposez-les comme suit quand vous configurerez votre distributeur.

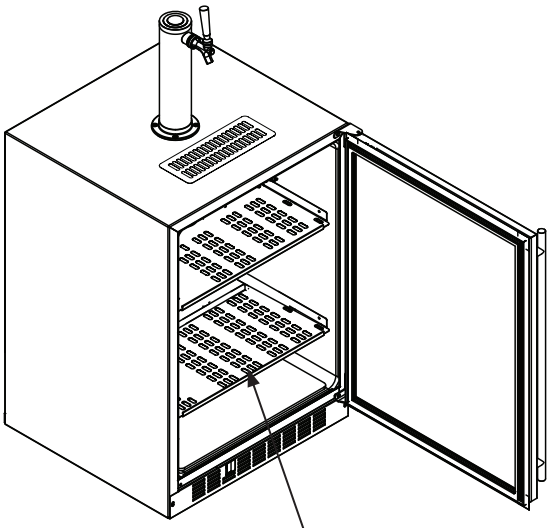

Figure 23

Si vous ne servez pas boissons pression au robinet, votre distributeur pour fûts peut servir de réfrigérateur, en disposant les deux étagères comme c'est montré en Figure 22. Les rayons sont indiqués "upper" (dessus) et "lower" (dessous). Ils doivent être placés dans leur respective position l'un au dessus de l'autre.

⚠ ATTENTION

Si vous utilisez l'appareil pour garder les denrées périssables, le point de consigne de température doivent être mis entre 34 et 42 degrés F (1.2 et 5.7 degrés C).

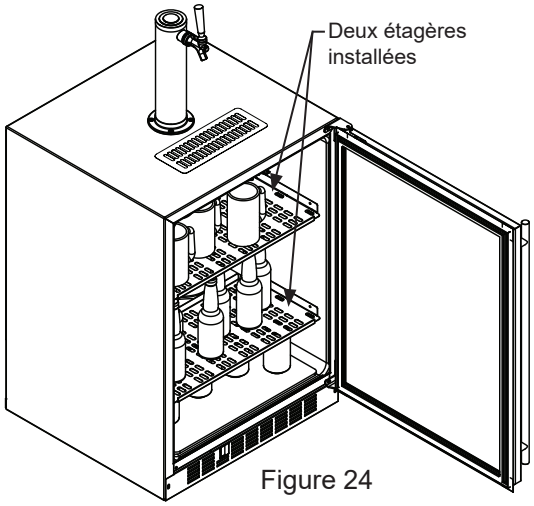

Figure 24

Si vous utilisez un quart de baril de bière (fût de 29,33 L), vous pouvez ajouter un espace sur étagère pour garder vos chopes glacées. Le fût d'un quart de baril doit reposer sur le fond, il ne peut pas tenir sur l'étagère (Voyez la Figure 25).

Assurez-vous que la plaque blanche de plancher soit au fond du compartiment intérieur avant de positionner le baril.

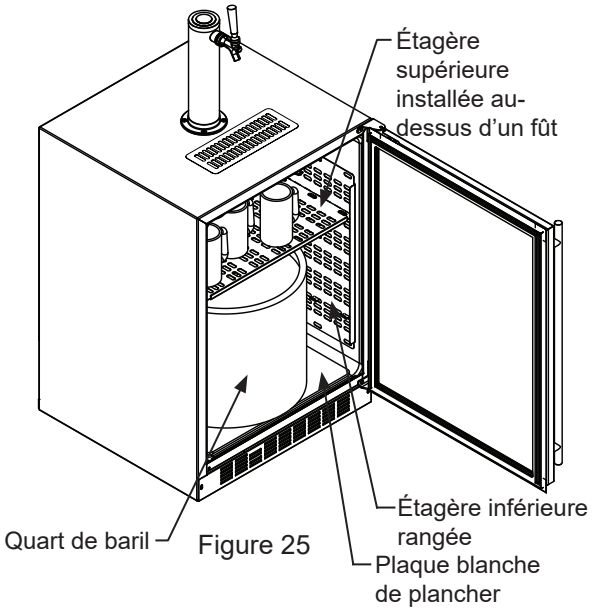

Figure 25

Si vous utilisez un demi-baril (fût de 68,67 L) ou deux 1/6 de baril, placez les deux étagères de chaque côté du distributeur de bière pression sur les deux crochets de suspension (Voyez la Figure 26). Assurez-vous que la plaque blanche de plancher soit au fond du compartiment intérieur avant de positionner le(s) fût(s).

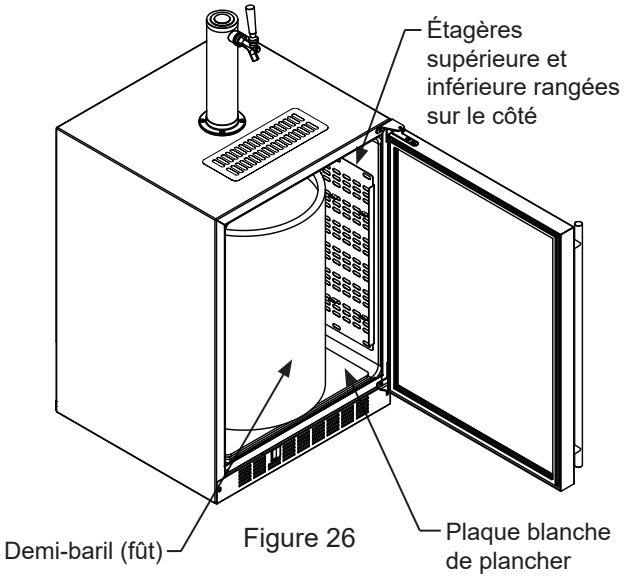

Figure 26

UTILISATION DE VOTRE DISTRIBUTEUR DE BOISSON

Le distributeur de bière peut supporter un baril d'un demi (1/2) ou d'un quart (1/4) de gallon. Les distributeurs doubles de bière pression peuvent supporter deux barils de bière d'un sixième (1/6) de gallon. Consultez le tableau ci-dessous pour la quantité de bière de chaque taille de baril.

	Tailles de baril		
	Baril 1/6	**Baril 1/4**	**Baril 1/2**
Hauteur	23 5/16 po (59,2 cm)	14 13/16 po (37,6 cm)	23 5/16 po (59,2 cm)
Diamètre	9¼ po (23,5 cm)	17 po (43,2 cm)	17 po to 17¼ po (43,2 to 43 cm)
Gallons	5,23	7,75	15,5
Chopes de 12 onces (1/3 L)	55	82	165

Tableau C

Taille de conteneur	Nombre par bouteille de gaz de 5 livres
Corny de 5 gallons	15 à 22
Baril 1/6	14 à 21
Baril 1/4	10 à 14
Baril 1/2	5 à 7

Tableau D

Équipement de mise en perce et montage

Votre kit de distribution inclut les pièces suivantes :

Tour en acier inox poli avec conduit de bière transparent (distribution simple ou double)
Joint de tour
Vis à tête Phillips ovale
Bouton pour tour (poignée de robinet)
Coupleur(s) pour fûts de bière
Régulateur pour gaz avec conduite(s) rouge(s) de gaz attachée(s)
Bouteille pour 5 livres de gaz vide
Attaches en plastique, grande et petite taille
Poignée de robinet

Outils nécessaires pour l'installation :

Tournevis à lame plate
Tournevis à pointe Phillips
Pinces
Clé à molette ou clé à fourche de 1⅛ po
Clé à fourche de ½ po

⚠ AVERTISSEMENT

Le gaz gaz peut être dangereux. S'il devient difficile de respirer et/ou que vous commencez à avoir mal à la tête, cela peut être dû à une forte concentration de dioxyde de carbone. Quittez immédiatement la zone.

- La bouteille de gaz doit toujours être reliée au régulateur. Ne branchez **jamais** cette bouteille directement sur un fût.
- Cette bouteille de gaz doit être bien montée en position droite. Attachez-la avec la chaîne fournie.
- Ne jetez ou ne laissez tomber **jamais** la bouteille de gaz.
- Gardez la bouteille de gaz à l'écart de la chaleur.
- Ventilez la zone après une éventuelle fuite de gaz.

1. Sortez les étagères et les composants emballés de l'intérieur du réfrigérateur avant d'entamer la procédure d'assemblage.

2. Amenez votre bouteille pour 5 livres de gaz vide chez votre fournisseur local de gaz pour la faire emplir. Vous pouvez en général trouver les fournisseurs dans les pages jaunes de l'annuaire aux rubriques "Fourniture pour soudure" ou "Protection contre le feu". Une bouteille pleine de 5 livres peut traiter de nombreux fûts (Voyez le tableau D).

3. Montage en tour: N'ENLEVEZ PAS L'ISOLATION À L'INTÉRIEUR DE LA TOUR EN ACIER INOX. ELLE GARDE AU FRAIS LA BIÈRE DANS LA CONDUITE TRANSPARENTE.

Montage de la tour sur haut de réfrigérateur : Ôtez le bouchon en mousse du hublot et **NE LE REMETTEZ PAS**. Un libre passage est nécessaire pour que de l'air froid circule dans la tour et maintienne la bière au frais.

Montage de la tour sur un comptoir : Ôtez le bouchon en mousse du hublot et utilisez-le pour combler l'espace entre le haut de l'armoire et le dessus du comptoir. Laissez le passage nécessaire pour que de l'air froid circule dans la tour et maintienne la bière au frais.

UTILISATION DE VOTRE DISTRIBUTEUR DE BOISSON

Kit de tour à distribution unique

Connectez (A) à (A) , etc…

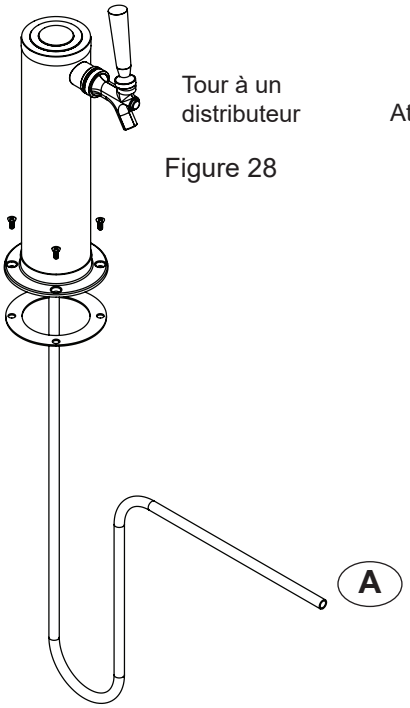

Tour à un distributeur

Figure 28

Figure 27

Attaches de tuyau pour connexions

(A) et (C)

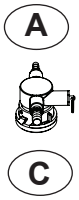

Figure 29

Coupleur pour fût

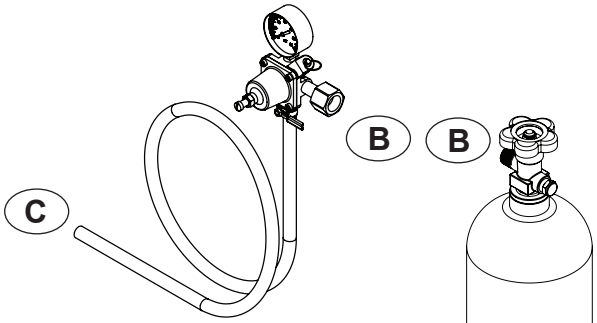

Régulateur avec conduite de gaz rouge

Figure 30

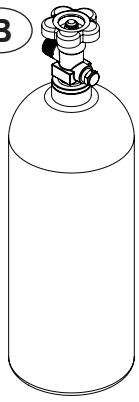

Bouteille de gaz de 5 livres

Figure 31

Kit de tour à distribution double

Connectez (A) à (A) , etc…

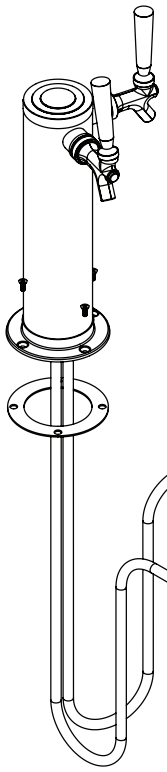

Figure 32

Tour à deux distributeurs

Figure 33

Attaches de tuyau pour connexions

(A) et (C)

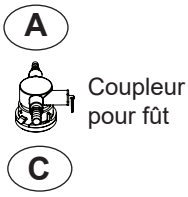

Coupleur pour fût

Figure 34

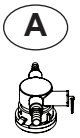

Coupleur pour fût

Figure 35

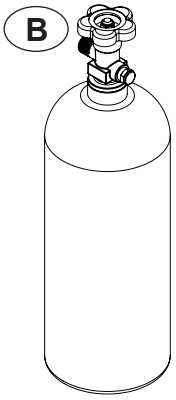

Bouteille de gaz de 5 livres

Figure 36

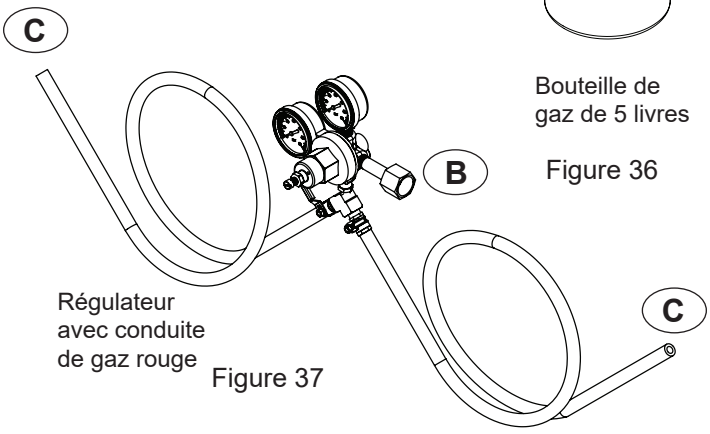

Régulateur avec conduite de gaz rouge

Figure 37

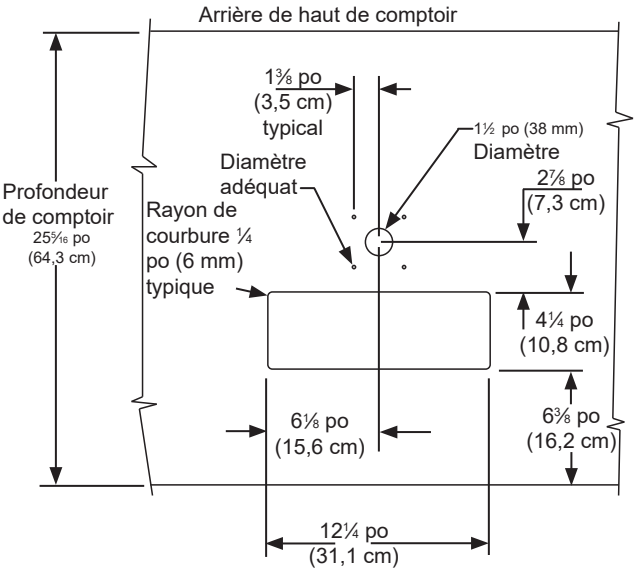

Figure 38

ATTENTION

Les dimensions de découpe montrées en Figure 38 sont basées sur un haut de comptoir de profondeur 25⁵⁄₁₆ po (64,3 cm). Votre comptoir peut avoir une dimension différente et nécessite un autre positionnement d'avant à arrière. Référez-vous aux dimensions de produit en pages 6 pour déterminer les mesures requises.

4. Si vous installez votre réfrigérateur à fûts sous un comptoir, vous devrez percer 5 orifices dans le dessus de comptoir pour y monter la tour. Le premier de ces orifices fait 1½ po de diamètre au centre de l'emplacement de la tour, pour la conduite de bière, à situer à environ 13½ po (34,3 cm) du bord avant du haut de comptoir (sur la base d'une largeur de comptoir standard de 25⁵⁄₁₆ po). Ensuite vous percez 4 orifices de montage selon les dimensions de la Figure 38. Leur diamètre dépend du matériau du haut de comptoir et de l'éventuelle nécessité de chevilles. Les vis fournies sont dans le paquet de la littérature, ce sont des vis en acier inox type AB de 10 x 1 po. Marquez et réalisez la découpe pour le puisard de drainage. Une fois les orifices percés et le réfrigérateur pour fûts en place sous le dessus de comptoir, passez la conduite de bière au travers du joint de la tour, dans le orifice de 1½ po dans le dessus de comptoir, et le orifice en haut du réfrigérateur pour fûts. Montez la tour sur le dessus de comptoir avec les 4 vis fournies. Placez le puisard de drainage, tiré du paquet de littérature, dans la découpe rectangulaire avec son encoche ronde vers l'arrière contre la tour, et placez la grille dessus.
5. Montez le régulateur sur la bouteille de gaz tank (connexion (B)). Notez que le régulateur a un filetage inversé et qu'il faut tourner en sens antihoraire pour le fermer. Serrez avec une clé à molette ou une clé à fourche de 1⅛ po.
6. Branchez la/les conduite(s) d'air rouge(s) depuis le régulateur sur le **gros** raccord pour conduite d'air du coupleur de fût, avec une **grande** attache pour tuyau (Connexion (C)).
7. Connectez la conduite de bière transparente depuis la tour sur le **petit** raccord à air su coupleur de fût avec une **petite** attache pour tuyau (Connexion (A)).

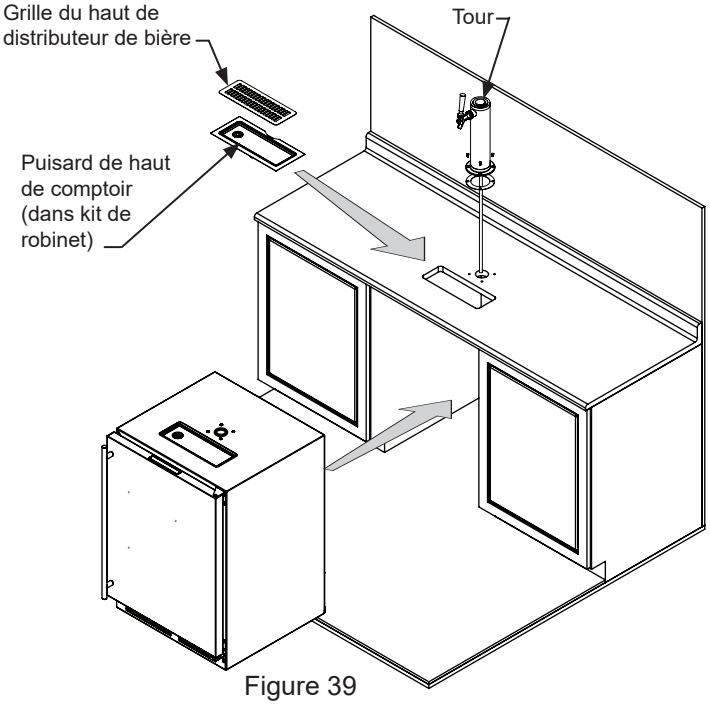

Figure 39

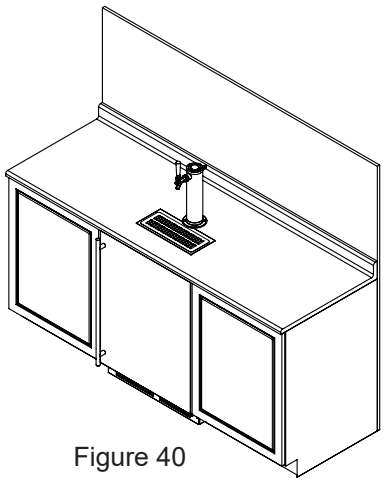

Figure 40

8. Positionnez la bouteille de gaz dans l'angle du réfrigérateur comme c'est montré en Figure 41 et attachez-la avec la chaîne. Repousser la poignée de robinet en arrière vers la tour pour fermer le robinet.
9. Accrochez le coupleur sur le fût : Vérifiez que le coupleur est en position fermée (voyez la Figure 42a). Alignez les taquets sur le fût avec les ouvertures correspondantes sur le coupleur de fût, et tournez en sens horaire jusqu'à ce que le coupleur stoppe (environ 90°). Appuyez sur le dessus du coupleur et faites-le tourner en sens horaire pour permettre au gaz d'entrer dans le fût.

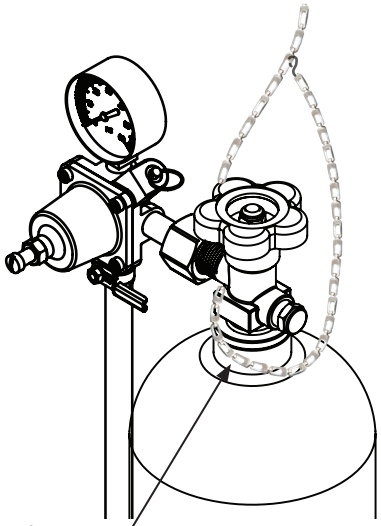

Figure 41a

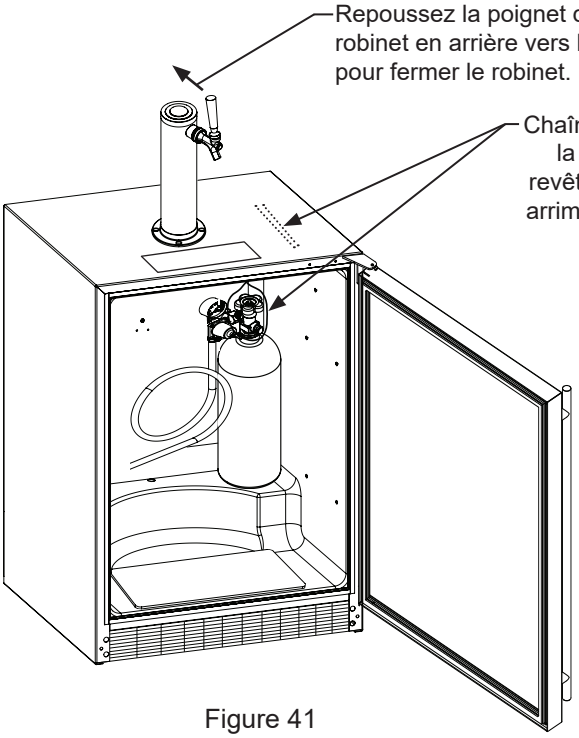

Figure 41

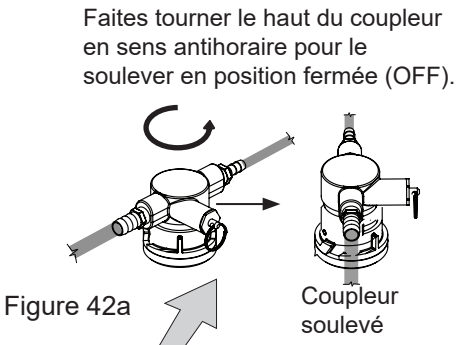

Figure 42a

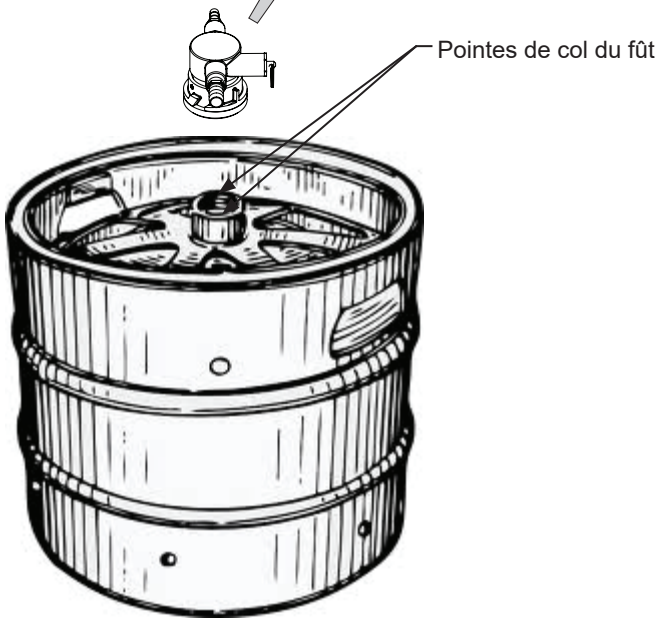

Figure 42

Support optionnel de montage pour bouteille extérieure de gaz

Le support optionnel de montage est conçu pour maintenir la bouteille de gaz N° 5 qui est livrée avec le distributeur de bière. Des bouteilles plus grosses peuvent être achetées ailleurs et placées extérieurement. Utilisez le trou de hublot à l'arrière du meuble pour passer la conduite de gaz jusqu'au fût.

Plusieurs options sont disponibles pour monter la bouteille de gaz hors du distributeur de bière afin de gagner plus de place de rangement au froid à l'intérieur.

Fixez le support optionnel de montage au dos du distributeur de bière (c'est idéal pour les ensembles mobiles) ou sur un meuble adjacent (c'est idéal pour les unités intégrées sous comptoir) :

Placez les (4) vis à métaux (N° 10-32 x 3⁄4 po à tête plate) fournies avec le support à l'arrière de l'appareil (Voyez la Figure 43). Ne les serrez pas à fond. Accrochez les trous en fente des brides du support par-dessus ces quatre vis, puis serrez-les bien pour maintenir le support au dos du meuble. Le support peut aussi être fixé sur un meuble adjacent en utilisant les vis à bois N°10 de 3⁄4 po fournies.
Marquez l'emplacement des trous où il faut avec un crayon en vous servent des fentes du support de montage comme gabarit. Percez des avant-trous appropriés (selon le matériau qui recevra les vis) et fixez le support en suivant les instructions données précédemment.

REMARQUE

Les bouchons d'isolation en mousse fournis dans les hublots sont **CRITIQUES** pour le bon fonctionnement de l'appareil, et empêchent la formation de buée pouvant l'endommager ainsi que son contenu. Masquez toujours le hublot de la conduite de gaz (Figure 43) avec les bouchons d'isolation fournis une fois que toutes les conduites ont été correctement installées.

REMARQUE

Tenez compte de la conduite rouge de gaz 4 feet (1,2 meters) en choisissant un emplacement pour la bouteille de gaz.

Avec les manomètres montés sur la bouteille de gaz, placez la bouteille dans le support de montage.

Ôtez le bouchon de mousse du trou de hublot comme c'est montré en Figure 46, et passez la conduite rouge de gaz au travers de la paroi arrière, et hors du cache serpentin à l'intérieur du meuble. Connectez la conduite rouge de gaz au coupleur du fût de bière.

Rebouchez le trou à l'arrière du meuble avec le bouchon en mousse (Voyez la Figure 47).

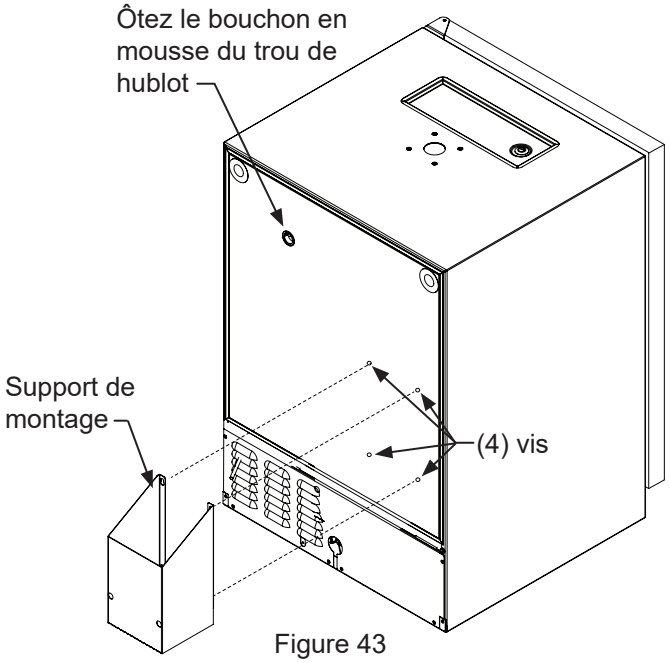

Figure 43

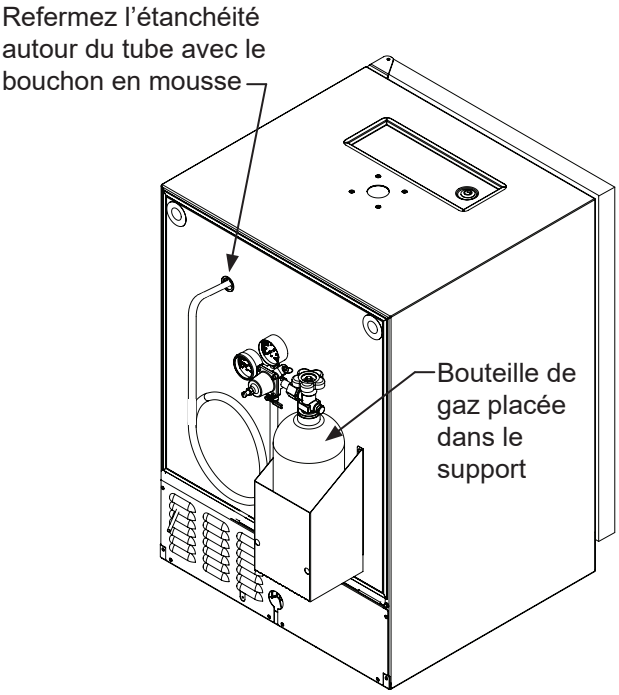

Figure 44

⚠ ATTENTION

Si la bouteille de gaz et posée sur le plancher, il faut la maintenir en position debout avec une chaîne ou une autre attache pour éviter son basculement.

UTILISATION DE VOTRE DISTRIBUTEUR DE BOISSON

Régulateur de gaz (tour de distribution simple)

Votre distributeur de bière est livré équipé avec une bouteille de gaz de 5 livres et un régulateur à un manomètre. Le manomètre indique la pression qui est envoyée au fût de bière. Suivez la procédure ci-dessous pour régler la pression qui doit être environ:
12-14 psi pour la bière blonde
9-12 psi pour les bières
3-8 psi pour les vins tranquilles
20-40 psi pour les vins mousseux

Réglage de la pression (manomètre unique) :

1. Coupez la vanne de fermeture en bas du régulateur.
2. Assurez-vous que la poignée de vanne est ferme sur la tour (voir la Figure 47).
3. Desserrez le contre-écrou en tournant en sens antihoraire ↺ en utilisant la clé à fourche de ½ po jusqu'à ce qu'il soit lâche, cela va permettre l'ajustement de la vis de réglage.
4. Tournez cette vis en sens horaire ↻ pour augmenter la pression, ou en sens antihoraire ↺ pour la diminuer.
5. Ouvrez la vanne de fermeture en bas du régulateur. La lecture au manomètre peut retomber mais se rétablit rapidement.
6. Tirez l'anneau sur le coupleur de fût pour permettre au gaz de circuler momentanément.
7. Effectuez toutes les retouches de réglage nécessaires en jouant sur la vis.
8. Resserrez le contre-écrou avec la clé à fourche de ½ po en tournant en sens horaire ↻ la clé à fourche de ½ po.

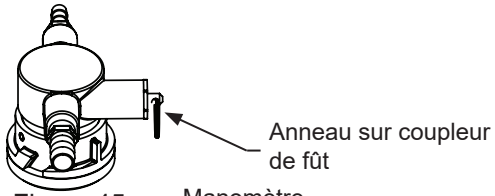

Figure 45

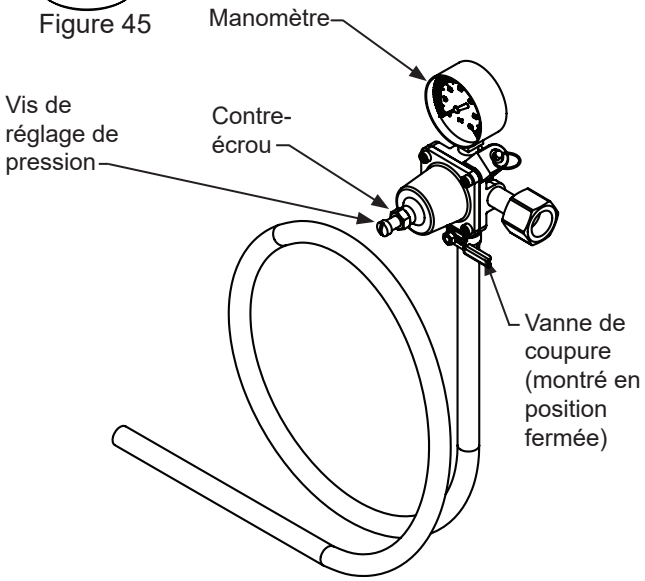

Figure 46 (Régulateur pour tour de distribution simple)

Régulateur de gaz (tour de distribution double)

Votre distributeur de bière est livré équipé avec une bouteille de gaz de 5 livres et un régulateur à deux manomètres. Le manomètre inférieur doit indiquer environ 750 psi (52 bar) quand la bouteille est correctement remplie et avant d'être mise dans le réfrigérateur (à température ambiante). L'indication sera plus faible avec la bouteille réfrigérée. Utilisez ce manomètre inférieur comme indicateur de la quantité de gaz qui reste dans la bouteille. Le manomètre supérieur indique la pression qui est envoyée au fût de bière. Suivez la procédure ci-dessous pour régler la pression qui doit être environ:
12-14 psi pour la bière blonde
9-12 psi pour les bières
3-8 psi pour les vins tranquilles
20-40 psi pour les vins mousseux

Réglage de la pression (manomètre supérieur) :

1. Coupez la vanne de fermeture en bas du régulateur.
2. Assurez-vous que la poignée de vanne est ferme sur la tour (voir la Figure 48).
3. Desserrez le contre-écrou en tournant en sens antihoraire ↺ en utilisant la clé à fourche de ½ po jusqu'à ce qu'il soit lâche, cela va permettre l'ajustement de la vis de réglage.
4. Tournez cette vis en sens horaire ↻ pour augmenter la pression, ou en sens antihoraire ↺ pour la diminuer.
5. Ouvrez la vanne de fermeture en bas du régulateur. La lecture au manomètre peut retomber mais se rétablit rapidement.
6. Tirez l'anneau sur le coupleur de fût pour permettre au gaz de circuler momentanément.
7. Effectuez toutes les retouches de réglage nécessaires en jouant sur la vis.
8. Resserrez le contre-écrou avec la clé à fourche de ½ po en tournant en sens horaire ↻ la clé à fourche de ½ po.

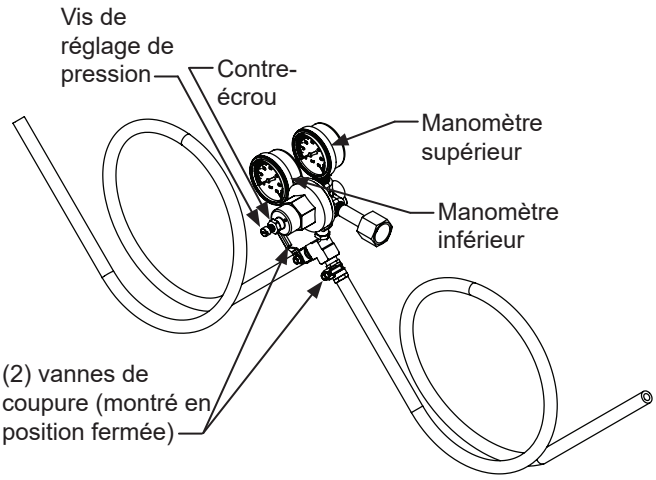

Figure 47 (Régulateur pour tour de distribution double)

UTILISATION DE VOTRE DISTRIBUTEUR DE BOISSON ET ENTRETIEN ET NETTOYAGE

Kit de drainage (tous modèles) : Le kit de drainage est envoyé déjà en place et prêt à l'emploi. **Pour vider :** Tirez le tuyau de drainage hors du capuchon de bouteille, enlevez la bouteille du meuble, dévissez son capuchon et rincez la bouteille. Réinstallez la bouteille dans le meuble.

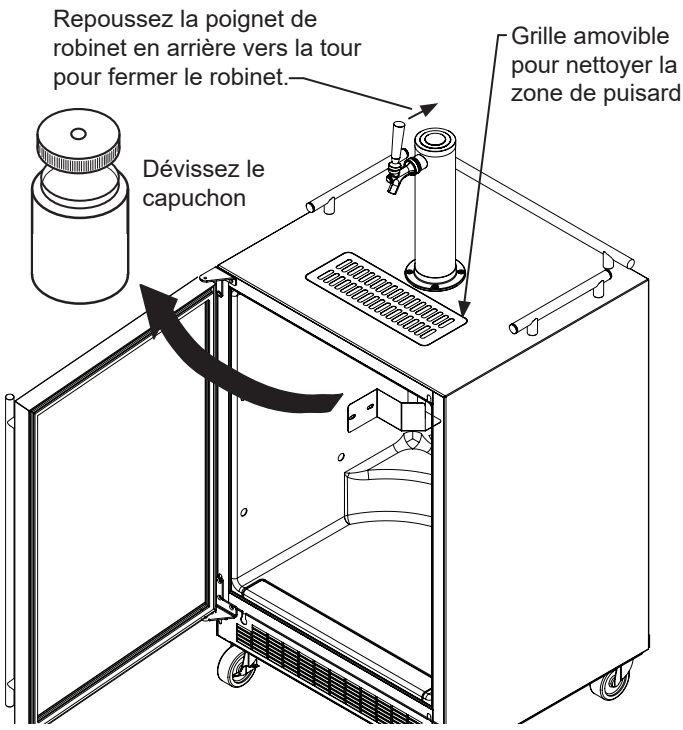

Figure 48

Nettoyage du puisard de drainage :
Sur un **distributeur de boisson autonome**, enlevez la grille Marvel du devant de la tour, nettoyez-la à l'eau savonneuse et faites-la sécher avant de la réinstaller. Nettoyez la zone de puisard à l'eau savonneuse et faites-la sécher (Voyez la Figure 48).
Sur un **distributeur de boisson intégré**, enlevez la grille Marvel et le puisard de dessus de comptoir, nettoyez-les à l'eau savonneuse et faites-les sécher avant de les réinstaller. Nettoyez la zone de puisard à l'eau savonneuse et faites-la sécher (Voyez la Figure 49).

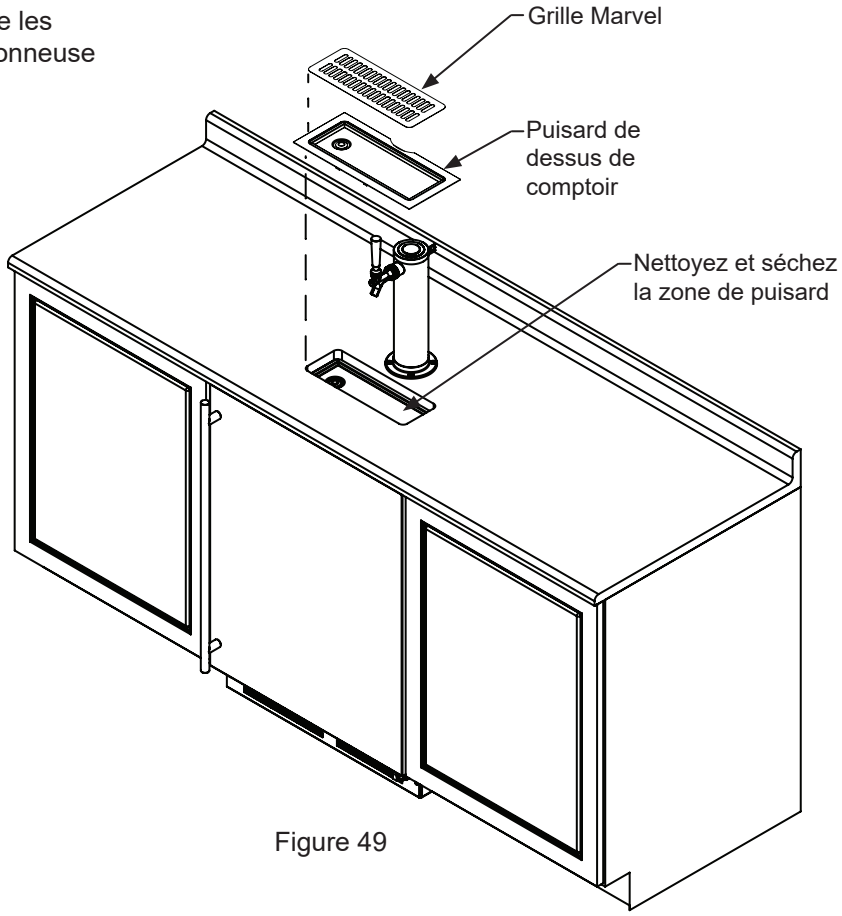

Figure 49

Nettoyage et entretien du système de distribution

Le système de distribution a besoin d'être nettoyé entre ses utilisations pour éviter du gaspillage et/ou un mauvais goût pour la bière.

Nettoyage du coupleur de fût

Sortez le coupleur de fût hors du fût si nécessaire. Fermez la/les vanne(s) de gaz sous le régulateur, Faites tremper dans de l'eau chaude ou une solution assainissante et brossez le coupleur de fût. Laissez sécher toutes les parties et remontez-les.

Les attachez de tuyau peuvent être relâchées pour un mouvement latéral de la tête.

Figure 50

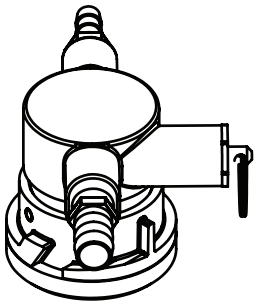

Figure 51

Nettoyage de robinet

Arrêtez l'arrivée de gaz au robinet de coupure sous le régulateur (Voyez la Figure 46 ou Figure 47), et ouvrez le robinet de bière pour relâcher la pression. Pour ôter le robinet de la tour, utilisez la clé tricoise fournie. Placez la pointe de la clé dans le orifice sur le collier du robinet, et tournez en sens horaire ↻ pour démonter le robinet (Voyez la Figure 52).

Enlevez le capuchon moleté du corps de robinet juste sous la poignée, et retirez l'ensemble de poignée du robinet. Cela va permettre d'ôter l'axe de l'arrière du robinet (voyez la Figure 53).

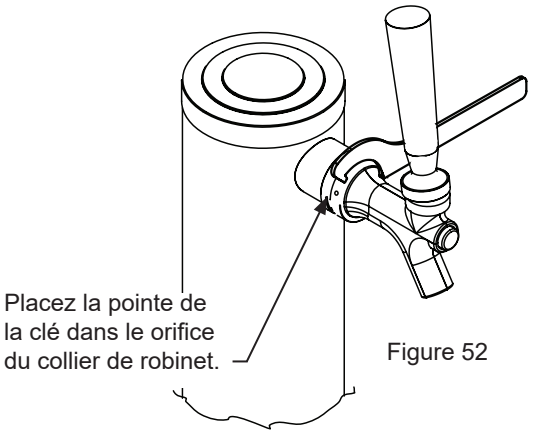

Figure 52

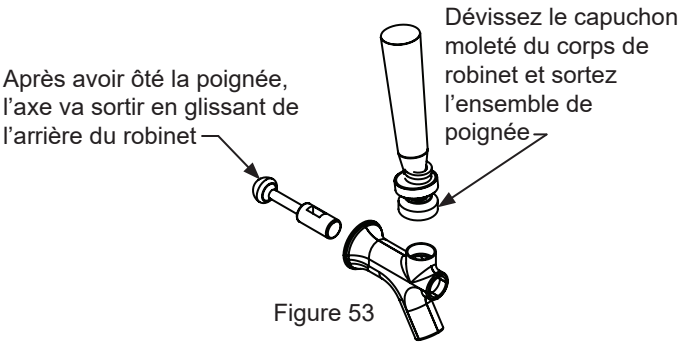

Figure 53

Faites tremper les parties du robinet dans de l'eau potable ou dans une solution d'eau assainissante chaude. N'utilisez pas de savon.

Réassemblez le robinet, remontez-le sur la tour (assurez-vous que le robinet est bien en position fermée), et rétablissez l'arrivée du gaz.

Kit de nettoyage de robinet

C'est un article optionnel (N° de pièce 42242373), ce kit inclut tout ce qu'il faut pour nettoyer rapidement la robinetterie. Solution de nettoyage, pompe, bouteille pour mélange, brosse et clé.

Nettoyage de la conduite de bière (en utilisant l'ensemble de nettoyage pour distributeur 42242373) :

Avec le robinet ôté de la tour de distribution (voir en page 19) et le coupleur ôté du fût (voir aussi en page 19), placez l'extrémité de la conduite de bière dans un seau ou une cuvette. Fixez la pompe sur la tour avec l'écrou de couplage fourni sur l'ensemble de pompe. Pompez un liquide assainissant/nettoyant à travers la conduite de bière jusqu'à ce qu'elle soit propre. Rincez le flacon de pompe à l'eau chaude, et en activant la pompe rincez la conduite de bière 2 à 3 fois avec de l'eau potable chaude.

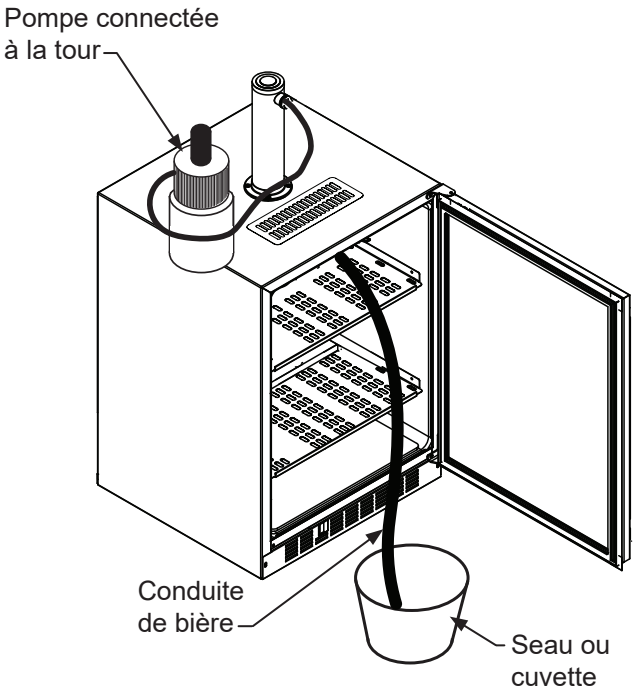

Figure 54

Grille frontale

Assurez-vous que rien n'obstrue les ouvertures pour flux d'air requises à l'avant de l'armoire. Au moins une à deux fois par an, chassez par brossage ou par aspiration les peluches et les saletés dans la zone de la grille avant (Voyez en page 4).

⚠ ATTENTION

RISQUE DE COMMOTION ÉLECTRIQUE : Débranchez l'alimentation secteur de l'appareil avant de le nettoyer à l'eau savonneuse.

Armoire

L'armoire peinte peut se laver avec une solution savonneuse douce, puis soigneusement se rincer à l'eau potable. N'utilisez JAMAIS de produits nettoyants abrasifs.

Intérieur

Lavez le compartiment intérieur avec une solution savonneuse douce. N'utilisez pas de nettoyant abrasif, de solvant, de produit nettoyant/polissant ou de détergent non-dilué.

Soins pour l'appareil

1. Évitez de vous appuyer sur la porte, vous pourriez déformer ses charnières ou faire basculer l'appareil.
2. Faites attention quand vous balayez, aspirez ou passez la vadrouille près de l'avant de l'appareil. Vous pourriez endommager sa grille.
3. Nettoyez périodiquement l'intérieur de l'appareil selon le besoin.

En cas de coupure du secteur

Si une panne d'alimentation arrivait, essayez de la corriger le plus tôt possible. Minimisez le nombre d'ouvertures de porte pendant la coupure du secteur afin de ne pas affecter la température dans l'appareil.

Entreposage de longue durée / préparation à l'hivernage :

1. C'est le moment de préparer à l'hivernage quand le minimum de température ambiante descend sous les 38°F (3,3 °C)

⚠ ATTENTION

Faire fonctionner l'appareil à des températures inférieures à ce seuil d'hivernage recommandé annulerait la garantie.

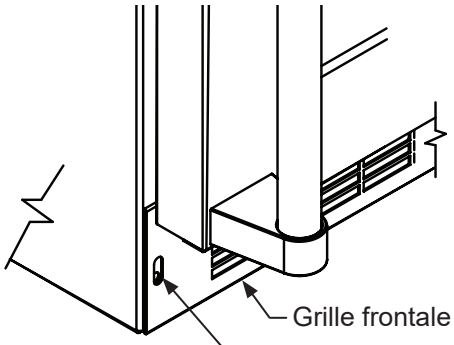

Figure 55

2. Arrêtez l'appareil (voir en page 9).
3. Videz tous son contenu.
4. Si nécessaire, déplacez l'appareil pour avoir accès à son arrière.
5. Débranchez l'appareil de sa prise secteur.
6. Il est également recommandé que l'alimentation de la prise secteur soit coupée en amont si elle ne doit pas servir pour d'autres appareils pendant cette période d'hivernage.
7. Fermer la valve du réservoir de gaz.
8. Vidangez la/les conduite(s) de bière.
   a. Enlevez la tête de soutirage Sankey (coupleur de fût) (voir en page 19).
   b. Enlevez le robinet de la tour (voir en page 19).
   c. Les conduites de bière vont se vider par gravité.
   d. Nettoyez la tubulure des conduites de bière (voir en page 20).
9. Démontez puis nettoyez le robinet (voir en page 19).
10. Faites tremper et nettoyez la tête de soutirage Sankey Low-Boy (voir la page 19).
11. Pendant le nettoyage d'un ensemble faites particulièrement attention à toutes les fissures ou crevasses pouvant avoir accumulé de la saleté et des débris.
12. Enlevez la grille de protection frontale (voir les Figure 54 et Figure 49), et utilisez une brosse et un aspirateur pour éliminer la saleté et les débris de sous l'appareil.
13. Nettoyez soigneusement cette grille de protection et réinstallez-la sur l'appareil.
14. Enlevez le couvercle d'accès arrière (voir la Figure 57), et utilisez une brosse et un aspirateur pour éliminer la saleté et les débris du compartiment de la machine.
    - Si le bac en plastique de drainage du dégivrage sous le compresseur contient de l'eau, utilisez une éponge pour en éliminer le plus possible.
15. Nettoyez soigneusement ce couvercle d'accès arrière et réinstallez-le sur l'appareil.

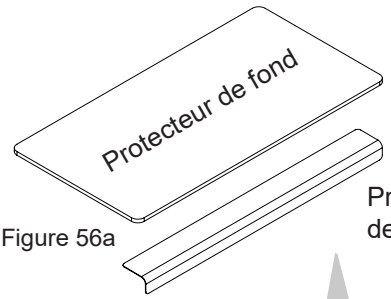

Figure 56a

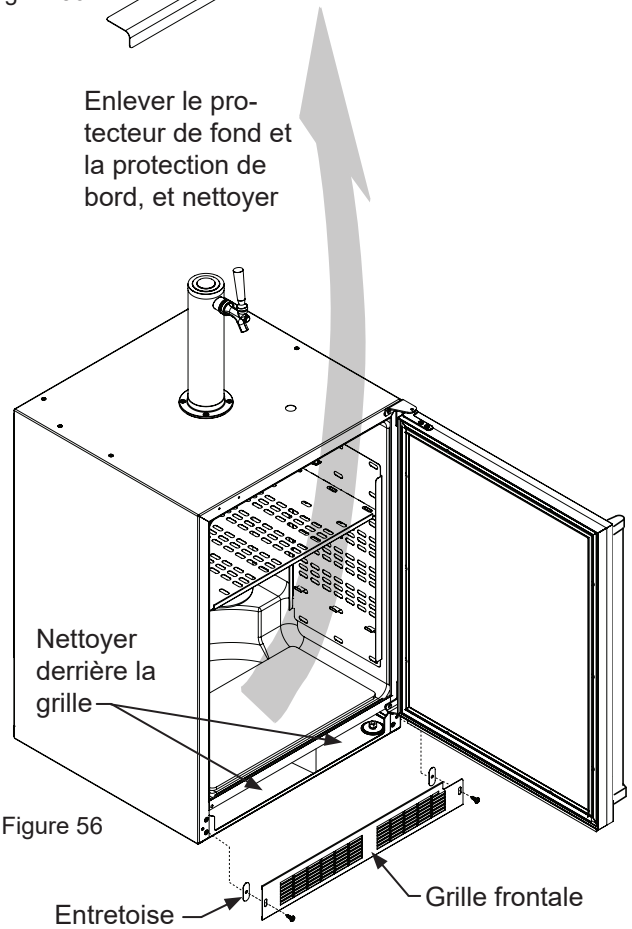

Figure 56

1. Nettoyez toutes les surfaces de l'intérieur avec un produit nettoyant antibactérien, et poursuivez par un rinçage à l'eau claire pour éliminer tous les résidus de produits chimiques qui pourraient tacher. N'utilisez pas de produits nettoyants abrasifs ni de tampons à récurer.
   - Enlevez le protecteur en plastique de fond et la protection du bord inférieur en acier inox pour nettoyer en-dessous.
2. Laissez la porte ouverte et attendez le séchage complet avant de la refermer.
3. Nettoyez bien le joint de porte avec un produit nettoyant antibactérien, et poursuivez par un rinçage à l'eau claire pour éliminer tous les résidus de produits chimiques.
4. Nettoyez soigneusement l'extérieur avec un produit nettoyant approuvé pour l'acier inox. N'utilisez pas de produits nettoyants abrasifs ni de tampons à récurer.
5. Tout matériel de montage ou d'attache présentant des signes de corrosion doit être remplacé.
6. Une fois l'extérieur bien nettoyé, vous pouvez désirer passer une couche de cire automobile pour protéger des taches venant d'humidité, salissures et débris pouvant s'accumuler sur les surfaces pendant la période d'hivernage.
7. Ne placez de couverture sur l'appareil, car cela pourrait emprisonner de la condensation.

Une fois que tout ce qui précède est terminé, vous pouvez décider d'entreposer l'appareil à l'intérieur, mais ce n'est pas une nécessité.

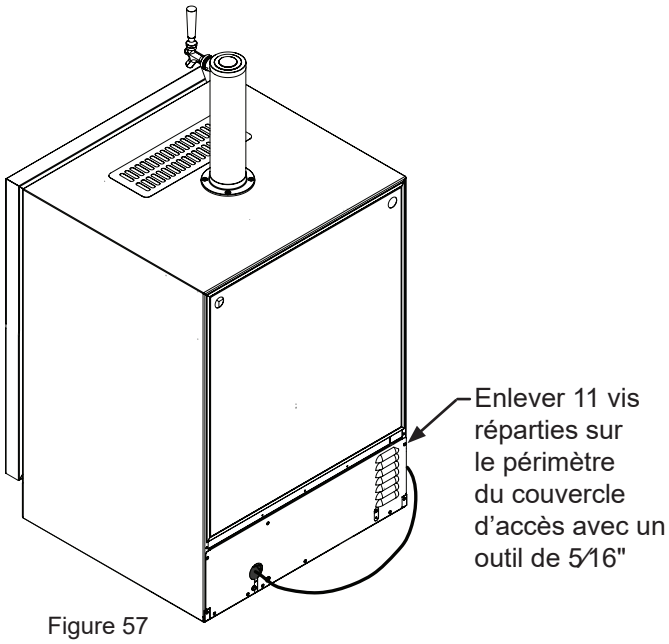

Figure 57

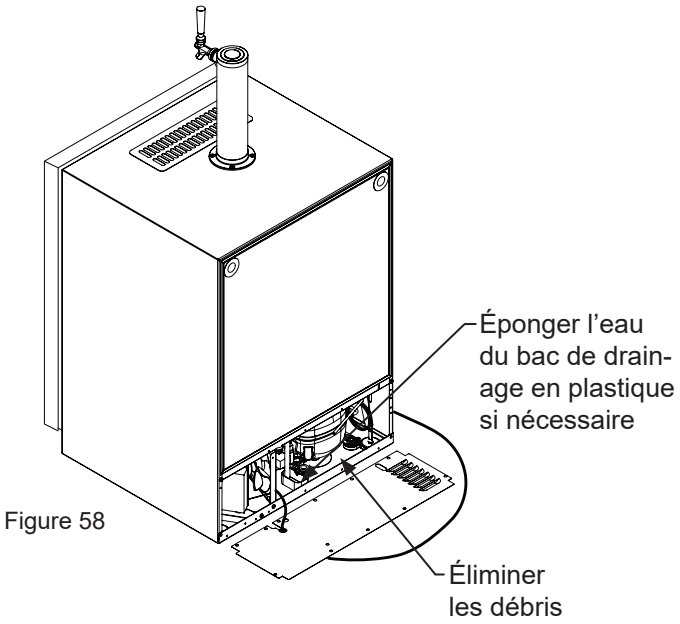

Figure 58

Redémarrage après un entreposage prolongé :

1. Connectez l'appareil à l'alimentation secteur.
2. En cas d'entreposage à l'extérieur, il est recommandé que l'appareil soit de nouveau attentivement inspecté avec les instructions d'hivernage qui précèdent pour éliminer tout ce qui est salissure ou débris venant des intempéries ou des animaux/insectes éventuels.
3. Mettez l'appareil en marche et confirmez votre souhait pour les paramètres de contrôle.
4. Laissez l'appareil se stabiliser 24 heures avant de le charger.

ENTRETIEN DE L'ACIER INOX ET CONSEILS POUR L'ÉCONOMIE D'ÉNERGIE

Contexte

L'acier inox ne se décolore pas, ne se corrode pas et ne rouille pas comme l'acier ordinaire, mais il n'est pas à l'abri des taches ou corrosions. L'acier inox peut se décolorer ou se corroder s'il n'est pas entretenu correctement.

Les aciers inox diffèrent des aciers ordinaires au carbone par leur quantité de chrome présente. C'est ce chrome qui fournit un film protecteur invisible sur la surface, sous forme d'oxyde de chrome. Ce film peut être endommagé ou contaminé, ce qui entraîne décoloration, tache ou corrosion de la base métallique.

Entretien et nettoyage

Un nettoyage de routine des surfaces d'acier inox servira à prolonger notablement la durée de service de votre produit en éliminant des contaminants. C'est particulièrement important dans les zones côtières qui peuvent exposer l'acier inox à des contaminants sévères comme des sels haloïdes (chlorure de sodium).

Il est fortement recommandé d'inspecter régulièrement et de nettoyer soigneusement les fissures, points de soudure, dessous de joints, de rivets et de têtes de boulons, et toutes les zones où des petites quantités de liquide peuvent être collectées et stagner, en concentrant des contaminants. De plus tout matériel de montage présentant des signes de corrosion doit être remplacé.

La fréquence du nettoyage dépendra de l'emplacement de l'installation, de l'environnement et des conditions d'utilisation.

Choix d'un produit de nettoyage

Le choix d'un produit de nettoyage approprié est au gré du consommateur, et il existe de nombreux produits parmi lesquels choisir. Selon le type de nettoyage et le degré de contamination, certains produits sont meilleurs que d'autres.

En général le moyen le plus efficace pour du nettoyage de routine de la plupart des produits en acier inox est un bon passage au chiffon doux trempé dans une solution d'eau tiède et de détergent doux, ou d'eau faiblement ammoniaquée. Le frottement doit dans la mesure du possible suivre les veines de polissage de l'acier, et il faut toujours procéder à un rinçage après le nettoyage.

Bien que certains produits soient nommés "nettoyants pour acier inox", ils peuvent contenir des abrasifs susceptibles d'écorcher la surface (en compromettant son film protecteur d'oxyde de chrome),

Une fois que les surfaces en acier inox ont été soigneusement nettoyées, une cire automobile de bonne qualité peut y être appliquée pour maintenir la finition.
Remarque : Les produits en acier inox ne doivent jamais être installés ou entreposés à proximité de produits chimiques à base de chlore.

Quelque soit votre choix du produit de nettoyage, il doit être utilisé en conformité stricte avec les instructions de son fabricant.

Les suggestions suivantes vont minimiser le coût de fonctionnement de votre appareil de refroidissement.

1. N'installez pas votre appareil près d'un autre appareil chaud (cuisinière, lave-vaisselle, etc.), d'une conduite d'air chaud, ou d'autres sources de chaleur.
2. Placez l'appareil à l'abri du rayonnement solaire direct.
3. Assurez-vous que les évents de la grille devant l'unité au-dessus de la porte ne sont pas obstrués et maintenus propres de façon à permettre une ventilation du système de refroidissement et chasser la chaleur.
4. Branchez votre appareil sur un circuit d'alimentation secteur dédié (Sans partage avec d'autres appareils).
5. Quand vous chargez initialement votre produit neuf, ou au cas où de grosses quantités de contenu tiède sont placées dans le compartiment de conservation au froid, minimisez les ouvertures de porte pendant les 12 heures qui suivent pour permettre au contenu de tomber à la température de consigne du compartiment.
6. En maintenant un compartiment d'entreposage relativement plein, if faut moins de périodes de fonctionnement en refroidissement de l'appareil qu'avec un compartiment vide.
7. Assurez-vous que la fermeture de porte n'est pas obstruée par des denrées entreposées dans votre appareil.
8. Permettez aux denrées chaudes de revenir à la température ambiante avant de les placer dans l'appareil.
9. Minimisez la fréquence et la durée des ouvertures de porte.
10. Utilisez le point de consigne de température le plus haut qui respecte votre préférence personnelle, et fournissez l'entreposage qui convient pour vos denrées conservées.
11. Quand vous êtes en vacances ou loin de la maison pour des périodes prolongées, réglez la consigne de l'appareil à la température la plus haute admissible pour la conservation de son contenu.
12. Réglez le contrôle en position d'arrêt (off) si le nettoyage de l'appareil nécessite que sa porte reste ouverte pour une période longue.

OBTENTION DE SERVICE

Si du service est nécessaire :

- Si le produit est encore dans sa première année de garantie, veuillez appeler le service à la clientèle de Marvel au 800.223.3900 pour avoir des instructions sur la façon d'obtenir une couverture sous garantie dans votre secteur.
- Si le produit est sorti de sa première année de garantie, le service à la clientèle de Marvel peut vous fournir des recommandations sur les centres de service de votre secteur. Une liste des centres de service agréés est également disponible sur le site www.marvelrefrigeration.com sous la section de service et d'assistance.
- Dans toute correspondance relative au service, assurez-vous de bien fournir la référence de modèle, le numéro de série et le la facture d'achat.
- Essayez de donner des informations ou une description de la nature du problème, sur la durée pendant laquelle l'appareil a fonctionné, sur les températures de la pièce et de l'eau, et toutes les informations qui peuvent être utiles pour une résolution rapide du problème.
- Le Tableau «E» est fourni pour enregistrer les informations pertinentes sur votre produit, comme référence ultérieure.

Pour vos archives	
Date d'achat	
Nom du revendeur	
Adresse du revendeur	
Ville du revendeur	
État/province du revendeur	
Code Zip/postal du revendeur	
N° de série de l'appareil	
N° de série de l'appareil	
Date d'envoi de la carte de garantie (à faire dans les 10 jours après l'achat)	

Tableau E

DÉPANNAGE

Avant d'appeler pour du service

Si l'appareil semble présenter un dysfonctionnement, commencez par bien relire son manuel. Si le problème persiste, consultez le guide de dépannage qui suit. Identifiez le problème dans ce guide et consultez les colonnes de causes et de remèdes avant d'appeler pour du service. Le problème peut être quelque chose de très simple qui peut se résoudre sans demander une intervention de service. Cependant, il peut être nécessaire de contacter votre revendeur ou un technicien de service qualifié.

⚠ AVERTISSEMENT

Risque d'électrocution

• Ne tentez jamais de réparer ou d'exécuter de la maintenance sur l'appareil avant que son alimentation électrique n'ait été débranchée en amont. Passer l'appareil sur arrêt (OFF) n'enlève pas la présence de tension secteur sur les fils de câblage.
• Remettez en place l'ensemble des pièces et panneaux avant de redémarrer.

⚠ ATTENTION

Dans le cas improbable où vous perdriez de la capacité de refroidissement sur votre appareil, **ne le débranchez pas de son alimentation électrique**, mais appelez immédiatement un agent de dépannage qualifié. Il est possible que la perte de capacité de refroidissement résulte d'une accumulation excessive de givre sur le serpentin de refroidissement d'évaporateur. Dans ce cas, le débranchement électrique de l'appareil entraînera la fusion d'une quantité excessive de glace, qui pourra générer de l'eau de fusion qui dépassera la capacité du système de drainage du dégivrage, et risque de provoquer un dégât des eaux à votre domicile. C'est l'utilisateur final qui sera le responsable final de tout dégât des eaux causé par une coupure prématurée de l'appareil, sans avoir géré correctement l'excédent d'écoulement d'eau.

Problème	Cause possible	Remède
L'appareil ne produit pas assez de froid (Voyez «Réglage de la température» en page 9)	• Le contrôle a une consigne trop chaude • La température du contenu n'est pas encore stabilisée.	• Ajustez plus bas la consigne de température. Laissez stabiliser la température 24 heures.
	• Utilisation excessive ou ouvertures prolongées de la porte.	• Laissez la température se stabiliser pendant au moins 24 heures.
	• Blocage du flux d'air de la grille frontale.	• Le flux d'air ne doit pas être obstrué à la grille frontale. Consultez les valeurs de dégagements en page 4.
	• Défaut d'étanchéité du joint de porte.	• Changez le joint de porte.
L'appareil fait trop de froid (Voyez «Réglage de la température» en page 9)	• Le contrôle a une consigne trop froide	• Ajustez plus haut la consigne de température Laissez stabiliser la température 24 heures.
	• Défaut d'étanchéité du joint de porte.	• Changez le joint de porte.
Bruit ou vibration	• L'appareil n'est pas d'aplomb.	• Mettez l'armoire d'aplomb, voyez en page 4 le réglage des pieds de mise à niveau.
	• Obstruction de tube affectant le ventilateur.	• Contactez un technicien de service qualifié.
L'appareil ne fonctionne pas.	• L'appareil est à l'arrêt.	• Mettez l'appareil en marche. Voyez pour le démarrage de votre appareil en page 9.
	• Le cordon secteur n'est pas branché.	• Branchez la fiche du cordon.
	• La prise secteur n'est pas alimentée.	• Vérifiez l'alimentation électrique de votre maison.

GARANTIE DE PRODUIT À USAGE DOMESTIQUE

Garantie limitée de Marvel Refrigeration (Marvel)

GARANTIE LIMITÉE DE UN AN SUR PIÈCES ET MAIN-D'OEUVRE

Pendant un an à compter de l'achat d'origine, cette garantie couvre toutes les pièces et la main-d'œuvre nécessaires pour réparer ou remplacer toute partie du produit qui s'avérerait défectueuse du fait de matériaux ou d'exécution. Pour des produits installés et utilisés pour un usage domestique normal, des défauts cosmétiques sur les matériaux sont inclus dans cette garantie, mais avec une couverture limité à 60 jours à partir de la date d'achat d'origine. Toute prestation de service fournie par Marvel dans le cadre de la présente garantie doit être effectuée par une entité de service agréée par l'usine Marvel, sauf spécification différente de Marvel. Le service sera fourni durant les heures ouvrées normales.

GARANTIE LIMITÉE DE DEUX ANS SUR LES PIÈCES ET LE TRAVAIL (PRODUITS MARVEL PROFESSIONAL)

Pendant deux ans à compter de l'achat d'origine, cette garantie couvre toutes les pièces et la main-d'œuvre nécessaires pour réparer ou remplacer toute pièce du produit qui s'avérerait défectueuse du fait de matériaux ou d'exécution. Pour des produits installés et utilisés pour un usage domestique normal, des défauts cosmétiques sur les matériaux sont inclus dans cette garantie, mais avec une couverture limité à 60 jours à partir de la date d'achat d'origine. Toute prestation de service fournie par Marvel dans le cadre de la présente garantie doit être effectuée par une entité de service agréée par l'usine Marvel, sauf spécification différente de Marvel. Le service sera fourni durant les heures ouvrées normales.

GARANTIE LIMITÉE DE TROISIÈME ANNÉE DISPONIBLE (PRODUITS MARVEL PROFESSIONAL)

Pour le produit Marvel Professional désigné, Marvel offrirait une prolongation d'un an de la garantie de deux ans à partir de la date d'achat, gratuitement. Pour profiter de cette garantie de troisième année, il faut enregistrer le produit auprès de Marvel dans les 60 jours suivant la date d'achat à marvelrefrigeration.com et fournir une preuve d'achat.

GARANTIE LIMITÉE DE CINQ ANS SUR SYSTÈME SCELLÉ

Pendant cinq ans à compter de la date d'achat d'origine, Marvel réparera ou remplacera les pièces suivantes, main-d'œuvre non comprise, qui s'avéreraient défectueuses du fait de matériaux ou d'exécution : Compresseur, condenseur, évaporateur, déshydrateur, et toute la tubulure de raccordement. Toute prestation de service fournie par Marvel dans le cadre de la présente garantie doit être effectuée par une entité de service agréée par l'usine Marvel, sauf spécification différente de Marvel. Le service sera fourni durant les heures ouvrées normales.

TERMES DES GARANTIES

Ces garanties ne s'appliquent qu'à des produits utilisés dans un des cinquante États des États Unis d'Amérique, dans le District de Columbia, ou dans l'une des 10 Provinces du Canada. Ces garanties ne couvrent aucunement des pièces ou de la main-d'œuvre pour corriger un quelconque défaut causé par négligence, accident ou mésusage, entretien, installation, service, réparation, cas de force majeure, incendie, inondation ou catastrophes naturelles. Le produit doit être installé, utilisé et entretenu en conformité avec le Guide d'utilisation de Marvel.

Les remèdes décrits plus haut pour chaque garantie sont les seuls que Marvel délivrera, dans le cadre de ces garanties ou pour toute garantie découlant par force de loi. Marvel ne sera pas responsable de tous dommages annexes ou consécutifs venant d'une violation de ces garanties ou de n'importe quelle autre garantie, qu'elle soit explicite, implicite ou légale. Certains États ou Provinces ne permettent pas l'exclusion ou la limitation des dommages annexes ou consécutifs, de ce fait la limitation ou exclusion qui précède peut ne pas être applicable pour vous. Ces garanties vous donnent des droits légaux spécifiques, et vous pouvez avoir d'autres droits qui peuvent varier d'un État ou d'une Province à un(e) autre.

Toute garantie qui pourrait être implicite du fait de votre achat ou utilisation du produit, incluant toute garantie de valeur marchande ou d'adéquation à une finalité particulière, est limitée à la durée de ces garanties, et ne peut s'étendre pour cinq ans en durée pour les pièces décrites dans la section relative à la garantie de cinq ans qui précède. Certains États ou Provinces ne permettent pas de limitations sur la durée de garantie implicite, de ce fait les limitations qui précèdent peuvent ne pas être applicables pour vous

- Ces garanties ne s'appliquent que pour l'acheteur d'origine et ne sont pas transférables.
- Ces garanties couvrent des produits installés et utilisés iniquement pour un usage domestique normal.
- Ces garanties s'appliquent à des unités fonctionnant à l'extérieur uniquement si leur modèle et numéro de séries attestent qu'elles le peuvent.
- Les filtres à eau de remplacement, les ampoules d'éclairage et les autres pièces consommables ne sont pas couverts par ces garanties.
- Le commencement de l'obligation de Marvel est limité à quatre ans après la date d'expédition depuis Marvel.
- Une formation sur place sur la manière d'utiliser votre produit n'est pas couverte par ces garanties.
- La perte d'aliments, de boissons et de médicaments n'est pas couverte par ces garanties.
- Si le produit est placé dans une zone où l'entité de service agréée par l'usine Marvel n'est pas disponible, vous pouvez avoir à pren dre en charge les frais de voyage, ou à apporter vous-même le produit à une de ces entités de service agrées.
- Les unités acquises après avoir servi comme produit d'exposition, et/ou certifiées comme étant reconditionnées, ne sont couvertes que par une garantie limitée d'un an, et ne bénéficient pas d'une couverture pour des défauts d'aspect.
- Les problèmes de signaux relatifs à une connectivité Wi-Fi ne sont pas couverts par ces garanties.

Pour des pièces de rechange ou de l'assistance technique, ou pour trouver une entité de service agréée par l'usine Marvel près de chez vous, contactez Marvel Refrigeration :
MarvelRefrigeration.com • techsupport@MarvelRefrigeration.com • +616.754.5601
1260 E. Van Deinse St., Greenville, MI 48838, USA

www.marvelrefrigeration.com

Marvel Refrigeration
1260 E. Van Deinse St.
Greenville MI 48838

800.223.3900

41015258-FR Rev B
1/15/20

Toutes les spécifications et les conceptions des produits sont sujet à des changements sans préavis. De telles révisions ne donnent aucun droit pour l'acheteur de produits antérieurs à bénéficier de ces changements, améliorations, ajouts, remplacements, ni de recevoir une compensation.